Детска играчка АКТИВЕН ЦЕНТЪР / Infant Activity Center / Baba játszóközpont /Centro de actividades para bebés/Centro attività per neonati/ Aktivitätszentrum für Säuglinge/Centre d'activités pour bébés/Centar za aktivnosti za bebe / Центар за активности за бебе / Центар за активности за бебиња / Qendër aktivitetesh për foshnja / Κέντρο δραστηριοτήτων βρεφών / Centru de activități pentru bebeluși / Centro de atividades para bebés / Baby-activiteitencentrum / Dětské aktivní centrum или по-точно Centrum aktivit pro kojence / ჩვილის აქტივობის ცენტრი

„ JUMPY JOY"

Продуктов номер/ Product Number/ Termékszám / Número de producto / Numero di prodotto / Produktnummer / Numéro de produit / Broj proizvoda / Број производа / Број на производ / Numri i produktit / Αριθμός προϊόντος / Număr de produs / Número do produto / Productnummer / Číslo produktu / პროდუქტის ნომერი:

PRJJ02xxxxx / CC9887

EN 14036:2003

ФИГУРИ/ FIGURES/ ÁBRÁK/ CIFRAS/ FIGURE/ FIGUREN/ LES FIGURES/ ОБЛИЦИ/ ОБЛИЦИ/ FORMA/ FIGURE/ ΦΙΓΟΥΡΕΣ/ FIGURILE/ FIGURAS/ FIGUREN/ OBRÁZKY / ფიგურები

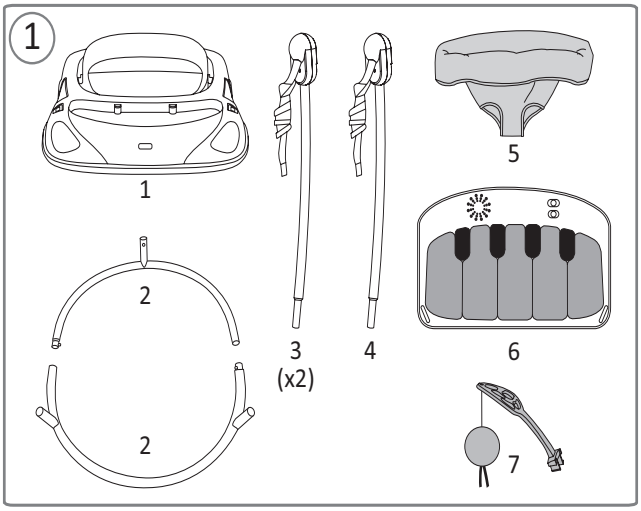

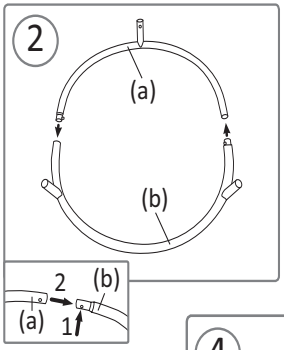

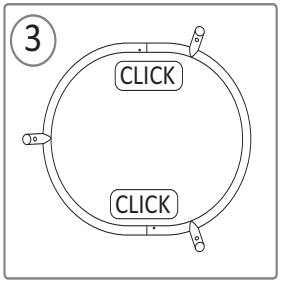

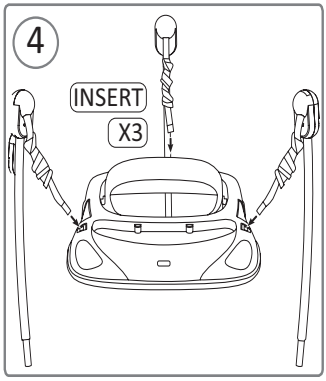

ФИГУРИ/ FIGURES/ ÁBRÁK/ CIFRAS/ FIGURE/ FIGUREN/ LES FIGURES/ ОБЛИЦИ/ ОБЛИЦИ/ FORMA/ FIGURE/ ΦΙΓΟΥΡΕΣ/ FIGURILE/ FIGURAS/ FIGUREN/ OBRÁZKY / ფიგურები

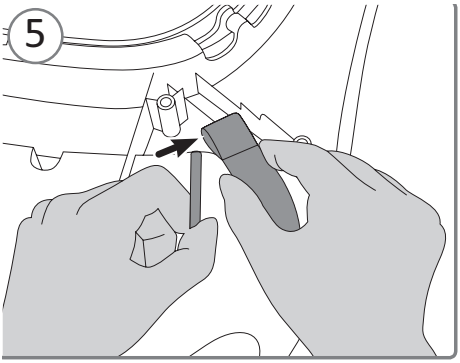

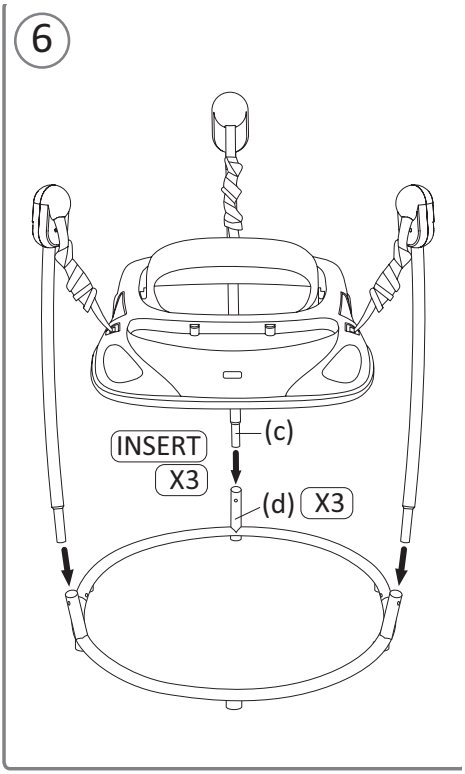

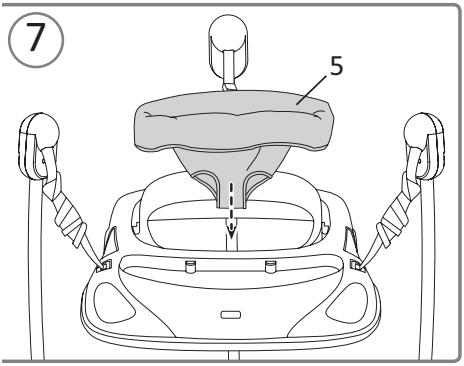

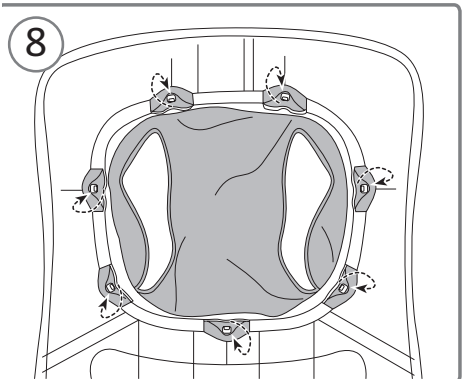

ФИГУРИ/ FIGURES/ ÁBRÁK/ CIFRAS/ FIGURE/ FIGUREN/ LES FIGURES/ ОБЛИЦИ/ ОБЛИЦИ/ FORMA/ FIGURE/ ΦΙΓΟΥΡΕΣ/ FIGURILE/ FIGURAS/ FIGUREN/ OBRÁZKY / ფიგურები

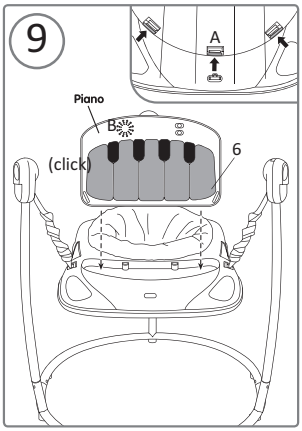

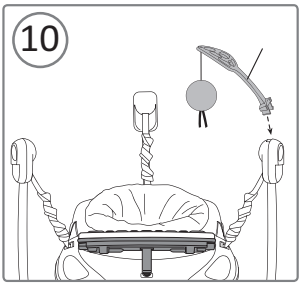

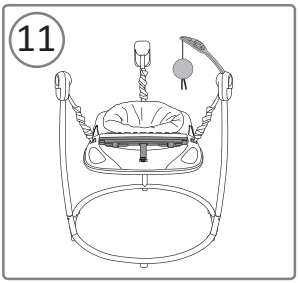

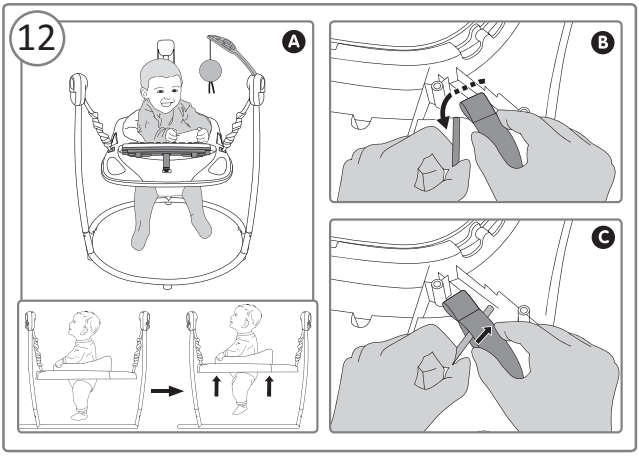

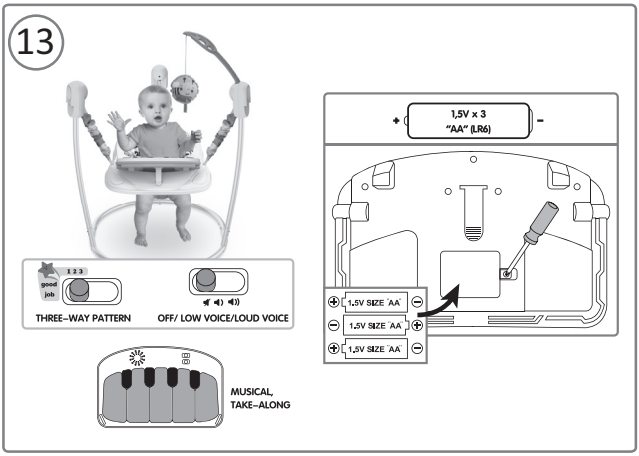

BG

BG: ИНСТРУКЦИЯ ЗА УПОТРЕБА

ВАЖНО! ЗАПАЗЕТЕ ТАЗИ ИНСТРУКЦИЯ ЗА БЪДЕЩИ СПРАВКИ

ЗА ДА ОСИГУРИТЕ БЕЗОПАСНОТО ИЗПОЛЗВАНЕ НА ТОЗИ ПРОДУКТ И ЗА ДА ПРЕДПАЗИТЕ ДЕТЕТО ОТ НАРАНЯВАНИЯ, СПАЗВАЙТЕ ВСИЧКИ ПРЕДУПРЕЖДЕНИЯ, УКАЗАНИЯ И ПРЕПОРЪКИ ОТ ТАЗИ ИНСТРУКЦИЯ!

ВАЖНО! ПРЕДУПРЕЖДЕНИЯ!

- **ВНИМАНИЕ!** НИКОГА НЕ ОСТАВЯЙТЕ ДЕТЕТО БЕЗ НАДЗОР!
- **ВНИМАНИЕ!** ПРОДУКТЪТ НЕ Е ПОДХОДЯЩ ЗА ДЕЦА С ТЕГЛО НАД 11,3 KG И ВИСОЧИНА ПО-ГОЛЯМА ОТ 81 cm!
- **ВНИМАНИЕ!** ИЗПОЛЗВАЙТЕ ПРОДУКТА ЗА ДЕЦА, КОИТО МОГАТ ДА ПОДДЪРЖАТ ГЛАВАТА СИ САМИ, НЕ МОГАТ ДА ХОДЯТ ИЛИ ДА ИЗЛИЗА ОТ ПРОДУКТА., ПРИБЛИЗИТЕЛНО НА ВЪЗРАСТ НАД 6 МЕСЕЦА!
- **ВНИМАНИЕ!** ПРЕУСТАНОВЕТЕ ИЗПОЛЗВАНЕТО НА ИГРАЧКАТА, КОГАТО ДЕТЕТО ЗАПОЧНЕ НА ХОДИ БЕЗ ЧУЖДА ПОМОЩ.
- **ВНИМАНИЕ!** НЕ ИЗПОЛЗВАЙТЕ ПРОДУКТА КАТО ЛЮЛКА!
- **ВНИМАНИЕ!** ПОСТАВЯЙТЕ ИГРАЧКАТА САМО НА ТВЪРДИ, СУХИ, РАВНИ И БЕЗ НАКЛОН ПОВЪРХНОСТИ, КОГАТО ИМА ДЕТЕ В НЕЯ, ЗА ДА ИЗБЕГНЕТЕ РИСКА ОТ ПАДАНЕ И ЗАДУШАВАНЕ НА ДЕТЕТО!
- **ВНИМАНИЕ!** ПАЗЕТЕ ОТ ОГЪН!
- **ВНИМАНИЕ!** НЕ ИЗПОЛЗВАЙТЕ ПРОДУКТА, АКО УСТАНОВИТЕ, ЧЕ ИМА СЧУПЕНИ, РАЗМЕСТЕНИ, КЛАТЕЩИ СЕ ИЛИ ЛИПСВАЩИ ЧАСТИ.
- **ВНИМАНИЕ!** КОМПЛЕКТЪТ В ТАЗИ ОПАКОВКА СЪДЪРЖА ДРЕБНИ ЧАСТИ! НЕ ДОПУСКАЙТЕ ПРИСЪСТВИЕТО НА ДЕЦА ПОД 3 ГОДИНИ ПО ВРЕМЕ НА СГЛОБЯВАНЕТО НА ПРОДУКТА!
- Сглобяването на продукта и аксесоарите към него да се извършва САМО от възрастен!
- Височината на седалката трябва да бъде съобразена с височината на детето.
- Детето трябва да бъде правилно и безопасно поставено в седалката на играчката.
- Използвате продукта само за кратки периоди от време. Препоръчителната продължителност - до 20 минути.
- Не позволявайте на деца да играят в близост до продукта.
- Преди всяка употреба се уверете, че играчката е напълно сглобена, всички части са фиксирани и всички заключващи механизми са заключени!
- Използвайте по предназначение и само в домашни условия!
- Не повдигайте и не местете активния център, когато детето е в него!
- Не поставяйте на продукта допълнително шнурове и връзки, за да избегнете риска от задушаване!
- Не използвайте резервни части и други компоненти, които не са доставени от производителя! Производителят не поема отговорност за безопасността в случай, че са използвани резервни части, различни от оригиналните за одобрения тип или препоръчани от него.
- Не правете промени или модификации по конструкцията на продукта! При необходимост се свържете с търговеца или оторизиран сервиз за консултация и ремонт.
- Дръжте найлоновите опаковки далече от деца, за да избегнете риска от задушаване!

ВАЖНО! ПРЕДУПРЕЖДЕНИЯ И УКАЗАНИЯ ЗА РАБОТА С БАТЕРИИ

Винаги обезопасявайте гнездото за батерии с капачето след поставяне на батериите. * Не допускайте достъп на деца до батериите, както и да си играят с тях! * Поставяйте батерии само от посочения тип и напрежение. * Не използвайте батерии от различен тип и напрежение. * Не смесвайте нови с вече използвани батерии. * Не зареждайте батерии, които не се презареждат.* Не свързвайте контактните повърхности накъсо. * Батериите трябва да се поставят с правилния поляритет (+ и -) в гнездото за батерии. Отстранявайте повредените и изтощени батерии. * Не зареждайте батерии, които не се презареждат. * Презареждащите се батерии трябва да се зареждат само от възрастен. * Презареждащите се батерии трябва да се отстранят от продукта преди зареждане. * Отстранявайте батериите, когато продуктът няма да се използва. * Не изхвърляйте батериите в открит огън. Батериите не трябва да се разглобяват.

ВНИМАНИЕ! Отпадъкът, който се образува от изтощени и неизползваеми батерии, трябва да се събира разделно. Забранява се изхвърлянето им в контейнери за смесени битови отпадъци. Изхвърляйте батериите само в предназначени за целта места.

УКАЗАНИЯ ЗА СГЛОБЯВАНЕ

ВНИМАНИЕ! СЛЕДВАЙТЕ ТОЧНО УКАЗАНИЯТА И ПОСЛЕДОВАТЕЛНОСТТА НА СГЛОБЯВАНЕ И ИЗПОЛЗВАНЕ НА ПРОДУКТА ОТ ПРИЛОЖЕНИТЕ В ИНСТРУКЦИЯТА ТЕКСТ И ИЛЮСТРАЦИИ.
ВНИМАНИЕ! ПРОВЕРЕТЕ СИГУРНОСТТА НА ФИКСИРАНЕТО СЛЕД ИЗПЪЛНЕНИЕ НА ВСЯКА ОПЕРАЦИЯ!
ВНИМАНИЕ! ПАЗЕТЕ РЪЦЕТЕ СИ ОТ ПРИЩИПВАНЕ ПРИ ИЗПЪЛНЕНИЕ НА ОТДЕЛНИТЕ ОПЕРАЦИИ!
Необходими инструменти: ОТВЕРТКА (не е включен към продукта)

1. ОСНОВНИ ЧАСТИ: 1 – Горна табла; 2 – Тръби на основата; 3 – Поддържаща тръба (2 бр.); 4 Поддържаща тръба; 5 – Дамаска; 6 -Музикална играчка; 7 – Арка с играчки.

2. Натискате бутоните на тръба (b) и вмъкнете в отворите на тръба (a).

3. При фиксиране щифтовете ще се покажат през отворите и ще чуете „щрак/click “. Основата е сглобена.

4. Вмъкнете пружинните ленти в отворите на горната табла.

5. Издърпайте лентата от задната страна на седалката. Завъртете осичката в края на лентата и я поставете в отвора, както е показано на фигурата. Пружинната лента е фиксирана.

ВАЖНО! Уверете се, че пружинните ленти са фиксирани, като се опитате да ги издърпате от седалката!

6. Натиснете бутоните на тръби (c) и вмъкнете тръби (d). При фиксиране щифтовете ще се покажат през отворите и ще чуете „щрак/click “.

ВАЖНО! Издърпайте нагоре рамката, за да се уверите, че е фиксирана!

ВНИМАНИЕ! Уверете се, че лентите не са усукани!

7. Прегънете горния край на дамаската (5) назад и го поставете в отвора на седалката.

8. Поставете се седемте отвора на дамаската към съответните щифтове на седалката.

9. Когато използвате играчката „ПИАНО“ трябва да отстраните дамаската от седалката. Подравнете двата отвора в долната част на пианото със закопчалката на горната табла.

   A. Отстранете капачето (1).
   B. Вмъкнете гумената каишка на гърба на играчката „Пиано“ в отвора на таблата (2).
   C. Завъртете токата, за да заключите коланчето.

10. Вмъкнете арката с играчка (7) в отворите, както е показано на фигурата.

11. Сглобена играчка.

ФУНКЦИИ

12.Регулиране височината на седлаката

Височината на седалката може да се регулира в 2 позиции.

A. Поставете детето в седалката.

ВНИМАНИЕ! Когато детето е поставено в активния център за игра, пръстите на краката му трябва да докосват пода (без то да подскача)!

Ако детето е стъпило с цяло стъпало на пода или ако пръстите му не докосват пода, трябва да регулирате височината на седалката на подходящата за Вашето дете позиция.

B. Издърпайте лентата и завъртете осичката в края, за да освободите лентата.

C. Поставете осичката в желания отвор на лентата и фиксирайте, както е описано в т.5.

13. Музикална играчка „ПИАНО“

Преместете плъзгач (1,2,3), за да включите или изключите играчката. При включване се възпроизвежда музика и светлини.

Преместете плъзгач 2 за ИЗКЛ./ ТИХ звук / СИЛЕН звук.

За да използвате тези функции е необходимо да поставите 3 броя батерии тип AA/1,5V в гнездото за батерии:

1. Отвийте винта на капачето като използвате отвертка и отстранете капачето.

Забележка: Капачето на гнездото за батерии е в долната част на играчката.

2. Поставете 3 броя батерии, тип AA/1,5V, като спазвате означения поляритет.

3. Поставете отново капачето на отделението за батерии и фиксирайте с винта като използвате отвертка.

УКАЗАНИЯ ЗА ПРОФИЛАКТИКА И ПОДДРЪЖКА

- Периодично проверявайте изправността на отделните части. Всички повредени части трябва да бъдат ремонтирани или подменени.
- Не обливайте продукта с вода. Почиствайте с мека кърпа, навлажнена с вода или с неутрален течен препарат.
- Не почиствайте с агресивни препарати, съдържащи абразивни частици, амоняк, белина или спирт.
- Дамаската може да перете на ръка при температура до 30°C.
- Преустановете ползването на продукта, ако установите повреда или някоя функция не работи.
- Винаги след почистване оставяйте продукта да изсъхне напълно и след това го използвайте или приберете за съхранение.
- Не съхранявайте в помещения с много топъл въздух или в близост до източници на топлина, за да не се деформира.
- Съхранявайте продукта на чисто и сухо място. Не излагайте на прякото въздействие на околната среда - слънце, дъжд, влага или резки температурни промени!
- Не поставяйте тежки предмети върху продукта, когато го транспортирате или съхранявате.
- При проблеми, свързани с нормалната експлоатация, се обръщайте за консултация или ремонт към оторизираните сервизи.

EN

EN: INSTRUCTIONS FOR USE

IMPORTANT! KEEP THESE INSTRUCTIONS FOR FUTURE REFERENCE

TO ENSURE THE SAFE USE OF THIS PRODUCT AND TO PROTECT THE CHILD FROM INJURY, FOLLOW ALL WARNINGS, INSTRUCTIONS AND RECOMMENDATIONS IN THESE INSTRUCTIONS!

IMPORTANT! WARNINGS!

- **WARNING!** NEVER LEAVE THE CHILD UNATTENDED!
- **WARNING!** THIS PRODUCT IS NOT SUITABLE FOR CHILDREN WEIGHING MORE THAN 11,3 kg AND TALLER THAN 81 cm!
- **WARNING!** USE THE PRODUCT ONLY FOR CHILDREN WHO CAN HOLD THEIR HEAD UPRIGHT UNASSISTED, WHO CANNOT WALK OR CLIMB OUT OF THE PRODUCT, APPROXIMATELY OVER 6 MONTHS OF AGE!
- **WARNING!** DISCONTINUE USE OF THE TOY ONCE THE CHILD BEGINS TO WALK UNASSISTED.
- **WARNING!** DO NOT USE THE PRODUCT AS A SWING!
- **WARNING!** PLACE THE TOY ONLY ON HARD, DRY, FLAT AND LEVEL SURFACES WHEN A CHILD IS INSIDE TO AVOID THE RISK OF FALLING AND SUFFOCATION!
- **WARNING!** KEEP AWAY FROM FIRE!
- **WARNING!** DO NOT USE THE PRODUCT IF YOU FIND BROKEN, LOOSE, DAMAGED OR MISSING PARTS.
- **WARNING!** THIS PACKAGE CONTAINS SMALL PARTS! DO NOT ALLOW CHILDREN UNDER 3 YEARS OF AGE TO BE PRESENT DURING ASSEMBLY!
- Assembly of the product and its accessories must be carried out ONLY by an adult!
- The seat height must be adjusted according to the child's height.
- The child must be properly and safely positioned in the seat of the toy.
- Use the product only for short periods of time. Recommended duration – up to 20 minutes.
- Do not allow children to play near the product.
- Before each use, make sure the toy is fully assembled, all parts are secured and all locking mechanisms are engaged!
- Use only as intended and only in domestic environments!
- Do not lift or move the activity center while the child is in it!
- Do not attach additional cords or strings to the product to avoid risk of strangulation!
- Do not use spare parts or other components not supplied by the manufacturer! The manufacturer accepts no responsibility for safety if spare parts other than the original or those approved for this product type are used.
- Do not make alterations or modifications to the product's construction! If necessary, contact the retailer or an authorized service center for advice and repair.
- Keep plastic packaging bags away from children to avoid the risk of suffocation!

IMPORTANT! WARNINGS AND INSTRUCTIONS FOR HANDLING BATTERIES

Always secure the battery compartment with the cover after inserting the batteries.* Do not allow children to have access to the batteries or to play with them!* Insert only batteries of the specified type and voltage.* Do not use batteries of different types and voltages.* Do not mix new and used batteries.* Do not recharge batteries that are not rechargeable.* Do not short-circuit the contact surfaces.* Batteries must be inserted with the correct polarity (+ and -) into the battery compartment.* Remove damaged and exhausted batteries.* Do not recharge batteries that are not rechargeable.* Rechargeable batteries must be recharged only by an adult.* Rechargeable batteries must be removed from the product before charging.* Remove the batteries when the product is not going to be used.* Do not dispose of batteries in open fire.* Batteries must not be disassembled.

ATTENTION! The waste generated by exhausted and unusable batteries must be collected separately. It is forbidden to dispose of them in containers for mixed household waste. Dispose of batteries only in designated areas.

ASSEMBLY INSTRUCTIONS

WARNING! FOLLOW EXACTLY THE INSTRUCTIONS AND THE SEQUENCE OF ASSEMBLY AND USE OF THE PRODUCT ACCORDING TO THE TEXT AND ILLUSTRATIONS PROVIDED IN THE MANUAL.

WARNING! CHECK THE SECURITY OF THE FIXING AFTER EACH OPERATION!

WARNING! KEEP YOUR HANDS AWAY TO AVOID PINCHING DURING EACH OPERATION!

Required tools: SCREWDRIVER (not included with the product)

1. MAIN PARTS:

1 – Upper tray; 2 – Base tubes; 3 – Support tube (2 pcs.); 4 – Support tube; 5 – Upholstery; 6 – Musical toy; 7 – Toy arch.

2. Press the buttons on tube (b) and insert them into the openings of tube (a).

3. When fixed, the pins will appear through the holes and you will hear a „click“. The base is assembled.

4. Insert the spring straps into the openings of the upper tray.

5. Pull the strap from the back of the seat. Turn the axle at the end of the strap and place it into the opening as shown in the figure. The spring strap is fixed.

IMPORTANT! Make sure the spring straps are fixed by trying to pull them out of the seat!

6. Press the buttons on tubes (c) and insert tubes (d). When fixed, the pins will appear through the holes and you will hear a „click“.

IMPORTANT! Pull the frame upwards to ensure it is fixed!

WARNING! Make sure the straps are not twisted!

7. Fold back the top edge of the upholstery (5) and place it into the seat opening.

8. Align the seven holes of the upholstery with the corresponding pins of the seat.

9. When using the “PIANO” toy, you must remove the seat upholstery. Align the two openings at the bottom of the piano with the latch on the upper panel.

A. Remove the cover (1).

B. Insert the rubber strap on the back of the “Piano” toy into the opening on the panel (2).

C. Rotate the buckle to lock the strap.

10. Insert the toy arch (7) into the openings as shown in the figure.

11. The toy is assembled.

FUNCTIONS

12. Adjusting the seat height

The seat height can be adjusted to 2 positions.

A. Place the child in the seat.

WARNING! When the child is placed in the activity center, their toes must touch the floor (without bouncing)!

If the child's whole foot touches the floor or if their toes do not reach the floor, adjust the seat height to the correct position for your child.

B. Pull the strap and turn the axle at the end to release the strap.

C. Insert the axle into the desired strap opening and fix as described in item 5.

13. Musical Toy "PIANO"

Move the slider (1, 2, 3) to turn the toy on or off. When switched on, music and lights are activated. Move slider 2 to switch between OFF / LOW volume / HIGH volume.

To use these functions, you need to insert 3 AA/1.5V batteries into the battery compartment:

1. Unscrew the screw on the cover using a screwdriver and remove the cover.

Note: The battery compartment cover is located at the bottom of the toy.

2. Insert 3 x AA/1.5V batteries, observing the indicated polarity.
3. Replace the battery compartment cover and secure it with the screw using a screwdriver.

MAINTENANCE AND CARE INSTRUCTIONS

- Periodically check the condition of each part. Any damaged parts must be repaired or replaced.
- Do not immerse the product in water. Clean with a soft cloth dampened with water or a neutral liquid detergent.
- Do not clean with aggressive cleaners containing abrasive particles, ammonia, bleach, or alcohol.
- The upholstery can be hand-washed at temperatures up to 30°C.
- Discontinue use of the product if you notice damage or if any function does not work.
- Always allow the product to dry completely after cleaning before using or storing it.
- Do not store in rooms with very warm air or near heat sources to avoid deformation.
- Store the product in a clean and dry place. Do not expose to direct environmental effects such as sun, rain, moisture, or sharp temperature changes!
- Do not place heavy objects on the product during transport or storage.
- For problems related to normal operation, consult or seek repair from authorized service centers.

HU

HU: HASZNÁLATI ÚTMUTATÓ
FONTOS! ŐRIZZE MEG EZEN HASZNÁLATI

A TERMÉK BIZTONSÁGOS HASZNÁLATA ÉS A GYERMEKEK BIZTONSÁGA ÉRDEKÉBEN KÖVESSE AZ UTASÍTÁSOKBAN SZEREPLŐ MINDEN FIGYELMEZTETÉST, UTASÍTÁST ÉS AJÁNLÁST!

FONTOS! FIGYELMEZTETÉSEK!

- **FIGYELMEZTETÉS!** SOHA NE HAGYJA A GYERMEKET FELÜGYELET NÉLKÜL!
- **FIGYELMEZTETÉS!** EZ A TERMÉK NEM ALKALMAS 11,3 kg-nál NEHEZEBB ÉS 81 cm-nél MAGASABB GYERMEKEK SZÁMÁRA!
- **FIGYELMEZTETÉS!** A TERMÉKET CSAK AZOK A GYERMEKEK HASZNÁLHATJÁK, AKIK SEGÍTSÉG NÉLKÜL TUDJÁK FELTARTANI A FEJÜKET, NEM TUDNAK JÁRNI VAGY KIKÚSZNI A TERMÉKBŐL, ÉS KÖZEL 6 HÓNAPOS KORÚAK!
- **FIGYELMEZTETÉS!** A JÁTÉK HASZNÁLATÁT ABBA KELL HAGYNI, AMIKOR A GYERMEK SEGÍTSÉG NÉLKÜL KÉPES JÁRNI.
- **FIGYELMEZTETÉS!** NE HASZNÁLJA A TERMÉKET HINTÁKÉNT!
- **FIGYELMEZTETÉS!** A JÁTÉKOT CSAK KEMÉNY, SZÁRAZ, SÍK ÉS EGYENES FELÜLETRE HELYEZZÉK, AMIKOR A GYERMEK BENNE VAN, HOGY ELKERÜLJÉK A ZUHANÁS ÉS A FULLADÁS VESZÉLYÉT!
- **FIGYELMEZTETÉS!** TŰZTŐL TARTSA TÁVOL!
- **FIGYELMEZTETÉS!** NE HASZNÁLJA A TERMÉKET, HA TÖRÖTT, LENGŐ, SÉRÜLT VAGY HIÁNYZÓ ALKATRÉSZEKET TALÁL.
- **FIGYELMEZTETÉS!** EZ A CSOMAG KIS ALKATRÉSZEKET TARTALMAZ! NE ENGEDJE, HOGY 3 ÉVES KOR ALATT LÉVŐ GYERMEKEK JELEN LEGYENEK AZ ÖSSZESZERELÉS SORÁN!
- A termék és tartozékainak összeszerelését KIZÁRÓLAG felnőtt személy végezheti!
- Az ülés magasságát a gyermek magasságához kell igazítani.
- A gyermeket megfelelően és biztonságosan kell elhelyezni a játék ülésében.
- A terméket csak rövid ideig használja. Ajánlott használati idő – legfeljebb 20 perc.
- Ne engedje, hogy gyermekek a termék közelében játsszanak.
- Minden használat előtt győződjön meg arról, hogy a játék teljesen össze van szerelve, minden alkatrész rögzítve van és minden reteszelő mechanizmus be van kapcsolva!
- Csak rendeltetésszerűen és csak otthoni környezetben használja!
- Ne emelje fel és ne mozgassa az aktivitásközpontot, amíg a gyermek benne van!
- A fulladásveszély elkerülése érdekében ne rögzítsen további zsinórokat vagy kötelet a termékhez!
- Ne használjon olyan pótalkatrészeket vagy egyéb alkatrészeket, amelyeket nem a gyártó szállított! A gyártó nem vállal felelősséget a biztonságért, ha az eredeti vagy a termék típusához jóváhagyott pótalkatrészek helyett más pótalkatrészeket használnak.
- Ne végezzen módosításokat vagy változtatásokat a termék szerkezetén! Szükség esetén forduljon a kereskedőhöz vagy egy hivatalos szervizközponthoz tanácsért és javításért.
- A fulladásveszély elkerülése érdekében tartsa a műanyag csomagolózsákokat gyermekektől távol!

FONTOS! FIGYELMEZTETÉSEK ÉS UTASÍTÁSOK AZ ELEMEK KEZELÉSÉHEZ

Az akkumulátorok behelyezése után mindig zárja le az akkumulátorrekesz fedelét.* Ne engedje, hogy gyermekek hozzáférjenek az akkumulátorokhoz, vagy azokkal játsszanak!* Csak a megadott típusú és feszültségű akkumulátorokat helyezze be.* Ne használjon különböző típusú és feszültségű akkumulátorokat.* Ne keverje az új és a használt akkumulátorokat.* Ne töltse újra az újratölthető akkumulátorokat.* Ne rövidre zárja az érintkezőfelületeket.* Az elemeket a megfelelő polaritással (+ és -) kell behelyezni az elemtartó rekeszbe.* Távolítsa el a sérült és lemerült elemeket.* Ne töltse újra az újratölthető elemeket.* Az újratölthető elemeket csak felnőtt személy töltheti újra.* Az újratölthető elemeket a töltés előtt ki kell venni a termékből.* Ha a terméket nem használja, vegye ki belőle az elemeket.* Ne dobja az elemeket nyílt tűzbe.* Az elemeket nem szabad szétszerelni.

FIGYELEM! A lemerült és használhatatlan elemek hulladékát külön kell gyűjteni. Tilos azokat a vegyes háztartási hulladékot tartalmazó konténerekbe dobni. Az elemeket csak a kijelölt helyeken szabad elhelyezni.

ÖSSZESZERELÉSI ÚTMUTATÓ

FIGYELEM! KÖVESSE PONTOSAN A KÉZIKÖNYVBEN SZEREPLŐ UTASÍTÁSOKAT ÉS A TERMÉK ÖSSZESZERELÉSÉNEK ÉS HASZNÁLATÁNAK SORRENDJÉT.

FIGYELEM! MINDEN MŰVELET UTÁN ELLENŐRIZZE A RÖGZÍTÉS BIZTONSÁGOS MŰKÖDÉSÉT!

FIGYELEM! MINDEN MŰVELET SORÁN TARTSA TÁVOL A KEZÉT, HOGY NE CSÍPJE MEG!

Szükséges szerszámok: CSavarhúzó (nem tartozék a termékhez)

1. FŐ ALKATRÉSZEK:

1 – Felső tálca; 2 – Alapcsövek; 3 – Támasztócső (2 db); 4 – Támasztócső; 5 – Kárpit; 6 – Zenei játék; 7 – Játékív.

2. Nyomja meg a (b) cső gombjait, és illessze be őket a (a) cső nyílásaiba.

3. A rögzítés után a csapok kilátszanak a lyukakból, és egy „kattintás” hallatszik. Az alap össze van szerelve.

4. Helyezze be a rugós pántokat a felső tálca nyílásaiba.

5. Húzza ki a hevedert az ülés hátsó részéből. Forgassa el a heveder végén lévő tengelyt, és helyezze be az ábrán látható nyílásba. A rugós heveder rögzítve van.

FONTOS! Győződjön meg arról, hogy a rugós pántok rögzítve vannak, megpróbálva kihúzni őket az ülésből!

6. Nyomja meg a csöveken (c) található gombokat, és helyezze be a csöveket (d). A rögzítés után a csapok kilátszanak a lyukakból, és egy „kattintás” hallatszik.

FONTOS! Húzza felfelé a keretet, hogy megbizonyosodjon a rögzítéséről!

FIGYELEM! Győződjön meg arról, hogy a pántok nem csavarodtak meg!

7. Hajtsa vissza a kárpit (5) felső szélét, és helyezze be az ülés nyílásába.

8. Igazítsa a kárpit hét lyukát az ülés megfelelő csapjaihoz.

9. A „PIANO” játék használatakor el kell távolítani az üléskárpitot. Igazítsa a zongora alján lévő két nyílást a felső panel reteszéhez.

A. Távolítsa el a fedelet (1).

B. Helyezze be a „Piano” játék hátoldalán lévő gumiszalagot a panel nyílásába (2).

C. Fordítsa el a csatot a szíj rögzítéséhez.

10. Helyezze be a játékív (7) az ábrán látható nyílásokba.

11. Az játék összeszerelve.

FUNKCIÓK

12. Az ülés magasságának beállítása

Az ülés magassága 2 pozícióba állítható.

A. Helyezze a gyermeket az ülésbe.

FIGYELEM! Amikor a gyermeket az aktivitásközpontba helyezi, a lábujjai érintkezzenek a padlóval (ugrás nélkül)!

Ha a gyermek egész lába érinti a padlót, vagy ha a lábujjai nem érik el a padlót, állítsa be az ülés magasságát a gyermekének megfelelő pozícióba.

B. Húzza meg a hevedert, és forgassa el a végén lévő tengelyt a heveder kioldásához.

C. Helyezze a tengelyt a kívánt hevedernyílásba, és rögzítse az 5. pontban leírtak szerint.

13. Zenei játék „PIANO”

Mozgassa a csúszkát (1, 2, 3) a játék be- vagy kikapcsolásához. Bekapcsoláskor a zene és a fények aktiválódnak. Mozgassa a 2-es csúszkát a KI / HALK / HANGOS hangerő közötti váltáshoz.

A funkciók használatához helyezzen be 3 darab AA/1,5V elemet az elemtartó rekeszbe:

1. Csavarhúzó segítségével csavarja ki a fedél csavarját, majd távolítsa el a fedelet.

Megjegyzés: Az elemtartó fedele a játék alján található.

2. Helyezzen be 3 darab AA/1,5V elemet a jelzett polaritásnak megfelelően.
3. Helyezze vissza az elemtartó fedelét, és rögzítse a csavarral csavarhúzó segítségével.

KARBANTARTÁSI ÉS ÁPOLÁSI ÚTMUTATÓ

- Rendszeresen ellenőrizze az egyes alkatrészek állapotát. A sérült alkatrészeket javítani vagy cserélni kell.
- Ne merítse a terméket vízbe. Tisztítsa meg vízzel vagy semleges folyékony tisztítószerrel megnedvesített puha ruhával.
- Ne tisztítsa agresszív, csiszoló részecskéket, ammóniát, fehérítőt vagy alkoholt tartalmazó tisztítószerekkel.
- A kárpit 30 °C-os hőmérsékleten kézzel mosható.
- Ha sérülést észlel, vagy valamelyik funkció nem működik, ne használja tovább a terméket.
- A tisztítás után mindig hagyja a terméket teljesen megszáradni, mielőtt használná vagy tárolná.
- A deformáció elkerülése érdekében ne tárolja nagyon meleg levegőjű helyiségekben vagy hőforrások közelében.
- A terméket tiszta és száraz helyen tárolja. Ne tegye ki közvetlen környezeti hatásoknak, mint például nap, eső, nedvesség vagy hirtelen hőmérséklet-változások!
- Szállítás vagy tárolás közben ne helyezzen nehéz tárgyakat a termékre.
- A normál működéssel kapcsolatos problémák esetén forduljon a hivatalos szervizközpontokhoz vagy kérjen javítást.

ES

INSTRUCCIONES DE USO
¡IMPORTANTE! CONSERVE ESTAS INSTRUCCIONES PARA FUTURAS CONSULTAS

PARA GARANTIZAR EL USO SEGURO DE ESTE PRODUCTO Y PROTEGER AL NIÑO DE LESIONES, SIGA TODAS LAS ADVERTENCIAS, INSTRUCCIONES Y RECOMENDACIONES DE ESTAS INSTRUCCIONES.

¡IMPORTANTE! ¡ADVERTENCIAS!

- **¡ADVERTENCIA!** ¡NUNCA DEJE AL NIÑO SIN SUPERVISIÓN!
- ADVERTENCIA: ESTE PRODUCTO NO ES APTO PARA NIÑOS QUE PESEN MÁS DE 11,3 kg Y MIDAN MÁS DE 81 cm.
- **¡ADVERTENCIA!** ¡UTILICE EL PRODUCTO ÚNICAMENTE PARA NIÑOS QUE PUEDAN MANTENER LA CABEZA ERGUIDA SIN AYUDA, QUE NO PUEDAN CAMINAR NI SALIR DEL PRODUCTO, DE APROXIMADAMENTE MÁS DE 6 MESES DE EDAD!
- **¡ADVERTENCIA!** DEJE DE UTILIZAR EL JUGUETE UNA VEZ QUE EL NIÑO EMPIECE A CAMINAR SIN AYUDA.
- **¡ADVERTENCIA!** ¡NO UTILICE EL PRODUCTO COMO COLUMPI!
- **¡ADVERTENCIA!** COLOQUE EL JUGUETE ÚNICAMENTE EN SUPERFICIES DURAS, SECAS, PLANAS Y NIVELADAS CUANDO EL NIÑO ESTÉ DENTRO PARA EVITAR EL RIESGO DE CAÍDA Y ASFIXIA.
- **¡ADVERTENCIA!** ¡MANTÉNGALO ALEJADO DEL FUEGO!
- **¡ADVERTENCIA!** NO UTILICE EL PRODUCTO SI ENCUENTRA PIEZAS ROTAS, SUELTAS, DAÑADAS O QUE FALTAN.
- **¡ADVERTENCIA!** ¡ESTE PAQUETE CONTIENE PIEZAS PEQUEÑAS! ¡NO PERMITA QUE LOS NIÑOS MENORES DE 3 AÑOS ESTÉN PRESENTES DURANTE EL MONTAJE!
- El montaje del producto y sus accesorios debe ser realizado ÚNICAMENTE por un adulto.
- La altura del asiento debe ajustarse según la altura del niño.
- El niño debe estar colocado de forma adecuada y segura en el asiento del juguete.
- Utilice el producto solo durante periodos cortos de tiempo. Duración recomendada: hasta 20 minutos.
- No permita que los niños jueguen cerca del producto.
- Antes de cada uso, asegúrese de que el juguete esté completamente montado, que todas las piezas estén bien fijadas y que todos los mecanismos de bloqueo estén activados.
- Úselo solo para los fines previstos y solo en entornos domésticos.
- No levante ni mueva el centro de actividades mientras el niño esté dentro.
- No coloque cordones o cuerdas adicionales en el producto para evitar el riesgo de estrangulamiento.
- No utilice piezas de repuesto u otros componentes que no hayan sido suministrados por el fabricante. El fabricante no se hace responsable de la seguridad si se utilizan piezas de repuesto que no sean las originales o las aprobadas para este tipo de producto.
- No realice alteraciones ni modificaciones en la estructura del producto. Si es necesario, póngase en contacto con el distribuidor o con un centro de servicio autorizado para obtener asesoramiento y repararlo.
- Mantenga las bolsas de plástico del embalaje fuera del alcance de los niños para evitar el riesgo de asfixia.

¡IMPORTANTE! ADVERTENCIAS E INSTRUCCIONES PARA MANIPULAR LAS PILAS

Cierre siempre el compartimento de las pilas con la tapa después de insertarlas.* No permita que los niños tengan acceso a las pilas ni jueguen con ellas.* Inserte únicamente pilas del tipo y voltaje especificados.* No utilice pilas de diferentes tipos y voltajes.* No mezcle pilas nuevas y usadas.* No recargue pilas que no sean recargables.* No provoque cortocircuitos en las superficies de contacto.* Las pilas deben insertarse con la polaridad correcta (+ y -) en el compartimento de las pilas.* Retire las pilas dañadas y agotadas.* No recargue pilas que no sean recargables.* Las pilas recargables solo deben ser recargadas por un adulto.* Las pilas recargables deben retirarse del producto antes de recargarlas.* Retire las pilas cuando no vaya a utilizar el producto.* No tire las pilas al fuego.* Las pilas no deben desmontarse.

¡ATENCIÓN! Los residuos generados por las pilas agotadas e inservibles deben recogerse por separado. Está prohibido desecharlas en contenedores de residuos domésticos mixtos. Deseche las pilas únicamente en las zonas designadas para ello.

INSTRUCCIONES DE MONTAJE

¡ADVERTENCIA! SIGA EXACTAMENTE LAS INSTRUCCIONES Y LA SECUENCIA DE MONTAJE Y USO DEL PRODUCTO DE ACUERDO CON EL TEXTO Y LAS ILUSTRACIONES PROPORCIONADOS EN EL MANUAL.
¡ADVERTENCIA! ¡COMPRUEBE LA SEGURIDAD DE LA FIJACIÓN DESPUÉS DE CADA OPERACIÓN!
¡ADVERTENCIA! ¡MANTENGA LAS MANOS ALEJADAS PARA EVITAR PINCHAZOS DURANTE CADA OPERACIÓN!
Herramientas necesarias: DESTORNILLADOR (no incluido con el producto)

1. PIEZAS PRINCIPALES:

1 – Bandeja superior; 2 – Tubos de base; 3 – Tubo de soporte (2 unidades); 4 – Tubo de soporte; 5 – Tapicería; 6 – Juguete musical; 7 – Arco de juguetes.

2. Presione los botones del tubo (b) e insértelos en las aberturas del tubo (a).

3. Una vez fijados, los pasadores aparecerán a través de los orificios y se oirá un «clic». La base está montada.

4. Inserte las correas elásticas en las aberturas de la bandeja superior.

5. Tire de la correa desde la parte trasera del asiento. Gire el eje situado en el extremo de la correa y colóquelo en la abertura, tal y como se muestra en la figura. La correa con resorte queda fijada.

¡IMPORTANTE! ¡Asegúrese de que las correas con resorte están fijadas intentando sacarlas del asiento!

6. Presione los botones de los tubos (c) e inserte los tubos (d). Cuando estén fijados, los pasadores aparecerán a través de los orificios y oirá un «clic».

¡IMPORTANTE! ¡Tire del marco hacia arriba para asegurarse de que está fijado!

¡ADVERTENCIA! ¡Asegúrese de que las correas no estén torcidas!

7. Doble hacia atrás el borde superior de la tapicería (5) y colóquelo en la abertura del asiento.

8. Alinee los siete orificios de la tapicería con los pasadores correspondientes del asiento.

9. Al usar el juguete “PIANO”, debe retirar la tapicería del asiento. Alinee las dos aberturas en la parte inferior del piano con el cierre del panel superior.

A. Retire la tapa (1).

B. Inserte la correa de goma en la parte posterior del juguete “Piano” en la abertura del panel (2).

C. Gire la hebilla para bloquear la correa.Fije la bandeja de juguetes (6) a la bandeja y presione hasta que oiga un «clic» y se bloquee.

10. Inserte el arco de juguetes (7) en las aberturas como se muestra en la figura.

11. El juguete está montado.

FUNCIONES

12. Ajuste de la altura del asiento

La altura del asiento se puede ajustar en 2 posiciones.

A. Coloque al niño en el asiento.

¡ADVERTENCIA! Cuando el niño esté sentado en el centro de actividades, sus dedos de los pies deben tocar el suelo (sin rebotar).

Si todo el pie del niño toca el suelo o si los dedos de los pies no llegan al suelo, ajuste la altura del asiento a la posición correcta para su hijo.

B. Tire de la correa y gire el eje del extremo para soltar la correa.

C. Inserte el eje en la abertura de la correa deseada y fíjelo como se describe en el punto 5.

13. Juguete musical "PIANO"

Mueva el control deslizante (1, 2, 3) para encender o apagar el juguete. Al encenderlo, se activan la música y las luces. Mueva el control deslizante 2 para cambiar entre APAGADO / VOLUMEN BAJO / VOLUMEN ALTO.

Para utilizar estas funciones, debe insertar 3 pilas AA/1,5V en el compartimento de las pilas:

1. Desatornille el tornillo de la tapa con un destornillador y retire la tapa.

Nota: La tapa del compartimento de las pilas se encuentra en la parte inferior del juguete.

2. Inserte 3 pilas AA/1,5V respetando la polaridad indicada.

3. Vuelva a colocar la tapa del compartimento de las pilas y fíjela con el tornillo usando un destornillador.

INSTRUCCIONES DE MANTENIMIENTO Y CUIDADO

- Compruebe periódicamente el estado de cada pieza. Las piezas dañadas deben repararse o sustituirse.
- No sumerja el producto en agua. Límpielo con un paño suave humedecido con agua o un detergente líquido neutro.
- No lo limpie con productos agresivos que contengan partículas abrasivas, amoniaco, lejía o alcohol.
- La tapicería se puede lavar a mano a temperaturas de hasta 30 °C.
- Deje de utilizar el producto si observa algún daño o si alguna de sus funciones no funciona correctamente.
- Deje siempre que el producto se seque completamente después de limpiarlo antes de utilizarlo o guardarlo.
- No lo guarde en habitaciones con aire muy caliente ni cerca de fuentes de calor para evitar deformaciones.
- Guarde el producto en un lugar limpio y seco. No lo exponga a efectos ambientales directos como el sol, la lluvia, la humedad o cambios bruscos de temperatura.
- No coloque objetos pesados sobre el producto durante el transporte o el almacenamiento.
- Para problemas relacionados con el funcionamiento normal, consulte o solicite la reparación a centros de servicio autorizados.

IT

ISTRUZIONI PER L'USO
IMPORTANTE! CONSERVARE QUESTE ISTRUZIONI PER FUTURI RIFERIMENTI

PER GARANTIRE L'USO SICURO DI QUESTO PRODOTTO E PROTEGGERE IL BAMBINO DA LESIONI, SEGUIRE TUTTE LE AVVERTENZE, LE ISTRUZIONI E LE RACCOMANDAZIONI CONTENUTE IN QUESTE ISTRUZIONI!

IMPORTANTE! AVVERTENZE!

- **ATTENZIONE!** NON LASCIARE MAI IL BAMBINO SENZA SORVEGLIANZA!
- **ATTENZIONE!** QUESTO PRODOTTO NON È ADATTO A BAMBINI DI PESO SUPERIORE A 11,3 kg E DI ALTEZZA SUPERIORE A 81 cm!
- **ATTENZIONE!** UTILIZZARE IL PRODOTTO SOLO PER BAMBINI IN GRADO DI TENERE LA TESTA DIRITTA SENZA AIUTO, CHE NON SONO IN GRADO DI CAMMINARE O DI USCIRE DAL PRODOTTO, DI ETÀ SUPERIORE A CIRCA 6 MESI!
- **ATTENZIONE!** INTERROMPERE L'USO DEL GIOCATTOLO NON APPENA IL BAMBINO INIZIA A CAMMINARE SENZA AIUTO.
- **ATTENZIONE!** NON UTILIZZARE IL PRODOTTO COME ALTALENA!
- **ATTENZIONE!** POSIZIONARE IL GIOCATTOLO SOLO SU SUPERFICI DURE, ASCIUTTE, PIANE E LIVELLATE QUANDO IL BAMBINO È ALL'INTERNO PER EVITARE IL RISCHIO DI CADUTE E SOFFOCAMENTO!
- **ATTENZIONE!** TENERE LONTANO DAL FUOCO!
- **ATTENZIONE!** NON UTILIZZARE IL PRODOTTO SE SI RISCONTRANO PARTI ROTTE, ALLENTATE, DANNEGGIATE O MANCANTI.
- **ATTENZIONE!** QUESTA CONFEZIONE CONTIENE PICCOLE PARTI! NON PERMETTERE AI BAMBINI DI ETÀ INFERIORE AI 3 ANNI DI ESSERE PRESENTI DURANTE IL MONTAGGIO!
- Il montaggio del prodotto e dei suoi accessori deve essere effettuato ESCLUSIVAMENTE da un adulto!
- L'altezza del sedile deve essere regolata in base all'altezza del bambino.
- Il bambino deve essere posizionato in modo corretto e sicuro sul sedile del giocattolo.
- Utilizzare il prodotto solo per brevi periodi di tempo. Durata consigliata: fino a 20 minuti.
- Non consentire ai bambini di giocare vicino al prodotto.
- Prima di ogni utilizzo, assicurarsi che il giocattolo sia completamente assemblato, che tutte le parti siano fissate e che tutti i meccanismi di bloccaggio siano inseriti!
- Utilizzare solo per l'uso previsto e solo in ambienti domestici!
- Non sollevare o spostare il centro attività mentre il bambino è al suo interno!
- Non fissare cordicelle o fili aggiuntivi al prodotto per evitare il rischio di strangolamento!
- Non utilizzare pezzi di ricambio o altri componenti non forniti dal produttore! Il produttore non si assume alcuna responsabilità in materia di sicurezza se vengono utilizzati pezzi di ricambio diversi da quelli originali o approvati per questo tipo di prodotto.
- Non apportare alterazioni o modifiche alla struttura del prodotto! Se necessario, contattare il rivenditore o un centro di assistenza autorizzato per consigli e riparazioni.

IMPORTANTE! AVVERTENZE E ISTRUZIONI PER LA MANIPOLAZIONE DELLE BATTERIE

Dopo aver inserito le batterie, chiudere sempre il vano batterie con il coperchio.* Non consentire ai bambini di accedere alle batterie o di giocarci!* Inserire solo batterie del tipo e della tensione specificati.* Non utilizzare batterie di tipo e tensione diversi.* Non mescolare batterie nuove e usate.* Non ricaricare batterie non ricaricabili.* Non cortocircuitare le superfici di contatto.* Le batterie devono essere inserite con la polarità corretta (+ e -) nel vano batterie.* Rimuovere le batterie danneggiate ed esaurite.* Non ricaricare batterie non ricaricabili.* Le batterie ricaricabili devono essere ricaricate solo da un adulto.* Le batterie ricaricabili devono essere rimosse dal prodotto prima della ricarica.* Rimuovere le batterie quando il prodotto non viene utilizzato.* Non smaltire le batterie nel fuoco.* Le batterie non devono essere smontate.

ATTENZIONE! I rifiuti generati dalle batterie esaurite e inutilizzabili devono essere raccolti separatamente. È vietato smaltirli nei contenitori per i rifiuti domestici misti. Smaltire le batterie solo nelle aree designate.

ISTRUZIONI DI MONTAGGIO

ATTENZIONE! SEGUIRE ESATTAMENTE LE ISTRUZIONI E LA SEQUENZA DI MONTAGGIO E UTILIZZO DEL PRODOTTO SECONDO IL TESTO E LE ILLUSTRAZIONI FORNITI NEL MANUALE.
ATTENZIONE! VERIFICARE LA SICUREZZA DEL FISSAGGIO DOPO OGNI OPERAZIONE!
ATTENZIONE! TENERE LE MANI LONTANE PER EVITARE DI SCHIACCIARLE DURANTE OGNI OPERAZIONE!
Attrezzi necessari: CACCIAVITE (non incluso con il prodotto)

1. PARTI PRINCIPALI:

1 – Vassoio superiore; 2 – Tubi di base; 3 – Tubo di supporto (2 pezzi); 4 – Tubo di supporto; 5 – Rivestimento; 6 – Giocattolo musicale; 7 – Arco giocattolo.

2. Premere i pulsanti sul tubo (b) e inserirli nelle aperture del tubo (a).

3. Una volta fissati, i perni appariranno attraverso i fori e si sentirà un „clic“. La base è assemblata.

4. Inserire le cinghie a molla nelle aperture del vassoio superiore.

5. Tirare la cinghia dalla parte posteriore del sedile. Ruotare l‘asse all‘estremità della cinghia e inserirlo nell‘apertura come mostrato nella figura. La cinghia a molla è fissata.

IMPORTANTE! Assicurarsi che le cinghie a molla siano fissate provando a tirarle fuori dal sedile!

6. Premere i pulsanti sui tubi (c) e inserire i tubi (d). Una volta fissati, i perni appariranno attraverso i fori e si sentirà un „clic“.

IMPORTANTE! Tirare il telaio verso l‘alto per assicurarsi che sia fissato!

ATTENZIONE! Assicurarsi che le cinghie non siano attorcigliate!

7. Ripiegare il bordo superiore del rivestimento (5) e inserirlo nell‘apertura del sedile.

8. Allineare i sette fori del rivestimento con i perni corrispondenti del sedile.

9. Quando si utilizza il giocattolo “PIANO”, è necessario rimuovere il rivestimento del sedile. Allineare le due aperture nella parte inferiore del pianoforte con la chiusura del pannello superiore.

A. Rimuovere il coperchio (1).

B. Inserire la cinghia in gomma sul retro del giocattolo “Piano” nell’apertura del pannello (2).

C. Ruotare la fibbia per bloccare la cinghia.Fissare il vassoio porta giocattoli (6) al vassoio e premere fino a sentire un „clic“ e bloccarlo.

10. Inserire l‘arco porta giocattoli (7) nelle aperture come mostrato in figura.

11. Il giocattolo è assemblato.

FUNZIONI

12. Regolazione dell‘altezza del sedile

L‘altezza del sedile può essere regolata su 2 posizioni.

A. Posizionare il bambino sul sedile.

ATTENZIONE! Quando il bambino è seduto nel centro attività, le sue dita dei piedi devono toccare il pavimento (senza rimbalzare)!

Se l‘intero piede del bambino tocca il pavimento o se le dita dei piedi non raggiungono il pavimento, regolare l‘altezza del sedile nella posizione corretta per il bambino.

B. Tirare la cinghia e ruotare l‘asse all‘estremità per sganciare la cinghia.

C. Inserire l‘asse nell‘apertura della cinghia desiderata e fissarlo come descritto al punto 5.

13. Giocattolo musicale “PIANO”

Spostare il cursore (1, 2, 3) per accendere o spegnere il giocattolo. All’accensione si attivano musica e luci. Spostare il cursore 2 per selezionare SPENTO / VOLUME BASSO / VOLUME ALTO.

Per utilizzare queste funzioni è necessario inserire 3 batterie AA/1,5V nel vano batterie:

1. Svitare la vite del coperchio con un cacciavite e rimuovere il coperchio.

Nota: Il coperchio del vano batterie si trova nella parte inferiore del giocattolo.

2. Inserire 3 batterie AA/1,5V rispettando la polarità indicata.
3. Riposizionare il coperchio del vano batterie e fissarlo con la vite usando un cacciavite.

ISTRUZIONI PER LA MANUTENZIONE E LA CURA

- Controllare periodicamente lo stato di ogni parte. Le parti danneggiate devono essere riparate o sostituite.
- Non immergere il prodotto in acqua. Pulire con un panno morbido inumidito con acqua o un detergente liquido neutro.
- Non pulire con detergenti aggressivi contenenti particelle abrasive, ammoniaca, candeggina o alcool.
- Il rivestimento può essere lavato a mano a temperature fino a 30 °C.
- Interrompere l‘uso del prodotto se si notano danni o se una qualsiasi delle funzioni non funziona.
- Lasciare sempre asciugare completamente il prodotto dopo la pulizia prima di utilizzarlo o riporlo.
- Non riporre in ambienti con aria molto calda o vicino a fonti di calore per evitare deformazioni.
- Conservare il prodotto in un luogo pulito e asciutto. Non esporre a effetti ambientali diretti come sole, pioggia, umidità o sbalzi di temperatura!
- Non appoggiare oggetti pesanti sul prodotto durante il trasporto o la conservazione.
- Per problemi relativi al normale funzionamento, consultare o richiedere la riparazione presso centri di assistenza autorizzati.

DE

GEBRAUCHSANWEISUNG

WICHTIG! BEWAHREN SIE DIESE ANLEITUNG ZUR SPÄTEREN EINSICHT AUF

UM DIE SICHERE VERWENDUNG DIESES PRODUKTS ZU GEWÄHRLEISTEN UND DAS KIND VOR VERLETZUNGEN ZU SCHÜTZEN, BEACHTEN SIE ALLE WARNHINWEISE, ANWEISUNGEN UND EMPFEHLUNGEN IN DIESER BEDIENUNGSANLEITUNG!

WICHTIG! WARNHINWEISE!

- **WARNUNG!** LASSEN SIE DAS KIND NIEMALS UNBEAUFSICHTIGT!
- **WARNUNG!** DIESES PRODUKT IST NICHT FÜR KINDER MIT EINEM GEWICHT VON MEHR ALS 11,3 kg UND EINER KÖRPERGRÖSSE VON MEHR ALS 81 cm GEEIGNET!
- **WARNUNG!** VERWENDEN SIE DAS PRODUKT NUR FÜR KINDER, DIE IHREN KOPF OHNE HILFE AUFRECHT HALTEN KÖNNEN, DIE NOCH NICHT LAUFEN ODER AUS DEM PRODUKT KLETTERN KÖNNEN UND DIE ÄNDER ALS 6 MONATE ALT SIND!
- **WARNUNG!** BEENDEN SIE DIE VERWENDUNG DES SPIELZEUGS, SOBALD DAS KIND OHNE HILFE LAUFEN KANN.
- **WARNUNG!** VERWENDEN SIE DAS PRODUKT NICHT ALS SCHAUKEL!
- WARNUNG! STELL DAS SPIELZEUG NUR AUF HARTEN, TROCKENEN, EBENEN UND GERADEN FLÄCHEN AUF, WENN EIN KIND DARIN SITZT, UM DIE GEFAHR VON STÜRZEN UND ERSTICKEN ZU VERMEIDEN!
- **WARNUNG!** VON FEUER FERNHALTEN!
- **WARNUNG!** VERWENDEN SIE DAS PRODUKT NICHT, WENN SIE BRÜCHIGE, LOSE, BESCHÄDIGTE ODER FEHLENDE TEILE FINDEN.
- **WARNUNG!**DIESE VERPACKUNG ENTHÄLT KLEINE TEILE! LASSEN SIE KINDER UNTER 3 JAHREN WÄHREND DER MONTAGE NICHT IN DER NÄHE!
- Die Montage des Produkts und seines Zubehörs darf NUR von einem Erwachsenen durchgeführt werden!
- Die Sitzhöhe muss entsprechend der Größe des Kindes eingestellt werden.
- Das Kind muss ordnungsgemäß und sicher im Sitz des Spielzeugs positioniert werden.
- Verwenden Sie das Produkt nur für kurze Zeiträume. Empfohlene Dauer – bis zu 20 Minuten.
- Lassen Sie Kinder nicht in der Nähe des Produkts spielen.
- Vergewissern Sie sich vor jedem Gebrauch, dass das Spielzeug vollständig zusammengebaut ist, alle Teile sicher befestigt sind und alle Verriegelungsmechanismen eingerastet sind!
- Verwenden Sie das Produkt nur bestimmungsgemäß und nur in häuslicher Umgebung!
- Heben oder bewegen Sie das Activity-Center nicht, während sich das Kind darin befindet!
- Befestigen Sie keine zusätzlichen Schnüre oder Kordeln am Produkt, um Strangulationsgefahr zu vermeiden!
- Verwenden Sie keine Ersatzteile oder andere Komponenten, die nicht vom Hersteller geliefert wurden! Der Hersteller übernimmt keine Verantwortung für die Sicherheit, wenn andere als die Originalersatzteile oder für diesen Produkttyp zugelassene Ersatzteile verwendet werden.
- Nehmen Sie keine Änderungen oder Modifikationen an der Konstruktion des Produkts vor! Wenden Sie sich bei Bedarf an den Händler oder einen autorisierten Kundendienst, um Rat und Hilfe bei der Reparatur zu erhalten.
- Halten Sie Plastikverpackungsbeutel von Kindern fern, um Erstickungsgefahr zu vermeiden!

WICHTIG! WARNHINWEISE UND ANWEISUNGEN ZUM UMGANG MIT BATTERIEN

Verschließen Sie das Batteriefach nach dem Einlegen der Batterien immer mit dem Deckel.* Lassen Sie Kinder nicht an die Batterien und spielen Sie nicht damit!* Legen Sie nur Batterien des angegebenen Typs und der angegebenen Spannung ein.* Verwenden Sie keine Batterien unterschiedlichen Typs und unterschiedlicher Spannung.* Mischen Sie keine neuen und gebrauchten Batterien.* Laden Sie keine Batterien, die nicht wiederaufladbar sind.* Schließen Sie die Kontaktflächen nicht kurz.* Die Batterien müssen mit der richtigen Polarität (+ und -) in das Batteriefach eingelegt werden.* Entfernen Sie beschädigte und leere Batterien.* Laden Sie keine Batterien auf, die nicht wiederaufladbar sind.* Wiederaufladbare Batterien dürfen nur von Erwachsenen aufgeladen werden.* Wiederaufladbare Batterien müssen vor dem Aufladen aus dem Produkt entfernt werden.* Entfernen Sie die Batterien, wenn das Produkt nicht verwendet wird.* Entsorgen Sie Batterien nicht im offenen Feuer.* Batterien dürfen nicht zerlegt werden.

ACHTUNG! Der Abfall von leeren und unbrauchbaren Batterien muss separat gesammelt werden. Es ist verboten, sie in Behältern für gemischten Hausmüll zu entsorgen. Entsorgen Sie Batterien nur an dafür vorgesehenen Stellen.

MONTAGEANLEITUNG

WARNUNG! BEACHTEN SIE GENAU DIE ANWEISUNGEN UND DIE REIHENFOLGE DER MONTAGE UND VERWENDUNG DES PRODUKTS GEMÄSS DEM TEXT UND DEN ABBILDUNGEN IN DER BEDIENUNGSANLEITUNG.
WARNUNG! ÜBERPRÜFEN SIE NACH JEDEM ARBEITSSCHRITT DIE SICHERHEIT DER BEFESTIGUNG!
WARNUNG! HALTEN SIE IHRE HÄNDE WÄHREND JEDEM ARBEITSVORGANG FERN, UM EIN EINKLEMMEN ZU VERMEIDEN!
Erforderliche Werkzeuge: SCHRAUBENDREHER (nicht im Lieferumfang enthalten)

1. HAUPTTEILE:

1 – Obere Ablage; 2 – Basisrohre; 3 – Stützrohre (2 Stück); 4 – Stützrohr; 5 – Polsterung; 6 – Musikalisches Spielzeug; 7 – Spielzeugbogen.

2. Drücken Sie die Knöpfe an Rohr (b) und stecken Sie sie in die Öffnungen von Rohr (a).

3. Wenn sie fixiert sind, ragen die Stifte durch die Löcher und Sie hören ein „Klicken”. Die Basis ist montiert.

4. Stecken Sie die Federbänder in die Öffnungen der oberen Ablage.

5. Ziehen Sie den Gurt von der Rückseite des Sitzes. Drehen Sie die Achse am Ende des Gurtes und setzen Sie sie wie in der Abbildung gezeigt in die Öffnung ein. Der Federgurt ist nun befestigt.

WICHTIG! Vergewissern Sie sich, dass die Federbänder befestigt sind, indem Sie versuchen, sie aus dem Sitz herauszuziehen!

6. Drücken Sie die Knöpfe an den Rohren (c) und setzen Sie die Rohre (d) ein. Wenn sie befestigt sind, ragen die Stifte durch die Löcher und Sie hören ein „Klicken”.

WICHTIG! Ziehen Sie den Rahmen nach oben, um sicherzustellen, dass er befestigt ist!

WARNUNG! Stellen Sie sicher, dass die Gurte nicht verdreht sind!

7. Falten Sie die Oberkante der Polsterung (5) zurück und legen Sie sie in die Sitzöffnung.

8. Richten Sie die sieben Löcher der Polsterung an den entsprechenden Stiften des Sitzes aus.

9. Beim Gebrauch des „PIANO“-Spielzeugs muss der Sitzbezug entfernt werden. Richten Sie die beiden Öffnungen an der Unterseite des Klaviers mit der Verriegelung am oberen Panel aus.

A. Entfernen Sie die Abdeckung (1).

B. Führen Sie den Gummiriemen auf der Rückseite des „Piano“-Spielzeugs in die Öffnung des Panels (2) ein.

C. Drehen Sie die Schnalle, um den Riemen zu sichern.

10. Setzen Sie den Spielzeugbogen (7) wie in der Abbildung gezeigt in die Öffnungen ein.

11. Das Spielzeug ist nun zusammengebaut.

FUNKTIONEN

12. Einstellen der Sitzhöhe

Die Sitzhöhe kann in 2 Positionen eingestellt werden.

A. Setzen Sie das Kind in den Sitz.

WARNUNG! Wenn das Kind im Activity Center sitzt, müssen seine Zehen den Boden berühren (ohne zu wippen)!

Wenn der gesamte Fuß des Kindes den Boden berührt oder wenn seine Zehen den Boden nicht erreichen, stellen Sie die Sitzhöhe auf die für Ihr Kind richtige Position ein.

B. Ziehen Sie am Gurt und drehen Sie die Achse am Ende, um den Gurt zu lösen.

C. Stecken Sie die Achse in die gewünschte Riemenöffnung und befestigen Sie sie wie in Punkt 5 beschrieben.

13. Musikalisches Spielzeug **„PIANO“**

Bewegen Sie den Schieberegler (1, 2, 3), um das Spielzeug ein- oder auszuschalten. Beim Einschalten werden Musik und Lichter aktiviert. Bewegen Sie den Schieberegler 2, um zwischen AUS / LEISE / LAUT umzuschalten.

Um diese Funktionen zu nutzen, müssen 3 AA/1,5V-Batterien in das Batteriefach eingelegt werden:

1. Lösen Sie die Schraube am Deckel mit einem Schraubendreher und entfernen Sie den Deckel.

- Hinweis: Die Abdeckung des Batteriefachs befindet sich an der Unterseite des Spielzeugs.

2. Legen Sie 3 AA/1,5V-Batterien unter Beachtung der angegebenen Polarität ein.

WARTUNGS- UND PFLEGEHINWEISE

- Überprüfen Sie regelmäßig den Zustand aller Teile. Beschädigte Teile müssen repariert oder ersetzt werden.
- Tauchen Sie das Produkt nicht in Wasser. Reinigen Sie es mit einem weichen, mit Wasser oder einem neutralen Flüssigreiniger angefeuchteten Tuch.
- Verwenden Sie keine aggressiven Reinigungsmittel, die Schleifpartikel, Ammoniak, Bleichmittel oder Alkohol enthalten.
- Die Polsterung kann bei Temperaturen bis zu 30 °C von Hand gewaschen werden.
- Stellen Sie die Verwendung des Produkts ein, wenn Sie Beschädigungen feststellen oder wenn eine Funktion nicht mehr funktioniert.
- Lassen Sie das Produkt nach der Reinigung immer vollständig trocknen, bevor Sie es verwenden oder lagern.
- Lagern Sie das Produkt nicht in Räumen mit sehr warmer Luft oder in der Nähe von Wärmequellen, um Verformungen zu vermeiden.
- Lagern Sie das Produkt an einem sauberen und trockenen Ort. Setzen Sie es keinen direkten Umwelteinflüssen wie Sonne, Regen, Feuchtigkeit oder starken Temperaturschwankungen aus!
- Stellen Sie während des Transports oder der Lagerung keine schweren Gegenstände auf das Produkt.
- Bei Problemen im Zusammenhang mit dem normalen Betrieb wenden Sie sich bitte an autorisierte Servicestellen oder lassen Sie das Produkt reparieren.

FR

FR : MODE D‘EMPLOI

IMPORTANT ! CONSERVEZ CES INSTRUCTIONS POUR RÉFÉRENCE ULTÉRIEURE

POUR ASSURER L‘UTILISATION SÉCURITAIRE DE CE PRODUIT ET PROTÉGER L‘ENFANT CONTRE LES BLESSURES, SUIVEZ TOUTES LES MISES EN GARDE, INSTRUCTIONS ET RECOMMANDATIONS CONTENUES DANS CES INSTRUCTIONS !

IMPORTANT ! AVERTISSEMENTS !

- **AVERTISSEMENT !** NE LAISSEZ JAMAIS L’ENFANT SANS SURVEILLANCE !
- **AVERTISSEMENT !** CE PRODUIT NE CONVIENT PAS AUX ENFANTS PESANT PLUS DE 11,3 kg ET MESURANT PLUS DE 81 cm !
- **AVERTISSEMENT !** UTILISEZ LE PRODUIT UNIQUEMENT POUR LES ENFANTS CAPABLES DE TENIR LEUR TÊTE DROITE SANS AIDE, QUI NE PEUVENT PAS MARCHER OU SORTIR DU PRODUIT, ÂGÉS D’ENVIRON PLUS DE 6 MOIS !
- **AVERTISSEMENT !** CESSER D’UTILISER LE JOUET DÈS QUE L’ENFANT COMMENCE À MARCHER SANS AIDE.
- **AVERTISSEMENT !** N’UTILISEZ PAS LE PRODUIT COMME UNE BALANÇOIRE !
- AVERTISSEMENT ! PLACEZ LE JOUET UNIQUEMENT SUR DES SURFACES DURES, SÈCHES, PLATES ET HORIZONTALES LORSQUE L’ENFANT EST À L’INTÉRIEUR AFIN D’ÉVITER TOUT RISQUE DE CHUTE ET D’ÉTOUFFEMENT !
- **AVERTISSEMENT !** TENEZ LE PRODUIT HORS DE PORTÉE DU FEU !
- **AVERTISSEMENT !** N’UTILISEZ PAS LE PRODUIT SI VOUS CONSTATEZ QUE DES PIÈCES SONT CASSÉES, DESSERRÉES, ENDOMMAGÉES OU MANQUANTES.
- **AVERTISSEMENT !** CET EMBALLAGE CONTIENT DE PETITES PIÈCES ! NE LAISSEZ PAS LES ENFANTS DE MOINS DE 3 ANS PRÉSENTS PENDANT L’ASSEMBLAGE !
- L’assemblage du produit et de ses accessoires doit être effectué UNIQUEMENT par un adulte !
- La hauteur du siège doit être ajustée en fonction de la taille de l’enfant.
- L’enfant doit être correctement et en toute sécurité installé dans le siège du jouet.
- N’utilisez le produit que pendant de courtes périodes. Durée recommandée : jusqu’à 20 minutes.
- Ne laissez pas les enfants jouer à proximité du produit.
- Avant chaque utilisation, assurez-vous que le jouet est entièrement assemblé, que toutes les pièces sont bien fixées et que tous les mécanismes de verrouillage sont enclenchés !
- Utilisez uniquement le produit conformément à son usage prévu et uniquement dans un environnement domestique !
- Ne soulevez pas et ne déplacez pas le centre d’activités lorsque l’enfant s’y trouve !
- N’attachez pas de cordes ou de ficelles supplémentaires au produit afin d’éviter tout risque d’étranglement !
- N’utilisez pas de pièces de rechange ou d’autres composants non fournis par le fabricant ! Le fabricant décline toute responsabilité en matière de sécurité si des pièces de rechange autres que les pièces d’origine ou celles approuvées pour ce type de produit sont utilisées.
- N’apportez aucune modification à la structure du produit ! Si nécessaire, contactez le revendeur ou un centre de service agréé pour obtenir des conseils et faire réparer le produit.
- Gardez les sacs d’emballage en plastique hors de portée des enfants afin d’éviter tout risque d’étouffement !

IMPORTANT ! AVERTISSEMENTS ET INSTRUCTIONS RELATIFS À LA MANIPULATION DES PILES

Toujours fermer le compartiment à piles avec le couvercle après avoir inséré les piles.* Ne laissez pas les enfants accéder aux piles ou jouer avec elles !* N'insérez que des piles du type et de la tension spécifiés.* N'utilisez pas de piles de types et de tensions différents.* Ne mélangez pas des piles neuves et usagées.* Ne rechargez pas les piles qui ne sont pas rechargeables.* Ne court-circuitez pas les surfaces de contact.* Les piles doivent être insérées avec la polarité correcte (+ et -) dans le compartiment à piles.* Retirez les piles endommagées et usagées.* Ne rechargez pas les piles qui ne sont pas rechargeables.* Les piles rechargeables doivent être rechargées uniquement par un adulte.* Les piles rechargeables doivent être retirées du produit avant la recharge.* Retirez les piles lorsque le produit n'est pas utilisé.* Ne jetez pas les piles dans un feu ouvert.* Les piles ne doivent pas être démontées.

ATTENTION ! Les déchets générés par les piles usagées et inutilisables doivent être collectés séparément. Il est interdit de les jeter dans les poubelles destinées aux déchets ménagers mixtes. Jetez les piles uniquement dans les zones prévues à cet effet.

INSTRUCTIONS DE MONTAGE

AVERTISSEMENT ! SUIVEZ À LA LETTRE LES INSTRUCTIONS ET LA SÉQUENCE D'ASSEMBLAGE ET D'UTILISATION DU PRODUIT CONFORMÉMENT AU TEXTE ET AUX ILLUSTRATIONS FOURNIS DANS LE MANUEL.
AVERTISSEMENT ! VÉRIFIEZ LA SÉCURITÉ DE LA FIXATION APRÈS CHAQUE OPÉRATION !
AVERTISSEMENT ! ÉLOIGNEZ VOS MAINS POUR ÉVITER DE VOUS COUCHER LES DOIGTS LORS DE CHAQUE OPÉRATION !
Outils nécessaires : TOURNEVIS (non fourni avec le produit)

1. PIÈCES PRINCIPALES :

1 – Plateau supérieur ; 2 – Tubes de base ; 3 – Tube de support (2 pièces) ; 4 – Tube de support ; 5 – Rembourrage ; 6 – Jouet musical ; 7 – Arche à jouets.

2. Appuyez sur les boutons du tube (b) et insérez-les dans les ouvertures du tube (a).

3. Une fois fixés, les goupilles apparaîtront à travers les trous et vous entendrez un « clic ». La base est assemblée.

4. Insérez les sangles à ressort dans les ouvertures du plateau supérieur.

5. Tirez la sangle à l'arrière du siège. Tournez l'axe à l'extrémité de la sangle et placez-le dans l'ouverture comme indiqué sur la figure. La sangle à ressort est fixée.

IMPORTANT ! Assurez-vous que les sangles à ressort sont bien fixées en essayant de les retirer du siège !

6. Appuyez sur les boutons des tubes (c) et insérez les tubes (d). Une fois fixées, les goupilles apparaîtront à travers les trous et vous entendrez un « clic ».

IMPORTANT ! Tirez le cadre vers le haut pour vous assurer qu'il est bien fixé !

AVERTISSEMENT ! Assurez-vous que les sangles ne sont pas tordues !

7. Repliez le bord supérieur du revêtement (5) et placez-le dans l'ouverture du siège.

8. Alignez les sept trous du rembourrage avec les broches correspondantes du siège.

9. Lors de l'utilisation du jouet "PIANO", vous devez retirer le revêtement du siège. Alignez les deux ouvertures situées au bas du piano avec le loquet du panneau supérieur.

A. Retirez le couvercle (1).

B. Insérez la sangle en caoutchouc à l'arrière du jouet "Piano" dans l'ouverture du panneau (2).

C. Tournez la boucle pour verrouiller la sangle.

10. Insérez l'arche à jouets (7) dans les ouvertures comme indiqué sur la figure.

11. Le jouet est assemblé.

FONCTIONS

12. Réglage de la hauteur du siège

La hauteur du siège peut être réglée sur 2 positions.

A. Placez l‘enfant dans le siège.

AVERTISSEMENT ! Lorsque l‘enfant est installé dans le centre d‘activités, ses orteils doivent toucher le sol (sans rebondir) !

Si le pied entier de l‘enfant touche le sol ou si ses orteils ne touchent pas le sol, réglez la hauteur du siège à la position adaptée à votre enfant.

B. Tirez sur la sangle et tournez l‘axe à l‘extrémité pour libérer la sangle.

C. Insérez l‘axe dans l‘ouverture de la sangle souhaitée et fixez-le comme décrit au point 5.

13. Jouet musical “PIANO”

Déplacez le curseur (1, 2, 3) pour allumer ou éteindre le jouet. Lorsqu’il est allumé, la musique et les lumières s’activent. Déplacez le curseur 2 pour passer entre ARRÊT / VOLUME FAIBLE / VOLUME FORT.

Pour utiliser ces fonctions, insérez 3 piles AA/1,5V dans le compartiment à piles :

1. Dévissez la vis du couvercle à l’aide d’un tournevis et retirez le couvercle.

Remarque : Le couvercle du compartiment à piles se trouve au bas du jouet.

2. Insérez 3 piles AA/1,5V en respectant la polarité indiquée.
3. Replacez le couvercle du compartiment à piles et fixez-le avec la vis à l’aide d’un tournevis.

INSTRUCTIONS D‘ENTRETIEN ET DE MAINTENANCE

- Vérifiez régulièrement l‘état de chaque pièce. Toute pièce endommagée doit être réparée ou remplacée.
- Ne plongez pas le produit dans l‘eau. Nettoyez-le avec un chiffon doux humidifié avec de l‘eau ou un détergent liquide neutre.
- Ne nettoyez pas avec des produits agressifs contenant des particules abrasives, de l‘ammoniaque, de l‘eau de Javel ou de l‘alcool.
- Le revêtement peut être lavé à la main à une température maximale de 30 °C.
- Cessez d‘utiliser le produit si vous constatez des dommages ou si l‘une de ses fonctions ne fonctionne pas.
- Laissez toujours le produit sécher complètement après le nettoyage avant de l‘utiliser ou de le ranger.
- Ne le rangez pas dans des pièces où l‘air est très chaud ou à proximité de sources de chaleur afin d‘éviter toute déformation.
- Rangez le produit dans un endroit propre et sec. Ne l‘exposez pas à des effets environnementaux directs tels que le soleil, la pluie, l‘humidité ou des changements brusques de température !
- Ne placez pas d‘objets lourds sur le produit pendant le transport ou le rangement.
- Pour tout problème lié au fonctionnement normal, consultez ou faites réparer le produit par des centres de service agréés.

HR

HR: UPUTE ZA UPORABU
VAŽNO! SAČUVAJTE OVE UPUTE ZA BUDUĆU UPORABU.

KAKO BISTE OSIGURALI SIGURNU UPORABU OVOG PROIZVODA I ZAŠTITILI DIJETE OD OZLJEDA, SLIJEDITE SVA UPOZORENJA, UPUTE I PREPORUKE IZ OVIH UPUTA!

VAŽNO! UPOZORENJA!

- **UPOZORENJE!** NIKADA NE OSTAVLJAJTE DIJETE BEZ NADZORA!
- **UPOZORENJE!** OVAJ PROIZVOD NIJE PRIKLADAN ZA DJECU TEŽU OD 11,3 kg I VISOKU VIŠE OD 81 cm!
- **UPOZORENJE!** PROIZVOD JE NAMIJENJEN SAMO ZA DJECU KOJA MOGU DRŽATI GLAVU SAMOSTALNO, KOJA NE HODAJU I NE MOGU SE SAMOSTALNO IZVUĆI IZ PROIZVODA, OTKRILIKO STAROSTI PREKO 6 MJESECI!
- **UPOZORENJE!** PRESTANITE KORISTITI PROIZVOD KADA DIJETE POČNE SAMOSTALNO HODATI.
- **UPOZORENJE!** NE KORISTITE PROIZVOD KAO LJULJAČKU!
- **UPOZORENJE!** IGRAČKU POSTAVLJAJTE SAMO NA TVRDE, SUHE, RAVNE I STABILNE POVRŠINE KADA JE DIJETE UNUTRA, KAKO BI SE IZBJEGAO RIZIK OD PADA I GUŠENJA!
- **UPOZORENJE!** DRŽITE DALEKO OD VATRE!
- **UPOZORENJE!** NE KORISTITE PROIZVOD AKO SU DIJELOVI PUKNUTI, OŠTEĆENI, LABAVI ILI NEDOSTAJU.
- **UPOZORENJE!** OVO PAKIRANJE SADRŽI SITNE DIJELOVE! NE DOPUŠTAJTE DJECI MLAĐOJ OD 3 GODINE PRISUSTVO TIJEKOM MONTAŽE!
- Sastavljanje proizvoda i dodataka smije izvoditi ISKLJUČIVO odrasla osoba!
- Visina sjedala mora se prilagoditi visini djeteta.
- Dijete mora biti pravilno i sigurno smješteno u sjedalu igračke.
- Proizvod koristiti samo kraće vrijeme. Preporučeno trajanje – do 20 minuta.
- Ne dopustite djeci da se igraju u blizini proizvoda.
- Prije svake uporabe provjerite je li igračka potpuno sastavljena, svi dijelovi učvršćeni i svi mehanizmi zaključani!
- Koristite samo prema namjeni i samo u kućanstvu!
- Ne podižite niti premještajte proizvod dok je dijete u njemu!
- Ne pričvršćujte dodatne užad ili vrpce na proizvod – opasnost od gušenja!
- Ne koristite rezervne dijelove niti komponente koje nije isporučio proizvođač! Proizvođač ne preuzima odgovornost za sigurnost pri uporabi neoriginalnih dijelova.
- Ne mijenjajte konstrukciju niti radite preinake! U slučaju potrebe obratite se trgovcu ili ovlaštenom servisu.
- Držite plastičnu ambalažu dalje od djece zbog opasnosti od gušenja!

VAŽNO! UPOZORENJA I UPUTE ZA BATERIJE

Uvijek zatvorite pretinac za baterije poklopcem nakon umetanja baterija.* Ne dopustite djeci pristup baterijama!* Umetnite samo baterije ispravnog tipa i napona.* Ne koristite različite tipove i napone baterija.* Ne miješajte nove i rabljene baterije.* Ne punite baterije koje nisu punjive.* Ne kratko spajajte kontakte.* Baterije umetnite pravilno (+ i -).* Uklonite oštećene i istrošene baterije.* Punjive baterije smije puniti samo odrasla osoba i moraju se izvaditi iz proizvoda prije punjenja.* Uklonite baterije ako se proizvod dulje ne koristi.* Ne bacajte baterije u vatru.* Baterije se ne smiju rastavljati.

UPOZORENJE! Otpad nastao od istrošenih i neupotrebljivih baterija mora se sakupljati odvojeno. Zabranjeno je odlaganje u spremnike za miješani komunalni otpad. Baterije odlažite isključivo na za to predviđena mjesta.	

UPUTE ZA MONTAŽU

UPOZORENJE! TOČNO SLIJEDITE UPUTE I REDOSLIJED MONTAŽE I UPORABE PROIZVODA PREMA TEKSTU I SLIKAMA U UPUTAMA.
UPOZORENJE! PROVJERITE SIGURNOST PRIČVRŠĆIVAČA NAKON SVAKOG KORAKA!
UPOZORENJE! DRŽITE RUKE PODALJE TIJEKOM SVAKOG KORAKA DA BISTE IZBJEGILI OZLJEDE!
Potreban alat: Odvijač (nije uključen).

1. GLAVNI DIJELOVI: 1 – Gornji pladanj; 2 – Cijevi baze; 3 – Potporna cijev (2 kom.); 4 – Potporna cijev; 5 – Presvlaka; 6 – Glazbena igračka; 7 – Luk za igračke.
2. Pritisnite gumbe na cijevi (b) i umetnite ih u otvore cijevi (a).
3. Kada se fiksiraju, igle će izaći kroz otvore i čut ćete „klik“. Baza je sastavljena.
4. Umetnite opružne trake u otvore gornjeg pladnja.
5. Povucite traku sa stražnje strane sjedala. Okrenite osovinu na kraju trake i postavite je u otvor, kao što je prikazano na slici. Opružna traka je fiksirana.

VAŽNO! Provjerite jesu li opružne trake fiksirane tako da pokušate izvući ih iz sjedala!

6. Pritisnite gumbe na cijevima (c) i umetnite cijevi (d). Kada se fiksiraju, igle će izaći kroz otvore i čut ćete „klik“.

VAŽNO! Povucite okvir prema gore kako biste provjerili da je učvršćen!

UPOZORENJE! Provjerite da trake nisu uvrnute!

7. Preklopite gornji rub presvlake (5) i umetnite je u otvor sjedala.
8. Poravnajte sedam otvora presvlake s odgovarajućim iglama sjedala.
9. Kada koristite igračku “PIANO”, morate ukloniti presvlaku sjedala. Poravnajte dva otvora na dnu klavira s kopčom na gornjoj ploči.

A. Uklonite poklopac (1).

B. Umetnite gumenu traku na stražnjoj strani igračke “Piano” u otvor na ploči (2).

C. Okrenite kopču da zaključate traku.10. Umetnite luk za igračke (7) u otvore, kao što je prikazano na slici.

11. Igračka je sastavljena.

FUNKCIJE

12. Podešavanje visine sjedala

Visina sjedala može se podesiti u 2 položaja.

A. Postavite dijete u sjedalo.

UPOZORENJE! Kada je dijete smješteno u centar aktivnosti, njegovi prsti moraju dodirivati pod (bez odskakanja)!

Ako cijelo stopalo djeteta dodiruje pod ili prsti ne dosežu pod, podesite visinu sjedala na odgovarajući položaj za vaše dijete.

B. Povucite traku i okrenite osovinu na kraju kako biste otpustili traku.

C. Umetnite osovinu u željeni otvor trake i učvrstite kao što je opisano u točki 5.

13. Glazbena igračka "PIANO"

Pomaknite klizač (1, 2, 3) kako biste uključili ili isključili igračku. Kada je uključena, aktiviraju se glazba i svjetla. Pomaknite klizač 2 za odabir ISKLJ. / TIHO / GLASNO.

Za korištenje ovih funkcija umetnite 3 AA/1,5V baterije u pretinac za baterije:

1. Odvijte vijak poklopca pomoću odvijača i uklonite poklopac.

Napomena: Poklopac pretinca za baterije nalazi se na dnu igračke.

2. Umetnite 3 AA/1,5V baterije poštujući naznačenu polaritetu.

3. Ponovno postavite poklopac pretinca za baterije i pričvrstite ga vijkom pomoću odvijača.

UPUTE ZA ODRŽAVANJE I NJEGU

- Povremeno provjerite stanje svakog dijela. Svaki oštećeni dio mora se popraviti ili zamijeniti.
- Ne uranjajte proizvod u vodu. Čistite mekanom krpom navlaženom vodom ili neutralnim tekućim deterdžentom.
- Ne čistite agresivnim sredstvima koja sadrže abrazivne čestice, amonijak, izbjeljivač ili alkohol.
- Presvlaka se može prati ručno na temperaturama do 30 °C.
- Prestanite koristiti proizvod ako primijetite oštećenja ili ako bilo koja funkcija ne radi.
- Uvijek ostavite da se proizvod potpuno osuši nakon čišćenja prije uporabe ili spremanja.
- Ne skladištite u prostorijama s vrlo toplim zrakom ili blizu izvora topline kako biste izbjegli deformacije.
- Proizvod čuvajte na čistom i suhom mjestu. Ne izlažite ga izravnim utjecajima okoliša poput sunca, kiše, vlage ili naglih promjena temperature!
- Tijekom transporta ili skladištenja ne stavljajte teške predmete na proizvod.
- Za probleme vezane uz normalno korištenje, obratite se ili zatražite popravak u ovlaštenim servisnim centrima.

RS

RS: УПУТСТВО ЗА УПОТРЕБУ

ВАЖНО! САЧУВАЈТЕ ОВО УПУТСТВО ЗА БУДУЋУ УПОТРЕБУ.

ДА БИСТЕ ОБЕЗБЕДИЛИ БЕЗБЕДНУ УПОТРЕБУ ОВОГ ПРОИЗВОДА И ЗАШТИТИЛИ ДЕТЕ ОД ПОВРЕДА, ПРАТИТЕ СВА УПОЗОРЕЊА, УПУТСТВА И ПРЕПОРУКЕ ИЗ ОВОГ УПУТСТВА!

ВАЖНО! УПОЗОРЕЊА!

- **УПОЗОРЕЊЕ!** НИКАДА НЕ ОСТАВЉАЈТЕ ДЕТЕ БЕЗ НАДЗОРА!
- **УПОЗОРЕЊЕ!** ПРОИЗВОД НИЈЕ ПРИКЛАДАН ЗА ДЕЦУ ТЕЖУ ОД 11,3 kg И ВИШУ ОД 81 cm!
- **УПОЗОРЕЊЕ!** ПРОИЗВОД ЈЕ НАМЕЊЕН САМО ДЕЦИ КОЈА МОГУ ДА ДРЖЕ ГЛАВУ САМОСТАЛНО, КОЈА НЕ ХОДАЈУ И НЕ МОГУ ДА СЕ САМОСТАЛНО ИЗВУКУ, ОД ОКО 6 МЕСЕЦИ СТАРОСТИ!
- **УПОЗОРЕЊЕ!** ПРЕСТАНИТЕ ДА КОРИСТИТЕ ПРОИЗВОД КАДА ДЕТЕ ПОЧНЕ ДА ХОДА САМОСТАЛНО.
- **УПОЗОРЕЊЕ!** НЕ КОРИСТИТЕ ПРОИЗВОД КАО ЉУЉАШКУ!
- **УПОЗОРЕЊЕ!** ПРОИЗВОД ПОСТАВЉАЈТЕ САМО НА ТВРДУ, СУВУ И РАВНУ ПОВРШИНУ КАДА ЈЕ ДЕТЕ УНУТРА, КАКО БИ СЕ ИЗБЕГАО РИЗИК ОД ПАДА И ГУШЕЊА!
- **УПОЗОРЕЊЕ!** ДРЖИТЕ ДАЉЕ ОД ВАТРЕ!
- **УПОЗОРЕЊЕ!** НЕ КОРИСТИТЕ ПРОИЗВОД АКО СУ ДЕЛОВИ ПОКВАРЕНИ, ОШТЕЋЕНИ ИЛИ НЕДОСТАЈУ.
- **УПОЗОРЕЊЕ!** ОВО ПАКОВАЊЕ САДРЖИ СИТНЕ ДЕЛОВЕ! НЕ ДОЗВОЉАВАЈТЕ ДЕЦИ МЛАЂОЈ ОД 3 ГОДИНЕ ДА БУДУ ПРИСУТНА ТОКОМ МОНТАЖЕ!
- Монтажу производа и додатака мора извршити ИСКЉУЧИВО одрасла особа!
- Висина седишта мора бити подешена према висини детета.
- Дете мора бити правилно и безбедно смештено у седишту производа.
- Користити само у кратким временским интервалима. Препоручено трајање – до 20 минута.
- Не дозволити деци да се играју у близини производа.
- Пре сваке употребе проверити да ли је производ у потпуности склопљен и сви механизми закључани!
- Користити само у домаћинству!
- Не подизати нити премештати производ док је дете у њему!
- Не причвршћивати уже или канапе на производ – опасност од гушења!
- Не користити резервне делове који нису обезбеђени од произвођача! Произвођач не преузима одговорност ако се користе неоригинални делови.
- Не мењати конструкцију! У случају потребе обратити се продавцу или овлашћеном сервису.
- Држати пластичну амбалажу даље од деце – опасност од гушења!
- Не користити резервне делове који нису обезбеђени од произвођача! Произвођач не преузима одговорност ако се користе неоригинални делови.
- Не мењати конструкцију! У случају потребе обратити се продавцу или овлашћеном сервису.
- Држати пластичну амбалажу даље од деце – опасност од гушења!

ВАЖНО! УПОЗОРЕЊА И УПУТСТВА ЗА БАТЕРИЈЕ

Увек затворите одељак за батерије након уметања батерија.* Деца не смеју имати приступ батеријама!* Користити само батерије прописаног типа и напона.* Не користити различите типове или напоне.* Не мешати нове и коришћене батерије.* Не пунити батерије које нису пуњиве.* Батерије уметнути у правилној поларности (+ и -).* Уклонити оштећене или истрошене батерије.* Пуњиве батерије пуни само одрасла особа, ван производа.* Уклонити батерије ако се производ дуже не користи.* Не бацати у ватру.* Батерије се не смеју растављати.

УПОЗОРЕЊЕ! Отпад који настаје од истрошених и неискоришћивих батерија мора се сакупљати одвојено. Забрањено је њихово одлагање у контејнере за мешани комунални отпад. Батерије одлажите искључиво на за то предвиђена места.

УПУТСТВО ЗА МОНТАЖУ

УПОЗОРЕЊЕ! ТОЧНО СЕ ПРИДРЖАВАЈТЕ УПУТСТВА И РЕДОСЛЕДА МОНТАЖЕ ПРЕМА ТЕКСТУ И СЛИКАМА.
УПОЗОРЕЊЕ! ПРОВЕРИТЕ СИГУРНОСТ ПРИЧВРШЋИВАЧА НАКОН СВАКОГ КОРАКА!
УПОЗОРЕЊЕ! ДРЖИТЕ РУКЕ ДАЉЕ ДА БИСТЕ ИЗБЕГЛИ ПОВРЕДЕ!
Потребан алат: Одвијач (није укључен).

1. ГЛАВНИ ДЕЛОВИ: 1 – Горња посуда; 2 – Цеви базе; 3 – Потпорна цев (2 ком.); 4 – Потпорна цев; 5 – Пресвлака; 6 – Музичка играчка; 7 – Лук за играчке.

2. Притисните дугмад на цеви (b) и уметните их у отворе цеви (a).

3. Када се фиксирају, игле ће изаћи кроз отворе и чућете „клик“. База је састављена.

4. Уметните опружне траке у отворе горње посуде.

5. Повучете траку са задње стране седишта. Окрените осовину на крају траке и поставите је у отвор, као што је приказано на слици. Опружна трака је фиксирана.

ВАЖНО! Проверите да ли су опружне траке фиксиране тако што ћете покушати да их извучете из седишта!

6. Притисните дугмад на цевима (c) и уметните цеви (d). Када се фиксирају, игле ће изаћи кроз отворе и чућете „клик“.

ВАЖНО! Повучете рам нагоре да бисте били сигурни да је фиксиран!

УПОЗОРЕЊЕ! Проверите да траке нису уврнуте!

7. Савијте горњу ивицу пресвлаке (5) и уметните је у отвор седишта.

8. Поравнајте седам отвора на пресвлаци са одговарајућим иглама на седишту.

9. Када користите играчку „ПИЈАНО“, морате уклонити пресвлаку седишта. Поравнајте два отвора на дну клавира са копчом на горњој плочи.

A. Уклоните поклопац (1).

B. Уметните гумену траку на задњој страни играчке „Пијано“ у отвор на плочи (2).

C. Окрените копчу да закључате траку.

10. Уметните лук за играчке (7) у отворе, као што је приказано на слици.

11. Играчка је састављена.

ФУНКЦИЈЕ

12. Подешавање висине седишта

Висина седишта може се подесити у 2 положаја.

А. Поставите дете у седиште.

УПОЗОРЕЊЕ! Када је дете смештено у центар активности, његови прсти морају да додирују под (без одскакања)!

Ако цело стопало детета додирује под или ако прсти не досежу до пода, подесите висину седишта на одговарајући положај за ваше дете.

В. Повучете траку и окрените осовину на крају да бисте отпустили траку.

С. Уметните осовину у жељени отвор траке и фиксирајте као што је описано у тачки 5.

13. Музичка играчка „ПИЈАНО“

Померите клизач (1, 2, 3) да укључите или искључите играчку. При укључивању се активирају музика и светла. Померите клизач 2 за ИСКЉ. / ТИХО / ГЛАСНО.

Да бисте користили ове функције, потребно је да уметнете 3 батерије AA/1,5V у одељак за батерије:

1. Одвијте шраф на поклопцу помоћу одвијача и уклоните поклопац.

Напомена: Поклопац одељка за батерије налази се на доњем делу играчке.

2. Уметните 3 AA/1,5V батерије, поштујући назначени поларитет.

3. Поново поставите поклопац одељка и причврстите га шрафом помоћу одвијача.

УПУТСТВО ЗА ОДРЖАВАЊЕ И НЕГУ

- Повремено проверите стање сваког дела. Сви оштећени делови морају бити поправљени или замењени.
- Не урањајте производ у воду. Чистите меком крпом навлаженом водом или благим течним детерџентом.
- Не чистите агресивним средствима која садрже абразивне честице, амонијак, избељивач или алкохол.
- Пресвлака се може прати ручно на температурама до 30 °C.
- Престаните да користите производ ако приметите оштећења или ако било која функција не ради.
- Увек оставите да се производ потпуно осуши након чишћења пре употребе или складиштења.
- Не складиштите у просторијама са врло топлим ваздухом или близу извора топлоте како бисте избегли деформације.
- Чувајте производ на чистом и сувом месту. Не излажите га директним утицајима околине као што су сунце, киша, влага или нагле промене температуре!
- Током транспорта или складиштења не стављајте тешке предмете на производ.
- За проблеме у вези са нормалним коришћењем обратите се или затражите поправку у овлашћеним сервисним центрима.

MK

МК: УПАТСТВО ЗА УПОТРЕБА

ВАЖНО! ЧУВАЈТЕ ГО ОВА УПАТСТВО ЗА ИДНИ УПОТРЕБИ.

ЗА ДА ОБЕЗБЕДИТЕ БЕЗБЕДНА УПОТРЕБА НА ОВОЈ ПРОИЗВОД И ДА ГО ЗАШТИТИТЕ ДЕТЕТО ОД ПОВРЕДА, СЛЕДЕТЕ ГИ СИТЕ ПРЕДУПРЕДУВАЊА, УПАТСТВА И ПРЕПОРАКИ ВО ОВА УПАТСТВО!

ВАЖНО! ПРЕДУПРЕДУВАЊА!

- **ПРЕДУПРЕДУВАЊЕ!** НИКОГАШ НЕ ГО ОСТАВАЈТЕ ДЕТЕТО БЕЗ НАДЗОР!
- **ПРЕДУПРЕДУВАЊЕ!** ОВОЈ ПРОИЗВОД НЕ Е ПРИКЛАДЕН ЗА ДЕЦА ПОТЕЖКИ ОД 11,3 kg И ПОГОЛЕМИ ОД 81 cm!
- **ПРЕДУПРЕДУВАЊЕ!** ПРОИЗВОДОТ Е НАМЕНЕТ САМО ЗА ДЕЦА КОИ МОЖАТ САМИ ДА ЈА ДРЖАТ ГЛАВАТА, КОИ НЕ ХОДААТ И НЕ МОЖАТ САМИ ДА ИЗЛЕЗАТ ОД ПРОИЗВОДОТ, ОД ПРИБЛИЖНО 6 МЕСЕЦИ ВОЗРАСТ!
- **ПРЕДУПРЕДУВАЊЕ!** ПРЕСТАНЕТЕ ДА ГО КОРИСТИТЕ ПРОИЗВОДОТ КОГА ДЕТЕТО ЌЕ ПОЧНЕ ДА ХОДА САМОСТОЈНО.
- **ПРЕДУПРЕДУВАЊЕ!** НЕ ГО КОРИСТЕТЕ ПРОИЗВОДОТ КАКО ЛУЛКА!
- **ПРЕДУПРЕДУВАЊЕ!** ПРОИЗВОДОТ ПОСТАВУВАЈТЕ ГО САМО НА ТВРДА, СУВА И РАМНА ПОВРШИНА КОГА ДЕТЕТО Е ВНАТРЕ, ЗА ДА СЕ ИЗБЕГНЕ РИЗИК ОД ПАЃАЊЕ И ГУШЕЊЕ!
- **ПРЕДУПРЕДУВАЊЕ!** ЧУВАЈТЕ ДАЛЕКУ ОД ОГАН!
- **ПРЕДУПРЕДУВАЊЕ!** НЕ ГО КОРИСТЕТЕ ПРОИЗВОДОТ АКО ДЕЛОВИТЕ СЕ ИСПУКАНИ, ОШТЕТЕНИ, ЛАБАВИ ИЛИ НЕДОСТАСУВААТ.
- **ПРЕДУПРЕДУВАЊЕ!** ОВОЈ ПАКЕТ СОДРЖИ СИТНИ ДЕЛОВИ! НЕ ДОЗВОЛУВАЈТЕ ДЕЦА ПОМАЛИ ОД 3 ГОДИНИ ДА БИДАТ ПРИСУТНИ ЗА ВРЕМЕ НА МОНТАЖАТА!
- Монтажата на производот и додатоците мора да ја изврши ИСКЛУЧИВО возрасна личност!
- Висината на седиштето мора да се прилагоди според висината на детето.
- Детето мора да биде правилно и безбедно сместено во седиштето на производот.
- Производот користете го само за кратки временски периоди. Препорачано времетраење – до 20 минути.
- Не дозволувајте деца да се играат во близина на производот.
- Пред секоја употреба проверете дали производот е целосно составен, сите делови се фиксирани и сите механизми се заклучени!
- Користете го само според намената и само во домашни услови!
- Не го подигнувајте или преместувајте производот додека детето е во него!
- Не прикачувајте дополнителни врвки или канапи на производот – ризик од задушување!
- Не користете резервни делови или компоненти кои не се обезбедени од производителот! Производителот не презема одговорност за безбедност ако се користат неоригинални делови.
- Не вршете измени или модификации на конструкцијата! Доколку е потребно, контактирајте со продавачот или овластен сервис.
- Чувајте ја пластичната амбалажа далеку од деца за да избегнете ризик од задушување!

ВАЖНО! ПРЕДУПРЕДУВАЊА И УПАТСТВА ЗА БАТЕРИИ

Секогаш затворајте го одделот за батерии со капак по вметнување на батериите.* Не дозволувајте децата да имаат пристап до батериите или да си играат со нив!* Вметнувајте само батерии од пропишан тип и напон.* Не користете батерии со различен тип и напон.* Не мешајте нови и користени батерии.* Не полнете батерии кои не се полначки.* Не краткоспојувајте ги контактите.* Батериите мора да се вметнат со точна поларност (+ и -).* Отстранете ги оштетените и истрошените батерии.* Полначките батерии мора да ги полни само возрасен и да бидат извадени од производот пред полнење.* Извадете ги батериите ако производот нема да се користи подолго време.* Не фрлајте батерии во оган.* Батериите не смеат да се расклопуваат.

ВНИМАНИЕ! Отпадот од истрошени и неискористливи батерии мора да се собира одделно. Забрането е нивно фрлање во контејнери за мешан комунален отпад. Батериите исфрлајте ги само на за тоа предвидени места.

УПАТСТВО ЗА МОНТАЖА

ПРЕДУПРЕДУВАЊЕ! ТОЧНО СЛЕДЕТЕ ГИ УПАТСТВАТА И РЕДОСЛЕДОТ НА МОНТАЖАТА И УПОТРЕБАТА СПОРЕД ТЕКСТОТ И СЛИКИТЕ ВО УПАТСТВОТО.
ПРЕДУПРЕДУВАЊЕ! ПРОВЕРЕТЕ ЈА СИГУРНОСТА НА ФИКСИРАЊЕТО ПОСЛЕ СЕКОЈА ОПЕРАЦИЈА!
ПРЕДУПРЕДУВАЊЕ! ДРЖЕТЕ ГИ РАЦЕТЕ ДАЛЕКУ ЗА ВРЕМЕ НА МОНТАЖА ЗА ДА ИЗБЕГНЕТЕ ПОВРЕДИ!
Потребен алат: Шрафцигер (не е вклучен).

1. ГЛАВНИ ДЕЛОВИ: 1 – Горна масичка; 2 – Цевки на основата; 3 – Потпорна цев (2 парчиња); 4 – Потпорна цев; 5 – Пресвлека; 6 – Музичка играчка; 7 – Лак за играчки.

2. Притиснете ги копчињата на цевката (b) и вметнете ги во отворите на цевката (a).

3. Кога ќе се фиксираат, иглите ќе се појават низ отворите и ќе чуете „клик“. Основата е составена.

4. Вметнете ги пружинските ремени во отворите на горната масичка.

5. Повлечете го ременот од задниот дел на седиштето. Завртете ја осовината на крајот од ременот и ставете ја во отворот, како што е прикажано на сликата. Пружинскиот ремен е фиксиран.

ВАЖНО! Проверете дали пружинските ремени се фиксирани со тоа што ќе се обидете да ги извлечете од седиштето!

6. Притиснете ги копчињата на цевките (c) и вметнете ги цевките (d). Кога ќе се фиксираат, иглите ќе се појават низ отворите и ќе чуете „клик“.

ВАЖНО! Повлечете ја рамката нагоре за да се осигурате дека е фиксирана!

ПРЕДУПРЕДУВАЊЕ! Проверете дека ремените не се извртуваат!

7. Преклопете го горниот раб на пресвлеката (5) и ставете ја во отворот на седиштето.

8. Порамнете ги седумте отвори на пресвлеката со соодветните игли на седиштето.

9. Кога ја користите играчката „ПИЈАНО“, мора да ја отстраните навлаката од седиштето. Порамнете ги двата отвора на дното на пијаното со затворачот на горната табла.

A. Отстранете го капачето (1).

B. Вметнете ја гумената лента на задниот дел од играчката „Пијано“ во отворот на таблата (2).

C. Завртете ја токата за да ја заклучите лентата. Прицврстете ја масичката за играчки (6) на масичката и притиснете додека не чуете „клик“ и не се заклучи.

10. Вметнете го лакот за играчки (7) во отворите, како што е прикажано на сликата.

11. Играчката е составена.

.

ФУНКЦИИ

12. Подесување на висината на седиштето

Висината на седиштето може да се подеси во 2 позиции.

А. Ставете го детето во седиштето.

ПРЕДУПРЕДУВАЊЕ! Кога детето е ставено во центарот за активности, неговите прсти мора да го допираат подот (без одскокнување)!

Ако целото стапало на детето го допира подот или ако прстите не го достигнуваат подот, подесете ја висината на седиштето на соодветна позиција за вашето дете.

В. Повлечете го ременот и завртете ја осовината на крајот за да го ослободите ременот.

С. Вметнете ја осовината во посакуваниот отвор на ременот и фиксирајте како што е опишано во точка 5.

13. Музичка играчка „ПИЈАНО“

Поместете го лизгачот (1, 2, 3) за да ја вклучите или исклучите играчката. При вклучување се активираат музика и светла. Поместете го лизгачот 2 за ИСКЛ./ТИВО/ГЛАСНО.

За користење на овие функции, ставете 3 батерии AA/1,5V во кутијата за батерии:

1. Одшрафете го шрафот на капакот со шрафцигер и отстранете го капакот.

Забелешка: Капакот на кутијата за батерии се наоѓа на долниот дел од играчката.

2. Вметнете 3 батерии AA/1,5V, почитувајќи ја означената поларност.
3. Вратете го капакот и фиксирајте го со шраф користејќи шрафцигер.

УПАТСТВО ЗА ОДРЖУВАЊЕ И НЕГА

- Повремено проверувајте ја состојбата на секој дел. Сите оштетени делови мора да се поправат или заменат.
- Не го потопувајте производот во вода. Чистете со мека крпа навлажнета со вода или со благ течен детергент.
- Не чистете со агресивни средства кои содржат абразивни честички, амонијак, белило или алкохол.
- Пресвлеката може да се пере рачно на температура до 30 °C.
- Престанете да го користите производот доколку забележите оштетувања или ако некоја функција не работи.
- Секогаш оставете производот целосно да се исуши по чистење пред повторна употреба или складирање.
- Не складирајте во простории со многу топол воздух или во близина на извори на топлина за да избегнете деформации.
- Чувајте го производот на чисто и суво место. Не го изложувајте на директни влијанија од околината, како сонце, дожд, влага или нагли промени на температурата!
- При транспорт или складирање не ставајте тешки предмети врз производот.
- За проблеми поврзани со нормално користење, консултирајте се или побарајте поправка во овластени сервисни центри.

AL

AL: UDHËZIME PËR PËRDORIM E RËNDËSISHME! RUAJINI KËTO UDHËZIME PËR PËRDORIME TË ARDHSHME.

PËR TË SIGURUAR PËRDORIM TË SIGURT TË KËTIJ PRODUKTI DHE PËR TË MBROJTUR FËMIJËN NGA LËNDIMET, NDIQNI TË GJITHA PARALAJMËRIMET, UDHËZIMET DHE REKOMANDIMET NË KËTË MANUAL!

E RËNDËSISHME! PARALAJMËRIME!

- **PARALAJMËRIM!** MOS E LINI ASNJËHERË FËMIJËN PA MBIKËQYRJE!
- **PARALAJMËRIM!** KY PRODUKT NUK ËSHTË I PËRSHTATSHËM PËR FËMIJË MË TË RËNDË SE 11,3 kg DHE MË TË GJATË SE 81 cm!
- **PARALAJMËRIM!** PRODUKTI ËSHTË I DESTINUAR VETËM PËR FËMIJË QË MUND TË MBAJNË KOKËN VETË, QË NUK ECIN DHE NUK MUND TË DALIN VETË NGA PRODUKTI, RRETH MOSHËS 6 MUAJ E LART!
- **PARALAJMËRIM!** NDËRPRITENI PËRDORIMIN SAPO FËMIJA TË NISË TË ECË VETË.
- **PARALAJMËRIM!**MOS E PËRDORNI PRODUKTIN SI DJEP OSE LËKUNDËSE!
- **PARALAJMËRIM!** PRODUKTIN VENDOSENI VETËM NË SIPËRFAQE TË FORTA, TË THATA, TË RRAFSHËTA DHE TË STABILIZUARA KUR FËMIJA ËSHTË BRENDA, PËR TË SHMANGUR RREZIKUN E RRËZIMIT DHE MBYTJES!
- **PARALAJMËRIM!** MBANI LARG ZJARRIT!
- **PARALAJMËRIM!** MOS E PËRDORNI PRODUKTIN NËSE KAPNI PJESA TË DËMTUARA, TË LIRUARA APO TË MUNGUARA.
- **PARALAJMËRIM!** KJO PAKETIM PËRMBAJT PJESA TË VOGLA! MOS LEJONI FËMIJË NËNMOSHËN 3 VJEÇ TË JENË TË PRANISHËM GJATË MONTIMIT!
- Montimin e produktit dhe aksesorëve duhet ta kryejë VETËM një i rritur!
- Lartësia e sediljes duhet të rregullohet sipas gjatësisë së fëmijës.
- Fëmija duhet të vendoset saktë dhe në mënyrë të sigurt në sediljen e produktit.
- Përdoreni produktin vetëm për periudha të shkurtra kohe. Kohëzgjatja e rekomanduar – deri në 20 minuta.
- Mos lejoni fëmijët të luajnë pranë produktit.
- Para çdo përdorimi sigurohuni që produkti është plotësisht i montuar, të gjitha pjesët janë të fiksuara dhe mekanizmat e bllokimit janë aktivizuar!
- Përdoreni vetëm sipas destinacionit dhe vetëm në mjedise shtëpiake!
- Mos e ngrini dhe mos e lëvizni produktin ndërkohë që fëmija është brenda!
- Mos lidhni litarë ose kordele shtesë në produkt – rrezik mbytjeje!
- Mos përdorni pjesë këmbimi ose komponentë të tjerë që nuk janë siguruar nga prodhuesi! Prodhuesi nuk mban përgjegjësi për sigurinë në rast përdorimi të pjesëve jo origjinale.
- Mos bëni ndryshime apo modifikime në konstrukcion! Nëse është e nevojshme, kontaktoni shitësin ose një qendër shërbimi të autorizuar.
- Mbajeni ambalazhin plastik larg fëmijëve për të shmangur rrezikun e mbytjes!

E RËNDËSISHME! PARALAJMËRIME DHE UDHËZIME PËR BATERITË

Gjithmonë mbyllni ndarjen e baterive me kapakun pas vendosjes së tyre.* Mos lejoni fëmijët të kenë qasje te bateritë ose të luajnë me to!* Futni vetëm bateri të tipit dhe tensionit të specifikuar.* Mos përdorni bateri të llojeve ose tensioneve të ndryshme.* Mos përzieni bateri të reja me të përdorura.* Mos rimbushni bateri që nuk janë të rimbushshme.* Mos shkaktoni qark të shkurtër.* Vendosni bateritë me polaritetin e saktë (+ dhe -).* Hiqni bateritë e dëmtuara ose të harxhuara.* Bateritë e rimbushshme duhet të rimbushen vetëm nga një i rritur dhe duhet të nxirren nga produkti para karikimit.* Hiqni bateritë kur produkti nuk do të përdoret.* Mos hidhni bateri në zjarr.* Bateritë nuk duhet të çmontohen.

KUJDES! Mbeturinat nga bateritë e harxhuara dhe të papërdorshme duhet të grumbullohen veçmas. Është e ndaluar hedhja e tyre në kontejnerët e mbetjeve të përziera shtëpiake. Bateritë hidhini vetëm në vendet e përcaktuara për këtë qëllim.

UDHËZIME PËR MONTIM

PARALAJMËRIM! NDIQNI SAKTË UDHËZIMET DHE RENDIN E MONTIMIT DHE PËRDORIMIT TË PRODUKTIT SIPAS TEKSTIT DHE ILUSTRIMEVE NË MANUAL.
PARALAJMËRIM! KONTROLLONI SIGURINË E VIDHAVE PAS ÇDO OPERACIONI!
PARALAJMËRIM! MBANI DUART LARG GJATË MONTIMIT PËR TË SHMANGUR LËNDIME!
Mjet i nevojshëm: Kaçavidë (nuk përfshihet).

1. PJESËT KRYESORE: 1 – Tabaka e sipërme; 2 – Tubat e bazës; 3 – Tub mbështetës (2 copë); 4 – Tub mbështetës; 5 – Mbulesa; 6 – Loja muzikore; 7 – Harku i lodrave.

2. Shtypni butonat në tubin (b) dhe futini në hapjet e tubit (a).

3. Kur të fiksohen, kunjat do të shfaqen përmes vrimave dhe do të dëgjoni një “klik”. Baza është montuar.

4. Futni rripat me susta në hapjet e tabakasë së sipërme.

5. Tërhiqni rripin nga pjesa e pasme e sediljes. Rrotulloni boshtin në fund të rripit dhe vendoseni në hapje, siç tregohet në figurë. Rripi me sustë është fiksuar.

E RËNDËSISHME! Sigurohuni që rripat me susta janë fiksuar duke provuar t’i tërhiqni jashtë nga sedilja!

6. Shtypni butonat në tubat (c) dhe futni tubat (d). Kur të fiksohen, kunjat do të shfaqen përmes vrimave dhe do të dëgjoni “klik”.

E RËNDËSISHME! Tërhiqni kornizën lart për t’u siguruar që është fiksuar!

PARALAJMËRIM! Sigurohuni që rripat të mos jenë përdredhur!

7. Palosni pjesën e sipërme të mbulesës (5) dhe vendoseni në hapjen e sediljes.

8. Përshtatni shtatë vrimat e mbulesës me kunjat përkatëse të sediljes.

9. Kur përdorni lodrën “PIANO”, duhet të hiqni tapicerinë e sediljes. Rreshtoni dy hapjet në pjesën e poshtme të pianos me kapësen në panelin e sipërm.

A. Hiqni kapakun (1).

B. Futni rripin prej gome në pjesën e pasme të lodrës “Piano” në hapjen e panelit (2).

C. Rrotulloni shtrënguesin për të fiksuar rripin.

10. Futni harkun e lodrave (7) në hapjet, siç tregohet në figurë.

11. Lodrat janë montuar.

FUNKSIONET

12. Rregullimi i lartësisë së sediljes

Lartësia e sediljes mund të rregullohet në 2 pozicione.

A. Vendoseni fëmijën në sedilje.

PARALAJMËRIM! Kur fëmija është vendosur në qendrën e aktiviteteve, gishtërinjtë e tij duhet të prekin dyshemenë (pa kërcyer)!

Nëse i gjithë shputat e fëmijës prekin dyshemenë ose nëse gishtërinjtë nuk e prekin dyshemenë, rregulloni lartësinë e sediljes në pozicionin e duhur për fëmijën tuaj.

B. Tërhiqni rripin dhe rrotulloni boshtin në fund për të liruar rripin.

C. Futni boshtin në hapjen e dëshiruar të rripit dhe fiksone siç është përshkruar në pikën 5.

13. Lodër muzikore "PIANO"

Lëvizni rrëshqitësin (1, 2, 3) për të ndezur ose fikur lodrën. Kur është ndezur, aktivizohen muzika dhe dritat. Lëvizni rrëshqitësin 2 për të kaluar midis OFF / ZË I ULËT / ZË I LARTË.

Për të përdorur këto funksione, vendosni 3 bateri AA/1,5V në ndarjen e baterive:

1. Hiqni vidën e kapakut duke përdorur një kaçavidë dhe hiqni kapakun.

Shënim: Kapaku i ndarjes së baterive ndodhet në pjesën e poshtme të lodrës.

2. Vendosni 3 bateri AA/1,5V duke respektuar polaritetin e treguar.

3. Vendosni përsëri kapakun e ndarjes së baterive dhe fiksojeni me vidën duke përdorur një kaçavidë.

UDHËZIME PËR MIRËMBAJTJE DHE KUJDES

- Kontrolloni periodikisht gjendjen e secilës pjesë. Çdo pjesë e dëmtuar duhet të riparohet ose të zëvendësohet.
- Mos e zhytni produktin në ujë. Pastroni me një leckë të butë të lagur me ujë ose me një detergjent të lëngshëm neutral.
- Mos pastroni me produkte agresive që përmbajnë grimca gërryese, amoniak, zbardhues ose alkool.
- Mbulesa mund të lahet me dorë në temperatura deri në 30 °C.
- Ndaloni përdorimin e produktit nëse vini re dëmtime ose nëse ndonjë funksion nuk punon.
- Gjithmonë lëreni produktin të thahet plotësisht pas pastrimit para përdorimit ose ruajtjes.
- Mos e ruani në ambiente me ajër shumë të ngrohtë ose pranë burimeve të nxehtësisë për të shmangur deformimet.
- Ruajeni produktin në një vend të pastër dhe të thatë. Mos e ekspozoni ndaj efekteve të drejtpërdrejta të mjedisit si dielli, shiu, lagështia ose ndryshimet e menjëhershme të temperaturës!
- Gjatë transportit ose ruajtjes mos vendosni objekte të rënda mbi produkt.
- Për probleme që lidhen me përdorimin normal, këshillohuni ose kërkoni riparim në qendra shërbimi të autorizuara.

GR

GR: ΟΔΗΓΙΕΣ ΧΡΗΣΗΣ
ΣΗΜΑΝΤΙΚΟ! ΦΥΛΑΣΣΤΕ ΑΥΤΕΣ ΤΙΣ ΟΔΗΓΙΕΣ ΓΙΑ ΜΕΛΛΟΝΤΙΚΗ ΑΝΑΦΟΡΑ

ΓΙΑ ΝΑ ΕΞΑΣΦΑΛΙΣΕΤΕ ΤΗΝ ΑΣΦΑΛΗ ΧΡΗΣΗ ΑΥΤΟΥ ΤΟΥ ΠΡΟΪΟΝΤΟΣ ΚΑΙ ΝΑ ΠΡΟΣΤΑΤΕΥΣΕΤΕ ΤΟ ΠΑΙΔΙ ΑΠΟ ΤΡΑΥΜΑΤΙΣΜΟΥΣ, ΑΚΟΛΟΥΘΗΣΤΕ ΟΛΕΣ ΤΙΣ ΠΡΟΕΙΔΟΠΟΙΗΣΕΙΣ, ΟΔΗΓΙΕΣ ΚΑΙ ΣΥΣΤΑΣΕΙΣ ΠΟΥ

ΣΗΜΑΝΤΙΚΟ! ΠΡΟΕΙΔΟΠΟΙΗΣΕΙΣ!

- **ΠΡΟΕΙΔΟΠΟΙΗΣΗ!** ΜΗΝ ΑΦΗΝΕΤΕ ΠΟΤΕ ΤΟ ΠΑΙΔΙ ΧΩΡΙΣ ΕΠΙΒΛΕΨΗ
- **ΠΡΟΕΙΔΟΠΟΙΗΣΗ!** ΑΥΤΟ ΤΟ ΠΡΟΪΟΝ ΔΕΝ ΕΙΝΑΙ ΚΑΤΑΛΛΗΛΟ ΓΙΑ ΠΑΙΔΙΑ ΒΑΡΟΥΣ ΠΕΡΙΣΣΟΤΕΡΩΝ ΑΠΟ 11,3 KG ΚΑΙ ΥΨΟΥΣ ΠΕΡΙΣΣΟΤΕΡΟΥ ΑΠΟ 81 CM!
- **ΠΡΟΕΙΔΟΠΟΙΗΣΗ!** ΧΡΗΣΙΜΟΠΟΙΗΣΤΕ ΤΟ ΠΡΟΪΟΝ ΜΟΝΟ ΓΙΑ ΠΑΙΔΙΑ ΠΟΥ ΜΠΟΡΟΥΝ ΝΑ ΚΡΑΤΗΣΟΥΝ ΤΟ ΚΕΦΑΛΙ ΤΟΥΣ ΣΕ ΟΡΘΗ ΘΕΣΗ ΧΩΡΙΣ ΒΟΗΘΕΙΑ, ΠΟΥ ΔΕΝ ΜΠΟΡΟΥΝ ΝΑ ΠΕΡΠΑΤΗΣΟΥΝ Η ΝΑ ΒΓΟΥΝ ΑΠΟ ΤΟ ΠΡΟΪΟΝ, ΗΛΙΚΙΑΣ ΠΕΡΙΠΟΥ
- **ΠΡΟΕΙΔΟΠΟΙΗΣΗ!** ΔΙΑΚΟΨΤΕ ΤΗ ΧΡΗΣΗ ΤΟΥ ΠΑΙΧΝΙΔΙΟΥ ΜΟΛΙΣ ΤΟ ΠΑΙΔΙ ΑΡΧΙΣΕΙ ΝΑ ΠΕΡΠΑΤΑΕΙ ΧΩΡΙΣ ΒΟΗΘΕΙΑ.
- **ΠΡΟΕΙΔΟΠΟΙΗΣΗ!** ΜΗΝ ΧΡΗΣΙΜΟΠΟΙΕΙΤΕ ΤΟ ΠΡΟΪΟΝ ΩΣ ΚΟΥΝΙΑ!
- **ΠΡΟΕΙΔΟΠΟΙΗΣΗ!** ΤΟΠΟΘΕΤΗΣΤΕ ΤΟ ΠΑΙΧΝΙΔΙ ΜΟΝΟ ΣΕ ΣΚΛΗΡΕΣ, ΣΤΕΓΝΕΣ, ΕΠΙΠΕΔΕΣ ΚΑΙ ΟΡΙΖΟΝΤΙΕΣ ΕΠΙΦΑΝΕΙΕΣ ΟΤΑΝ ΤΟ ΠΑΙΔΙ ΒΡΙΣΚΕΤΑΙ ΜΕΣΑ ΣΕ ΑΥΤΟ, ΓΙΑ ΝΑ ΑΠΟΦΥΓΕΤΕ ΤΟΝ ΚΙΝΔΥΝΟ ΠΤ
- **ΠΡΟΕΙΔΟΠΟΙΗΣΗ!** ΚΡΑΤΗΣΤΕ ΤΟ ΜΑΚΡΙΑ ΑΠΟ ΤΗ ΦΩΤΙΑ!
- **ΠΡΟΕΙΔΟΠΟΙΗΣΗ!** ΜΗΝ ΧΡΗΣΙΜΟΠΟΙΕΙΤΕ ΤΟ ΠΡΟΪΟΝ ΕΑΝ ΒΡΕΙΤΕ ΣΠΑΣΜΕΝΑ, ΧΑΛΑΡΑ, ΚΑΤΑΣΤΡΑΦΕΝΤΑ Η ΛΕΙΠΟΥΝΤΑ ΜΕΡΗ.
- **ΠΡΟΕΙΔΟΠΟΙΗΣΗ!** ΑΥΤΗ Η ΣΥΣΚΕΥΑΣΙΑ ΠΕΡΙΕΧΕΙ ΜΙΚΡΑ ΕΞΑΡΤΗΜΑΤΑ! ΜΗΝ ΕΠΙΤΡΕΠΤΕ ΣΕ ΠΑΙΔΙΑ ΚΑΤΩ ΤΩΝ 3 ΕΤΩΝ ΝΑ ΠΑΡΑΒΡΙΣΚΟΝΤΑΙ ΚΑΤΑ ΤΗ ΣΥΝΑΡΜΟΛΟΓΗΣΗ!
- Η συναρμολόγηση του προϊόντος και των εξαρτημάτων του πρέπει να γίνεται ΜΟΝΟ από ενήλικα!
- Το ύψος του καθίσματος πρέπει να ρυθμίζεται ανάλογα με το ύψος του παιδιού.
- Το παιδί πρέπει να τοποθετείται σωστά και με ασφάλεια στο κάθισμα του παιχνιδιού.
- Χρησιμοποιείτε το προϊόν μόνο για σύντομα χρονικά διαστήματα. Συνιστώμενη διάρκεια – έως 20 λεπτά.
- Μην επιτρέπετε στα παιδιά να παίζουν κοντά στο προϊόν.
- Πριν από κάθε χρήση, βεβαιωθείτε ότι το παιχνίδι είναι πλήρως συναρμολογημένο, ότι όλα τα μέρη είναι ασφαλισμένα και ότι όλοι οι μηχανισμοί ασφάλισης είναι ενεργοποιημένοι!
- Χρησιμοποιείτε το προϊόν μόνο για τον προορισμό του και μόνο σε οικιακό περιβάλλον!
- Μην σηκώνετε ή μετακινείτε το κέντρο δραστηριοτήτων ενώ το παιδί βρίσκεται μέσα σε αυτό!
- Μην συνδέετε επιπλέον κορδόνια ή σχοινιά στο προϊόν για να αποφύγετε τον κίνδυνο στραγγαλισμού!
- Μην χρησιμοποιείτε ανταλλακτικά ή άλλα εξαρτήματα που δεν παρέχονται από τον κατασκευαστή! Ο κατασκευαστής δεν αναλαμβάνει καμία ευθύνη για την ασφάλεια εάν χρησιμοποιηθούν ανταλλακτικά άλλα από τα γνήσια ή αυτά που έχουν εγκριθεί για αυτόν τον τύπο προϊόντος.
- Μην κάνετε αλλαγές ή τροποποιήσεις στη δομή του προϊόντος! Εάν είναι απαραίτητο, επικοινωνήστε με τον πωλητή ή ένα εξουσιοδοτημένο κέντρο σέρβις για συμβουλές και επισκευή.
- Κρατήστε τις πλαστικές σακούλες συσκευασίας μακριά από τα παιδιά για να αποφύγετε τον κίνδυνο ασφυξίας!

ΣΗΜΑΝΤΙΚΟ! ΠΡΟΕΙΔΟΠΟΙΗΣΕΙΣ ΚΑΙ ΟΔΗΓΙΕΣ ΧΕΙΡΙΣΜΟΥ ΤΩΝ ΜΠΑΤΑΡΙΩΝ

Αφού τοποθετήσετε τις μπαταρίες, ασφαλίστε πάντα το διαμέρισμα των μπαταριών με το καπάκι.* Μην επιτρέπετε στα παιδιά να έχουν πρόσβαση στις μπαταρίες ή να παίζουν με αυτές!* Τοποθετήστε μόνο μπαταρίες του καθορισμένου τύπου και τάσης.* Μην χρησιμοποιείτε μπαταρίες διαφορετικού τύπου και τάσης.* Μην αναμιγνύετε καινούργιες και χρησιμοποιημένες μπαταρίες.* Μην επαναφορτίζετε μπαταρίες που δεν είναι επαναφορτιζόμενες.* Μην βραχυκυκλώνετε τις επιφάνειες επαφής.* Οι μπαταρίες πρέπει να τοποθετούνται με τη σωστή πολικότητα (+ και -) στο διαμέρισμα μπαταριών.* Αφαιρέστε τις κατεστραμμένες και εξαντλημένες μπαταρίες.* Μην επαναφορτίζετε μπαταρίες που δεν είναι επαναφορτιζόμενες.* Οι επαναφορτιζόμενες μπαταρίες πρέπει να επαναφορτίζονται μόνο από ενήλικα.* Οι επαναφορτιζόμενες μπαταρίες πρέπει να αφαιρούνται από το προϊόν πριν από τη φόρτιση.* Αφαιρέστε τις μπαταρίες όταν το προϊόν δεν πρόκειται να χρησιμοποιηθεί.* Μην απορρίπτετε τις μπαταρίες σε ανοιχτή φωτιά.* Οι μπαταρίες δεν πρέπει να αποσυναρμολογούνται.

ΠΡΟΣΟΧΗ! Τα απόβλητα που παράγονται από εξαντλημένες και άχρηστες μπαταρίες πρέπει να συλλέγονται ξεχωριστά. Απαγορεύεται η απόρριψή τους σε κάδους για μικτά οικιακά απόβλητα. Απορρίψτε τις μπαταρίες μόνο σε καθορισμένους χώρους..

ΟΔΗΓΙΕΣ ΣΥΝΑΡΜΟΛΟΓΗΣΗΣ

ΠΡΟΕΙΔΟΠΟΙΗΣΗ! ΑΚΟΛΟΥΘΗΣΤΕ ΑΚΡΙΒΩΣ ΤΙΣ ΟΔΗΓΙΕΣ ΚΑΙ ΤΗΝ ΑΚΟΛΟΥΘΙΑ ΣΥΝΑΡΜΟΛΟΓΗΣΗΣ ΚΑΙ ΧΡΗΣΗΣ ΤΟΥ ΠΡΟΪΟΝΤΟΣ ΣΥΜΦΩΝΑ ΜΕ ΤΟ ΚΕΙΜΕΝΟ ΚΑΙ ΤΙΣ ΕΙΚΟΝΕΣ ΠΟΥ ΠΑΡΕΧΟΝΤΑΙ ΣΤΟ ΕΓΧΕΙΡΙΔΙΟ.
ΠΡΟΕΙΔΟΠΟΙΗΣΗ! ΕΛΕΓΧΕΤΕ ΤΗΝ ΑΣΦΑΛΕΙΑ ΤΗΣ ΣΤΕΡΕΩΣΗΣ ΜΕΤΑ ΑΠΟ ΚΑΘΕ ΛΕΙΤΟΥΡΓΙΑ!
ΠΡΟΕΙΔΟΠΟΙΗΣΗ! ΚΡΑΤΗΣΤΕ ΤΑ ΧΕΡΙΑ ΣΑΣ ΜΑΚΡΙΑ ΓΙΑ ΝΑ ΑΠΟΦΥΓΕΤΕ ΤΟ ΤΣΙΜΠΗΜΑ ΚΑΤΑ ΤΗ ΔΙΑΡΚΕΙΑ ΚΑΘ

Απαιτούμενα εργαλεία: ΚΑΤΩΤΣΟΠΙ (δεν περιλαμβάνεται στο προϊόν)

1. ΚΥΡΙΑ ΜΕΡΗ:

1 – Άνω δίσκος; 2 – Σωλήνες βάσης; 3 – Σωλήνας στήριξης (2 τεμ.); 4 – Σωλήνας στήριξης; 5 – Επένδυση; 6 – Μουσικό παιχνίδι; 7 – Αψίδα παιχνιδιού.

2. Πατήστε τα κουμπιά στο σωλήνα (β) και εισάγετέ τα στις οπές του σωλήνα (α).

3. Όταν στερεωθούν, οι πείροι θα εμφανιστούν μέσα από τις οπές και θα ακούσετε ένα «κλικ». Η βάση έχει συναρμολογηθεί.

4. Εισάγετε τους ελαστικούς ιμάντες στις οπές του άνω δίσκου.

5. Τραβήξτε τον ιμάντα από το πίσω μέρος του καθίσματος. Γυρίστε τον άξονα στο άκρο του ιμάντα και τοποθετήστε τον στην οπή όπως φαίνεται στην εικόνα. Ο ελαστικός ιμάντας έχει στερεωθεί.

ΣΗΜΑΝΤΙΚΟ! Βεβαιωθείτε ότι οι ελαστικοί ιμάντες έχουν στερεωθεί προσπαθώντας να τους τραβήξετε από το κάθισμα!

6. Πατήστε τα κουμπιά στους σωλήνες (c) και τοποθετήστε τους σωλήνες (d). Όταν στερεωθούν, οι πείροι θα εμφανιστούν μέσα από τις οπές και θα ακούσετε ένα «κλικ».

ΣΗΜΑΝΤΙΚΟ! Τραβήξτε το πλαίσιο προς τα πάνω για να βεβαιωθείτε ότι έχει στερεωθεί!

ΠΡΟΕΙΔΟΠΟΙΗΣΗ! Βεβαιωθείτε ότι οι ιμάντες δεν είναι στριμμένοι!

7. Διπλώστε προς τα πίσω το άνω άκρο της ταπετσαρίας (5) και τοποθετήστε το στο άνοιγμα του καθίσματος.

8. Ευθυγραμμίστε τις επτά οπές της ταπετσαρίας με τους αντίστοιχους πείρους του καθίσματος.

9. Όταν χρησιμοποιείτε το παιχνίδι “PIANO”, πρέπει να αφαιρέσετε την ταπετσαρία του καθίσματος. Ευθυγραμμίστε τα δύο ανοίγματα στο κάτω μέρος του πιάνου με το κούμπωμα του επάνω πάνελ.

A. Αφαιρέστε το κάλυμμα (1).

B. Εισάγετε το λαστιχένιο λουράκι στο πίσω μέρος του παιχνιδιού “Piano” στο άνοιγμα του πάνελ (2).

C. Περιστρέψτε την αγκράφα για να ασφαλίσετε το λουράκι.

10. Εισάγετε την αψίδα παιχνιδιών (7) στα ανοίγματα όπως φαίνεται στην εικόνα.

11. Το παιχνίδι είναι συναρμολογημένο

.

ΛΕΙΤΟΥΡΓΙΕΣ

12. Ρύθμιση του ύψους του καθίσματος

Το ύψος του καθίσματος μπορεί να ρυθμιστεί σε 2 θέσεις.

Α. Τοποθετήστε το παιδί στο κάθισμα.

ΠΡΟΕΙΔΟΠΟΙΗΣΗ! Όταν το παιδί τοποθετείται στο κέντρο δραστηριοτήτων, τα δάχτυλα των ποδιών του πρέπει να αγγίζουν το πάτωμα (χωρίς να αναπηδούν)!

Εάν ολόκληρο το πόδι του παιδιού αγγίζει το πάτωμα ή εάν τα δάχτυλα των ποδιών του δεν φτάνουν το πάτωμα, ρυθμίστε το ύψος του καθίσματος στη σωστή θέση για το παιδί σας.

Β. Τραβήξτε τον ιμάντα και γυρίστε τον άξονα στο άκρο για να απελευθερώσετε τον ιμάντα.

Γ. Εισάγετε τον άξονα στην επιθυμητή οπή του ιμάντα και στερεώστε τον όπως περιγράφεται στο σημείο 5.

13. Μουσικό παιχνίδι "PIANO"

Μετακινήστε το διακόπτη (1, 2, 3) για να ενεργοποιήσετε ή να απενεργοποιήσετε το παιχνίδι. Όταν είναι ενεργοποιημένο, η μουσική και τα φώτα ενεργοποιούνται. Μετακινήστε τον διακόπτη 2 για να επιλέξετε OFF / ΧΑΜΗΛΗ ένταση / ΥΨΗΛΗ ένταση.

Για να χρησιμοποιήσετε αυτές τις λειτουργίες, τοποθετήστε 3 μπαταρίες AA/1,5V στη θήκη μπαταριών:

1. Ξεβιδώστε τη βίδα του καλύμματος με ένα κατσαβίδι και αφαιρέστε το κάλυμμα.

Σημείωση: Το κάλυμμα της θήκης μπαταριών βρίσκεται στο κάτω μέρος του παιχνιδιού.

2. Τοποθετήστε 3 μπαταρίες AA/1,5V, τηρώντας την υποδεικνυόμενη πολικότητα.

3. Επανατοποθετήστε το κάλυμμα της θήκης και ασφαλίστε το με τη βίδα χρησιμοποιώντας ένα κατσαβίδι.

ΟΔΗΓΙΕΣ ΣΥΝΤΗΡΗΣΗΣ ΚΑΙ ΦΡΟΝΤΙΔΑΣ

- Ελέγχετε περιοδικά την κατάσταση κάθε εξαρτήματος. Τυχόν κατεστραμμένα εξαρτήματα πρέπει να επισκευάζονται ή να αντικαθίστανται.
- Μην βυθίζετε το προϊόν σε νερό. Καθαρίζετε με ένα μαλακό πανί βρεγμένο με νερό ή ένα ουδέτερο υγρό απορρυπαντικό.
- Μην καθαρίζετε με ισχυρά καθαριστικά που περιέχουν λειαντικά σωματίδια, αμμωνία, χλωρίνη ή αλκοόλ.
- Η ταπετσαρία μπορεί να πλυθεί στο χέρι σε θερμοκρασίες έως 30 °C.
- Διακόψτε τη χρήση του προϊόντος εάν παρατηρήσετε ζημιά ή εάν κάποια λειτουργία δεν λειτουργεί.
- Αφήστε πάντα το προϊόν να στεγνώσει εντελώς μετά τον καθαρισμό πριν το χρησιμοποιήσετε ή το αποθηκεύσετε.
- Μην αποθηκεύετε το προϊόν σε χώρους με πολύ ζεστό αέρα ή κοντά σε πηγές θερμότητας, για να αποφύγετε την παραμόρφωσή του.
- Αποθηκεύστε το προϊόν σε καθαρό και ξηρό μέρος. Μην το εκθέτετε σε άμεσες περιβαλλοντικές επιδράσεις, όπως ήλιο, βροχή, υγρασία ή απότομες αλλαγές θερμοκρασίας!
- Μην τοποθετείτε βαριά αντικείμενα πάνω στο προϊόν κατά τη μεταφορά ή την αποθήκευση.
- Για προβλήματα που σχετίζονται με την κανονική λειτουργία, συμβουλευτείτε ή ζητήστε επισκευή από εξουσιοδοτημένα κέντρα σέρβις.

RO

RO: INSTRUCȚIUNI DE UTILIZARE
IMPORTANT! PĂSTRAȚI ACESTE INSTRUCȚIUNI PENTRU REFERINȚĂ VIITOARE

PENTRU A ASIGURA UTILIZAREA ÎN SIGURANȚĂ A ACESTUI PRODUS ȘI PENTRU A PROTJA COPILUL DE ACCIDENTE, RESPECTAȚI TOATE AVERTISMENTELE, INSTRUCȚIUNILE ȘI RECOMANDĂRILE DIN ACESTE INSTRUCȚIUNI!

IMPORTANT! AVERTISMENTE!

- **AVERTISMENT!** NU LĂSAȚI NICIODATĂ COPILUL NESUPRAVEGHEAT!
- **AVERTISMENT!** ACEST PRODUS NU ESTE POTRIVIT PENTRU COPII CU GREUTATEA MAI MARE DE 11,3 kg ȘI ÎNĂLȚIMEA MAI MARE DE 81 cm!
- **AVERTISMENT!** UTILIZAȚI PRODUSUL DOAR PENTRU COPII CARE POT SĂ-ȘI ȚINĂ CAPUL ÎN POZIȚIE VERTICALĂ FĂRĂ AJUTOR, CARE NU POT SĂ MERGĂ SAU SĂ SE URCE DIN PRODUS, CU VÂRSTA DE APROXIMATIV 6 LUNI!
- **ATENȚIE!** ÎNCETAȚI UTILIZAREA JUCĂRIEI ODATĂ CE COPILUL ÎNCEPE SĂ MERGĂ FĂRĂ AJUTOR.
- **ATENȚIE!** NU UTILIZAȚI PRODUSUL CA LEAGĂN!
- ATENȚIE! AȘEZAȚI JUCĂRIA DOAR PE SUPRAFEȚE DURE, USCATE, PLATE ȘI NIVELATE CÂND COPILUL SE AFLĂ ÎN INTERIOR, PENTRU A EVITA RISCUL DE CĂZĂTURĂ ȘI SUFOCARE!
- **ATENȚIE!** ȚINEȚI LA DISTANȚĂ DE FOC!
- **ATENȚIE!** NU UTILIZAȚI PRODUSUL DACĂ DESCOPERIȚI PĂRȚI RUPTE, SLĂBITE, DETERIORATE SAU LIPSA.
- **ATENȚIE!** ACEST PACHET CONȚINE PIESE MICI! NU PERMITEȚI COPIILOR CU VÂRSTA SUB 3 ANI SĂ FIE PREZENȚI ÎN TIMPUL ASAMBLĂRII!
- Asamblarea produsului și a accesoriilor sale trebuie efectuată NUMAI de către un adult!
- Înălțimea scaunului trebuie ajustată în funcție de înălțimea copilului.
- Copilul trebuie să fie așezat corect și în siguranță în scaunul jucăriei.
- Utilizați produsul numai pentru perioade scurte de timp. Durata recomandată – până la 20 de minute.
- Nu permiteți copiilor să se joace în apropierea produsului.
- Înainte de fiecare utilizare, asigurați-vă că jucăria este complet asamblată, că toate piesele sunt fixate și că toate mecanismele de blocare sunt activate!
- Utilizați numai conform destinației și numai în mediul domestic!
- Nu ridicați și nu mutați centrul de activități în timp ce copilul se află în el!
- Nu atașați cabluri sau sfori suplimentare la produs pentru a evita riscul de strangulare!
- Nu utilizați piese de schimb sau alte componente care nu sunt furnizate de producător! Producătorul nu își asumă nicio responsabilitate pentru siguranță dacă se utilizează piese de schimb care nu sunt originale sau aprobate pentru acest tip de produs.
- Nu modificați sau alterați construcția produsului! Dacă este necesar, contactați comerciantul sau un centru de service autorizat pentru sfaturi și reparații.
- Țineți pungile de ambalare din plastic departe de copii pentru a evita riscul de sufocare!

IMPORTANT! AVERTISMENTE ȘI INSTRUCȚIUNI PENTRU MANIPULAREA BATERIILOR

Asigurați întotdeauna compartimentul bateriilor cu capacul după introducerea bateriilor.* Nu permiteți copiilor să aibă acces la baterii sau să se joace cu ele!* Introduceți numai baterii de tipul și tensiunea specificate.* Nu utilizați baterii de tipuri și tensiuni diferite.* Nu amestecați baterii noi și uzate.* Nu reîncărcați baterii care nu sunt reîncărcabile.* Nu scurtcircuitați suprafețele de contact.* Bateriile trebuie introduse cu polaritatea corectă (+ și -) în compartimentul pentru baterii.* Scoateți bateriile deteriorate și epuizate.* Nu reîncărcați bateriile care nu sunt reîncărcabile.* Bateriile reîncărcabile trebuie reîncărcate numai de către un adult.* Bateriile reîncărcabile trebuie scoase din produs înainte de încărcare.* Scoateți bateriile când produsul nu va fi utilizat.* Nu aruncați bateriile în foc.* Bateriile nu trebuie dezasamblate.

ATENȚIE! Deșeurile generate de bateriile descărcate și inutilizabile trebuie colectate separat. Este interzisă aruncarea acestora în containere pentru deșeuri menajere mixte. Aruncați bateriile numai în zonele desemnate.

INSTRUCTIUNI DE ASAMBLARE

AVERTISMENT! URMAȚI CU EXACTITATE INSTRUCȚIUNILE ȘI SECVENȚA DE ASAMBLARE ȘI UTILIZARE A PRODUSULUI, CONFORM TEXTULUI ȘI ILUSTRAȚIILOR FURNIZATE ÎN MANUAL.
AVERTISMENT! VERIFICAȚI SIGURANȚA FIXĂRII DUPĂ FIECARE OPERAȚIUNE!
AVERTISMENT! ȚINEȚI MÂINILE LA DISTANȚĂ PENTRU A EVITA PRINDEREA ÎN TIMPUL FIECĂREI OPERAȚIUNI!
Unelte necesare: ȘURUBELNIȚĂ (nu este inclusă în pachetul produsului)

1. PĂRȚI PRINCIPALE:

1 – Tava superioară; 2 – Tuburi de bază; 3 – Tub de susținere (2 buc.); 4 – Tub de susținere; 5 – Tapițerie; 6 – Jucărie muzicală; 7 – Arc de jucărie.

2. Apăsați butoanele de pe tubul (b) și introduceți-le în orificiile tubului (a).

3. Când sunt fixate, știfturile vor apărea prin orificii și veți auzi un „clic”. Baza este asamblată.

4. Introduceți curelele cu arc în orificiile tăvii superioare.

5. Trageți cureaua din spatele scaunului. Rotiți axul de la capătul curelei și introduceți-l în orificiu, așa cum se arată în figură. Cureaua cu arc este fixată.

IMPORTANT! Asigurați-vă că benzile cu arc sunt fixate încercând să le trageți din scaun!

6. Apăsați butoanele de pe tuburi (c) și introduceți tuburile (d). Când sunt fixate, știfturile vor apărea prin orificii și veți auzi un „clic”.

IMPORTANT! Trageți cadrul în sus pentru a vă asigura că este fixat!

AVERTISMENT! Asigurați-vă că curelele nu sunt răsucite!

7. Îndoiți marginea superioară a tapițeriei (5) și introduceți-o în deschiderea scaunului.

8. Aliniați cele șapte găuri ale tapițeriei cu știfturile corespunzătoare ale scaunului.

9. Atunci când utilizați jucăria “PIANO”, trebuie să îndepărtați tapițeria scaunului. Aliniați cele două deschideri din partea de jos a pianului cu încuietoarea de pe panoul superior.

A. Îndepărtați capacul (1).

B. Introduceți cureaua de cauciuc de pe spatele jucăriei “Piano” în deschiderea panoului (2).

C. Rotiți catarama pentru a bloca cureaua.

10. Introduceți arcul pentru jucării (7) în deschiderile indicate în figură.

11. Jucăria este asamblată.

.

FUNCȚII

12. Reglarea înălțimii scaunului

Înălțimea scaunului poate fi reglată în 2 poziții.

A. Așezați copilul în scaun.

ATENȚIE! Când copilul este așezat în centrul de activități, degetele de la picioare trebuie să atingă podeaua (fără să sară)!

Dacă întregul picior al copilului atinge podeaua sau dacă degetele de la picioare nu ating podeaua, reglați înălțimea scaunului la poziția corectă pentru copilul dumneavoastră.

B. Trageți cureaua și rotiți axul de la capăt pentru a elibera cureaua.

C. Introduceți axul în orificiul curelei dorit și fixați-l conform descrierii de la punctul 5.

13. Jucărie muzicală "PIANO"

Mutați cursorul (1, 2, 3) pentru a porni sau opri jucăria. La pornire, muzica și luminile se activează. Mutați cursorul 2 pentru a selecta OPRIT / VOLUM REDUS / VOLUM RIDICAT.

Pentru a utiliza aceste funcții, introduceți 3 baterii AA/1,5V în compartimentul pentru baterii:

1. Deșurubați șurubul capacului cu o șurubelniță și scoateți capacul.

Notă: Capacului compartimentului pentru baterii se află în partea de jos a jucăriei.

2. Introduceți 3 baterii AA/1,5V, respectând polaritatea indicată.

3. Reatașați capacul compartimentului și fixați-l cu șurubul folosind o șurubelniță.

INSTRUCTIUNI DE INTRETINERE SI INTRAMENT

- Verificați periodic starea fiecărei piese. Orice piesă deteriorată trebuie reparată sau înlocuită.
- Nu scufundați produsul în apă. Curățați-l cu o cârpă moale umezită cu apă sau cu un detergent lichid neutru.
- Nu curățați cu detergenți agresivi care conțin particule abrazive, amoniac, înălbitor sau alcool.
- Tapițeria poate fi spălată manual la temperaturi de până la 30 °C.
- Întrerupeți utilizarea produsului dacă observați deteriorări sau dacă vreuna dintre funcții nu funcționează.
- Lăsați întotdeauna produsul să se usuce complet după curățare înainte de a-l utiliza sau depozita.
- Nu depozitați produsul în încăperi cu aer foarte cald sau în apropierea surselor de căldură pentru a evita deformarea.
- Depozitați produsul într-un loc curat și uscat. Nu expuneți produsul la efectele directe ale mediului, cum ar fi soarele, ploaia, umezeala sau schimbările bruște de temperatură!
- Nu așezați obiecte grele pe produs în timpul transportului sau depozitării.
- Pentru probleme legate de funcționarea normală, consultați sau solicitați reparații de la centrele de service autorizate.

PT

PT: INSTRUÇÕES DE UTILIZAÇÃO IMPORTANTE! GUARDE ESTAS INSTRUÇÕES PARA FUTURA CONSULTA

PARA GARANTIR A UTILIZAÇÃO SEGURA DESTE PRODUTO E PROTEGER A CRIANÇA DE LESÕES, SIGA TODAS AS ADVERTÊNCIAS, INSTRUÇÕES E RECOMENDAÇÕES CONTIDAS NESTAS INSTRUÇÕES!

IMPORTANTE! AVISOS!

- **AVISO!** NUNCA DEIXE A CRIANÇA SEM SUPERVISÃO!
- **AVISO!** ESTE PRODUTO NÃO É ADEQUADO PARA CRIANÇAS COM PESO SUPERIOR A 11,3 kg E ALTURA SUPERIOR A 81 cm!
- **AVISO!** UTILIZE O PRODUTO APENAS PARA CRIANÇAS QUE CONSIGAM MANTER A CABEÇA ERGUIDA SEM AJUDA, QUE NÃO CONSIGAM ANDAR OU SAIR DO PRODUTO, COM IDADE APROXIMADAMENTE SUPERIOR A 6 MESES!
- **AVISO!** INTERROMPA O USO DO BRINQUEDO ASSIM QUE A CRIANÇA COMEÇAR A ANDAR SEM AJUDA.
- **AVISO!** NÃO UTILIZE O PRODUTO COMO BALOJO!
- ATENÇÃO! COLOQUE O BRINQUEDO APENAS EM SUPERFÍCIES DURAS, SECAS, PLANAS E NIVELADAS QUANDO A CRIANÇA ESTIVER DENTRO, PARA EVITAR O RISCO DE QUEDA E SUFOCAMENTO!
- **AVISO!** MANTENHA LONGE DO FOGO!
- **ATENÇÃO!** NÃO UTILIZE O PRODUTO SE ENCONTRAR PEÇAS PARTIDAS, SOLTAS, DANIFICADAS OU EM FALTA.
- **AVISO!** ESTA EMBALAGEM CONTÉM PEQUENAS PEÇAS! NÃO PERMITA QUE CRIANÇAS COM MENOS DE 3 ANOS DE IDADE ESTEJAM PRESENTES DURANTE A MONTAGEM!
- A montagem do produto e dos seus acessórios deve ser realizada APENAS por um adulto!
- A altura do assento deve ser ajustada de acordo com a altura da criança.
- A criança deve estar posicionada de forma adequada e segura no assento do brinquedo.
- Use o produto apenas por curtos períodos de tempo. Duração recomendada – até 20 minutos.
- Não permita que as crianças brinquem perto do produto.
- Antes de cada utilização, certifique-se de que o brinquedo está totalmente montado, todas as peças estão bem fixadas e todos os mecanismos de bloqueio estão engatados!
- Utilize apenas para os fins previstos e apenas em ambientes domésticos!
- Não levante nem mova o centro de atividades enquanto a criança estiver dentro dele!
- Não prenda cordas ou fios adicionais ao produto para evitar o risco de estrangulamento!
- Não utilize peças sobressalentes ou outros componentes não fornecidos pelo fabricante! O fabricante não se responsabiliza pela segurança se forem utilizadas peças sobressalentes que não sejam as originais ou as aprovadas para este tipo de produto.
- Não faça alterações ou modificações na construção do produto! Se necessário, contacte o revendedor ou um centro de assistência autorizado para obter aconselhamento e reparação.
- Mantenha os sacos de embalagem de plástico longe das crianças para evitar o risco de asfixia!

IMPORTANTE! AVISOS E INSTRUÇÕES PARA MANUSEAR BATERIAS

Feche sempre o compartimento das pilhas com a tampa após inserir as pilhas.* Não permita que crianças tenham acesso às pilhas ou brinquem com elas!* Insira apenas pilhas do tipo e voltagem especificados.* Não utilize pilhas de tipos e voltagens diferentes.* Não misture pilhas novas e usadas.* Não recarregue pilhas que não sejam recarregáveis.* Não provoque curto-circuito nas superfícies de contacto.* As pilhas devem ser inseridas com a polaridade correta (+ e -) no compartimento das pilhas.* Remova as pilhas danificadas e gastas.* Não recarregue pilhas que não sejam recarregáveis.* As pilhas recarregáveis devem ser recarregadas apenas por um adulto.* As pilhas recarregáveis devem ser removidas do produto antes do carregamento.* Remova as pilhas quando o produto não for utilizado.* Não descarte as pilhas em fogo aberto.* As pilhas não devem ser desmontadas.

ATENÇÃO! Os resíduos gerados por pilhas gastas e inutilizáveis devem ser recolhidos separadamente. É proibido descartá-las em contentores de lixo doméstico misto. Descarte as pilhas apenas em áreas designadas.

INSTRUÇÕES DE MONTAGEM

AVISO! SIGA EXATAMENTE AS INSTRUÇÕES E A SEQUÊNCIA DE MONTAGEM E UTILIZAÇÃO DO PRODUTO DE ACORDO COM O TEXTO E AS ILUSTRAÇÕES FORNECIDOS NO MANUAL.
AVISO! VERIFIQUE A SEGURANÇA DA FIXAÇÃO APÓS CADA OPERAÇÃO!
AVISO! MANTENHA AS MÃOS AFASTADAS PARA EVITAR PINÇAGENS DURANTE CADA OPERAÇÃO!
Ferramentas necessárias: CHAVE DE FENDA (não incluída com o produto)

1. PARTES PRINCIPAIS:

1 – Tabuleiro superior; 2 – Tubos da base; 3 – Tubo de suporte (2 unidades); 4 – Tubo de suporte; 5 – Estofamento; 6 – Brinquedo musical; 7 – Arco de brinquedos.

2. Pressione os botões no tubo (b) e insira-os nas aberturas do tubo (a).

3. Quando fixados, os pinos aparecerão através dos orifícios e ouvirá um «clique». A base está montada.

4. Insira as correias de mola nas aberturas da bandeja superior.

5. Puxe a cinta da parte de trás do assento. Gire o eixo na extremidade da cinta e coloque-o na abertura, conforme mostrado na figura. A cinta elástica está fixada.

IMPORTANTE! Certifique-se de que as tiras de mola estão fixas, tentando puxá-las para fora do assento!

6. Pressione os botões nos tubos (c) e insira os tubos (d). Quando fixados, os pinos aparecerão através dos orifícios e ouvirá um «clique».

IMPORTANTE! Puxe a estrutura para cima para garantir que está fixada!

AVISO! Certifique-se de que as correias não estão torcidas!

7. Dobre a borda superior do estofo (5) para trás e coloque-o na abertura do assento.

8. Alinhe os sete orifícios do estofo com os pinos correspondentes do assento.

9. Ao utilizar o brinquedo “PIANO”, deve remover o estofado do assento. Alinhe as duas aberturas na parte inferior do piano com a trava do painel superior.

A. Retire a tampa (1).

B. Insira a correia de borracha na parte traseira do brinquedo “Piano” na abertura do painel (2).

C. Gire a fivela para travar a correia.

10. Insira o arco de brinquedos (7) nas aberturas, conforme mostrado na figura.

11. O brinquedo está montado.

.

FUNÇÕES

12. Ajustar a altura do assento

A altura do assento pode ser ajustada em 2 posições.

A. Coloque a criança no assento.

AVISO! Quando a criança estiver colocada no centro de atividades, os dedos dos pés devem tocar o chão (sem saltar)!

Se todo o pé da criança tocar o chão ou se os dedos dos pés não alcançarem o chão, ajuste a altura do assento para a posição correta para a sua criança.

B. Puxe a correia e rode o eixo na extremidade para soltar a correia.

C. Insira o eixo na abertura da correia desejada e fixe conforme descrito no item 5.

13. Brinquedo musical "PIANO"

Mova o alavanca (1, 2, 3) para ligar ou desligar o brinquedo. Quando ligado, a música e as luzes são ativadas. Mova a alavanca 2 para alternar entre DESLIGADO / VOLUME BAIXO / VOLUME ALTO.

Para usar estas funções, insira 3 pilhas AA/1,5V no compartimento de pilhas:

1. Desaperte o parafuso da tampa com uma chave de fenda e remova a tampa.

Nota: A tampa do compartimento de pilhas encontra-se na parte inferior do brinquedo.

2. Insira 3 pilhas AA/1,5V respeitando a polaridade indicada.

3. Recoloque a tampa do compartimento e fixe-a com o parafuso usando uma chave de fenda.

INSTRUÇÕES DE MANUTENÇÃO E CUIDADOS

- Verifique periodicamente o estado de cada peça. Quaisquer peças danificadas devem ser reparadas ou substituídas.
- Não mergulhe o produto em água. Limpe com um pano macio umedecido com água ou detergente líquido neutro.
- Não limpe com produtos de limpeza agressivos que contenham partículas abrasivas, amoníaco, lixívia ou álcool.
- O estofo pode ser lavado à mão a temperaturas até 30 °C.
- Interrompa a utilização do produto se notar danos ou se alguma função não estiver a funcionar.
- Deixe sempre o produto secar completamente após a limpeza antes de o utilizar ou guardar.
- Não guarde em locais com ar muito quente ou perto de fontes de calor para evitar deformações.
- Armazene o produto num local limpo e seco. Não exponha a efeitos ambientais diretos, como sol, chuva, humidade ou mudanças bruscas de temperatura!
- Não coloque objetos pesados sobre o produto durante o transporte ou armazenamento.
- Para problemas relacionados com o funcionamento normal, consulte ou procure reparação em centros de assistência autorizados.

NL

NL: GEBRUIKSAANWIJZING
BELANGRIJK! BEWAAR DEZE INSTRUCTIES VOOR TOEKOMSTIG GEBRUIK

VOLG ALLE WAARSCHUWINGEN, INSTRUCTIES EN AANBEVELINGEN IN DEZE INSTRUCTIES OM EEN VEILIG GEBRUIK VAN DIT PRODUCT TE GARANDEREN EN HET KIND TEGEN LETSEL TE BESCHERMEN!

BELANGRIJK! WAARSCHUWINGEN!

- **WAARSCHUWING!** LAAT HET KIND NOOIT ZONDER TOEZICHT ACHTER!
- **WAARSCHUWING!** DIT PRODUCT IS NIET GESCHIKT VOOR KINDEREN DIE MEER DAN 11,3 KG WEGEN EN LANGER ZIJN DAN 81 CM!
- **WAARSCHUWING!** GEBRUIK HET PRODUCT ALLEEN VOOR KINDEREN DIE ZONDER HULP HUN HOOFD RECHTOP KUNNEN HOUDEN, DIE NIET KUNNEN LOPEN OF UIT HET PRODUCT KUNNEN KLIMMEN, VAN ONGEVEER 6 MAANDEN OUD!
- **WAARSCHUWING!** STOP MET HET GEBRUIK VAN HET SPEELGOED ZODRA HET KIND ZONDER HULP KAN LOPEN.
- **WAARSCHUWING!** GEBRUIK HET PRODUCT NIET ALS SCHOMMEL!
- **WAARSCHUWING!** PLAATS HET SPEELGOED ALLEEN OP HARDE, DROGE, VLAKKE EN NIVEAUVRIJE OPPERVLAKKEN WANNEER EEN KIND ERIN ZIT, OM HET RISICO OP VALLEN EN VERSTIKKING TE VOORKOMEN!
- **WAARSCHUWING!** HOUD HET PRODUCT UIT DE BUURT VAN VUUR!
- **WAARSCHUWING!** GEBRUIK HET PRODUCT NIET ALS U GEBROKEN, LOSSE, BESCHADIGDE OF ONTBREKENDE ONDERDELEN VINDT.
- **WAARSCHUWING!** DEZE VERPAKKING BEVAT KLEINE ONDERDELEN! LAAT GEEN KINDEREN JONGER DAN 3 JAAR TIJDENS DE MONTAGE IN DE BUURT KOMEN!
- De montage van het product en de accessoires mag ALLEEN door een volwassene worden uitgevoerd!
- De zithoogte moet worden aangepast aan de lengte van het kind.
- Het kind moet correct en veilig in de stoel van het speelgoed worden geplaatst.
- Gebruik het product alleen voor korte periodes. Aanbevolen duur: maximaal 20 minuten.
- Laat kinderen niet in de buurt van het product spelen.
- Controleer voor elk gebruik of het speelgoed volledig is gemonteerd, alle onderdelen goed vastzitten en alle vergrendelingsmechanismen zijn vergrendeld!
- Gebruik het product alleen voor het beoogde doel en alleen in een huiselijke omgeving!
- Til of verplaats het activiteitencentrum niet terwijl het kind erin zit!
- Bevestig geen extra koorden of touwen aan het product om het risico op wurging te voorkomen!
- Gebruik geen reserveonderdelen of andere componenten die niet door de fabrikant zijn geleverd! De fabrikant aanvaardt geen verantwoordelijkheid voor de veiligheid als er andere reserveonderdelen dan de originele of voor dit producttype goedgekeurde onderdelen worden gebruikt.
- Breng geen wijzigingen of aanpassingen aan de constructie van het product aan! Neem indien nodig contact op met de verkoper of een erkend servicecentrum voor advies en reparatie.
- Houd plastic verpakkingszakken buiten het bereik van kinderen om verstikkingsgevaar te voorkomen!

BELANGRIJK! WAARSCHUWINGEN EN INSTRUCTIES VOOR HET OMGAAN MET BATTERIJEN

Sluit het batterijcompartiment altijd af met het deksel nadat u de batterijen hebt geplaatst.* Zorg ervoor dat kinderen geen toegang hebben tot de batterijen en er niet mee spelen!* Plaats alleen batterijen van het opgegeven type en voltage.* Gebruik geen batterijen van verschillende types en voltages.* Gebruik geen nieuwe en gebruikte batterijen door elkaar.* Laad geen batterijen op die niet oplaadbaar zijn.* Zorg ervoor dat de contactoppervlakken niet kortsluiten.* Batterijen moeten met de juiste polariteit (+ en -) in het batterijcompartiment worden geplaatst.* Verwijder beschadigde en lege batterijen.* Laad geen batterijen op die niet oplaadbaar zijn.* Oplaadbare batterijen mogen alleen door een volwassene worden opgeladen.* Oplaadbare batterijen moeten voor het opladen uit het product worden verwijderd.* Verwijder de batterijen wanneer het product niet wordt gebruikt.* Gooi batterijen niet in open vuur.* Batterijen mogen niet worden gedemonteerd.

LET OP! Afval van lege en onbruikbare batterijen moet apart worden ingezameld. Het is verboden om ze in containers voor gemengd huishoudelijk afval te gooien. Gooi batterijen alleen weg op daarvoor bestemde plaatsen.

MONTAGE-INSTRUCTIES

WAARSCHUWING! VOLG DE INSTRUCTIES EN DE VOLGORDE VAN MONTAGE EN GEBRUIK VAN HET PRODUCT NAUWKEURIG VOLGENS DE TEKST EN AFBEELDINGEN IN DE HANDLEIDING.
WAARSCHUWING! CONTROLEER NA ELKE HANDELING OF DE BEVESTIGING VEILIG IS!
WAARSCHUWING! HOUD UW HANDEN UIT DE BUURT OM TE VOORKOMEN DAT ZE BEKNELD RAKEN TIJDENS ELKE HANDELING!
Benodigde gereedschappen: SCHROEVENDRAAIER (niet bij het product inbegrepen)

1. BELANGRIJKSTE ONDERDELEN:

1 – Bovenste bak; 2 – Basisbuizen; 3 – Steunbuis (2 stuks); 4 – Steunbuis; 5 – Bekleding; 6 – Muzikaal speelgoed; 7 – Speelgoedboog.

2. Druk op de knoppen op buis (b) en steek ze in de openingen van buis (a).

3. Wanneer ze vastzitten, komen de pinnen door de gaten tevoorschijn en hoort u een „klik“. De basis is nu gemonteerd.

4. Steek de veerbanden in de openingen van de bovenste bak.

5. Trek de riem vanaf de achterkant van de stoel. Draai de as aan het uiteinde van de riem en plaats deze in de opening zoals weergegeven in de afbeelding. De veerriem is nu bevestigd.

BELANGRIJK! Controleer of de veerbanden goed vastzitten door ze uit de stoel te trekken!

6. Druk op de knoppen op de buizen (c) en steek de buizen (d) erin. Wanneer ze vastzitten, komen de pinnen door de gaten tevoorschijn en hoort u een „klik“.

BELANGRIJK! Trek het frame omhoog om te controleren of het goed vastzit!

WAARSCHUWING! Zorg ervoor dat de banden niet gedraaid zijn!

7. Vouw de bovenrand van de bekleding (5) naar achteren en plaats deze in de opening van de stoel.

8. Lijn de zeven gaten van de bekleding uit met de overeenkomstige pinnen van de stoel.

9. Wanneer u het “PIANO”-speelgoed gebruikt, moet u de bekleding van de zitting verwijderen. Lijn de twee openingen aan de onderkant van de piano uit met de vergrendeling op het bovenpaneel.

A. Verwijder de afdekking (1).

B. Steek de rubberen band aan de achterkant van het “Piano”-speelgoed in de opening van het paneel (2).

C. Draai de gesp om de band vast te zetten.

10. Steek de speelgoedboog (7) in de openingen zoals weergegeven in de afbeelding.

11. Het speelgoed is nu gemonteerd.

FUNCTIES

12. De zithoogte aanpassen

De zithoogte kan in 2 standen worden versteld.

A. Plaats het kind in de stoel.

WAARSCHUWING! Wanneer het kind in het activiteitencentrum wordt geplaatst, moeten zijn/haar tenen de vloer raken (zonder te stuiteren)!

Als het kind met zijn hele voet de grond raakt of als zijn tenen de grond niet raken, stel dan de zithoogte in op de juiste positie voor uw kind.

B. Trek aan de riem en draai aan de as aan het uiteinde om de riem los te maken.

C. Steek de as in de gewenste riemopening en zet deze vast zoals beschreven in punt 5.

13. Muzikaal speelgoed "PIANO"

Beweeg de schuifregelaar (1, 2, 3) om het speelgoed aan of uit te zetten. Wanneer het is ingeschakeld, worden muziek en lampjes geactiveerd. Beweeg schuifregelaar 2 om te schakelen tussen UIT / LAAG volume / HOOG volume.

Voor deze functies plaatst u 3 AA/1,5V-batterijen in het batterijvak:

1. Draai de schroef van de afdekking los met een schroevendraaier en verwijder de afdekking.

Opmerking: De afdekking van het batterijvak bevindt zich aan de onderzijde van het speelgoed.

2. Plaats 3 AA/1,5V-batterijen volgens de aangegeven polariteit.

3. Plaats de afdekking terug en bevestig deze met de schroef met behulp van een schroevendraaier.

ONDERHOUDS- EN VERZORGINGSINSTRUCTIES

- Controleer regelmatig de staat van elk onderdeel. Beschadigde onderdelen moeten worden gerepareerd of vervangen.
- Dompel het product niet onder in water. Reinig het met een zachte doek die is bevochtigd met water of een neutraal vloeibaar reinigingsmiddel.
- Reinig het product niet met agressieve reinigingsmiddelen die schurende deeltjes, ammoniak, bleekmiddel of alcohol bevatten.
- De bekleding kan met de hand worden gewassen bij temperaturen tot 30 °C.
- Gebruik het product niet meer als u schade constateert of als een functie niet werkt.
- Laat het product na het reinigen altijd volledig drogen voordat u het gebruikt of opbergt.
- Bewaar het product niet in ruimtes met zeer warme lucht of in de buurt van warmtebronnen om vervorming te voorkomen.
- Bewaar het product op een schone en droge plaats. Stel het product niet bloot aan directe omgevingsinvloeden zoals zon, regen, vocht of scherpe temperatuurschommelingen!
- Plaats geen zware voorwerpen op het product tijdens transport of opslag.
- Raadpleeg bij problemen met de normale werking een erkend servicecentrum of laat het product repareren.

CS

CS: NÁVOD K POUŽITÍ
DŮLEŽITÉ! USCHOVEJTE TENTO NÁVOD PRO BUDOUCÍ POUŽITÍ

ABYSTE ZAJISTILI BEZPEČNÉ POUŽÍVÁNÍ TÉTO VÝROBKY A CHRÁNILI DÍTĚ PŘED ZRANĚNÍM, DODRŽUJTE VŠECHNA VAROVÁNÍ, POKYNY A DOPORUČENÍ UVEDENÁ V TÉTO NÁVODU!

DŮLEŽITÉ! VAROVÁNÍ!

- **UPOZORNĚNÍ!** NIKDY NENECHÁVEJTE DÍTĚ BEZ DOZORU!
- **UPOZORNĚNÍ!** TENTO VÝROBEK NENÍ VHODNÝ PRO DĚTI S HMOTNOSTÍ VÍCE NEŽ 11,3 kg A VÝŠÍ VÍCE NEŽ 81 cm!
- **UPOZORNĚNÍ!** VÝROBEK POUŽÍVEJTE POUZE PRO DĚTI, KTERÉ JSOU SCHOPNY SAMOSTATNĚ DRŽET HLAVU VE VERTIKÁLNÍ POLOZE, NEMOHOU CHODIT NEBO VYLEZOU Z VÝROBKU, VE VĚKU PŘIBLIŽNĚ NAD 6 MĚSÍCŮ!
- **UPOZORNĚNÍ!** PŘESTAŇTE HRAČKU POUŽÍVAT, JAKMILE DÍTĚ ZAČNE CHODIT BEZ POMOCI.
- **UPOZORNĚNÍ!** NEPOUŽÍVEJTE VÝROBEK JAKO HOJDAČKU!
- **VAROVÁNÍ!** HRAČKU UMÍSTĚTE POUZE NA TVRDÝ, SUCHÝ, ROVNÝ A VYROVNANÝ POVRCH, KDYŽ JE DÍTĚ UVNITŘ, ABY SE ZABRÁNILO RIZIKU PÁDU A UDUŠENÍ!
- **VAROVÁNÍ!** UCHOVÁVEJTE MIMO DOSAH OHNĚ!
- **VAROVÁNÍ!** NEPOUŽÍVEJTE VÝROBEK, POKUD ZJISTÍTE, ŽE JE ROZBITÝ, MÁ VOLNÉ, POŠKOZENÉ NEBO CHYBĚJÍCÍ ČÁSTI.
- **VAROVÁNÍ!** TENTO BALÍČEK OBSAHUJE MALÉ ČÁSTI! NEPOVOLTE DĚTEM DO 3 LET VĚKU PŘÍTOMNOST BĚHEM MONTÁŽE!
- Montáž výrobku a jeho příslušenství smí provádět POUZE dospělá osoba!
- Výška sedadla musí být nastavena podle výšky dítěte.
- Dítě musí být správně a bezpečně usazeno v sedadle hračky.
- Produkt používejte pouze po krátkou dobu. Doporučená doba používání – maximálně 20 minut.
- Nedovolte dětem hrát si v blízkosti výrobku.
- Před každým použitím se ujistěte, že je hračka zcela smontována, všechny části jsou zajištěny a všechny zajišťovací mechanismy jsou zapojeny!
- Používejte pouze k určenému účelu a pouze v domácím prostředí!
- Nezvedejte ani nepřemisťujte aktivní centrum, když je v něm dítě!
- K výrobku nepřipevňujte žádné další šňůry nebo provázky, aby nedošlo k nebezpečí uškrcení!
- Nepoužívejte náhradní díly ani jiné součásti, které nebyly dodány výrobcem! Výrobce nenese žádnou odpovědnost za bezpečnost, pokud jsou použity jiné náhradní díly než originální nebo schválené pro tento typ výrobku.
- Neupravujte ani neměňte konstrukci výrobku! V případě potřeby se obraťte na prodejce nebo autorizované servisní středisko s žádostí o radu a opravu.
- Plastové obalové sáčky uchovávejte mimo dosah dětí, aby nedošlo k riziku udušení!

DŮLEŽITÉ! VAROVÁNÍ A POKYNY PRO MANIPULACI S BATERIEMI

Po vložení baterií vždy zajistěte přihrádku na baterie krytem.* Nedovolte dětem, aby měly přístup k bateriím nebo si s nimi hrály!* Vkládejte pouze baterie specifikovaného typu a napětí.* Nepoužívejte baterie různých typů a napětí.* Nemíchejte nové a použité baterie.* Nenabíjejte baterie, které nejsou dobíjecí.* Nezkratujte kontaktní plochy.* Baterie musí být vloženy do přihrádky na baterie se správnou polaritou (+ a -).* Poškozené a vybitá baterie vyjměte.* Nenabíjejte baterie, které nejsou dobíjecí.* Dobíjecí baterie smí nabíjet pouze dospělá osoba.* Dobíjecí baterie musí být před nabíjením vyjmuty z výrobku.* Pokud výrobek nepoužíváte, vyjměte z něj baterie.* Baterie nevyhazujte do otevřeného ohně.* Baterie nesmí být rozebírány.

POZOR! Odpad z vybitých a nepoužitelných baterií musí být sbírán odděleně. Je zakázáno je vyhazovat do kontejnerů na směsný domácí odpad. Baterie vyhazujte pouze na určených místech.

NÁVOD K MONTÁŽI

VAROVÁNÍ! PŘESNĚ DODRŽUJTE POKYNY A POŘADÍ MONTÁŽE A POUŽÍVÁNÍ VÝROBKU PODLE TEXTU A ILUSTRACÍ UVEDENÝCH V NÁVODU.
VAROVÁNÍ! PO KAŽDÉM ÚKONU ZKONTROLUJTE BEZPEČNOST UPEVNĚNÍ!
VAROVÁNÍ! PŘI KAŽDÉM ÚKONU DRŽTE RUCE DALEKO, ABY SE NEZRANILY!
Potřebné nářadí: ŠROUBOVÁK (není součástí produktu)

1. HLAVNÍ ČÁSTI:

1 – Horní vana; 2 – Základní trubky; 3 – Nosná trubka (2 ks.); 4 – Nosná trubka; 5 – Čalounění; 6 – Hudební hračka; 7 – Hrací oblouk.

2. Stiskněte tlačítka na trubce (b) a zasuňte je do otvorů trubky (a).

3. Po upevnění budou kolíky vyčnívat z otvorů a uslyšíte „kliknutí“. Základna je sestavena.

4. Vložte pružné pásky do otvorů horního podnosu.

5. Vytáhněte popruh ze zadní části sedadla. Otočte osu na konci popruhu a vložte ji do otvoru, jak je znázorněno na obrázku. Pružinový popruh je upevněn.

DŮLEŽITÉ! Ujistěte se, že jsou pružné pásky upevněny, a to tak, že se pokusíte je vytáhnout ze sedadla!

6. Stiskněte tlačítka na trubkách (c) a vložte trubky (d). Po upevnění se kolíky objeví v otvorech a uslyšíte „kliknutí“.

DŮLEŽITÉ! Vytáhněte rám nahoru, abyste se ujistili, že je upevněn!

VAROVÁNÍ! Ujistěte se, že popruhy nejsou zkroucené!

7. Ohněte horní okraj čalounění (5) dozadu a vložte jej do otvoru sedadla.

8. Srovnejte sedm otvorů čalounění s odpovídajícími kolíky sedadla.

9. Při používání hračky “PIANO” musíte odstranit čalounění sedadla. Zarovnejte dva otvory ve spodní části piana se západkou na horním panelu.

A. Odstraňte kryt (1).

B. Vložte gumový pásek na zadní straně hračky “Piano” do otvoru v panelu (2).

C. Otočte přezku, abyste pásek zajistili.

10. Vložte oblouk na hračky (7) do otvorů, jak je znázorněno na obrázku.

11. Hračka je sestavena.

FUNKCE

12. Nastavení výšky sedadla

Výšku sedadla lze nastavit do 2 poloh.

A. Posadit dítě do sedadla.

UPOZORNĚNÍ! Když je dítě umístěno do centra aktivit, musí se jeho prsty dotýkat podlahy (bez odskakování)!

Pokud se celá noha dítěte dotýká podlahy nebo pokud se prsty nedotýkají podlahy, nastavte výšku sedadla do správné polohy pro vaše dítě.

B. Zatáhněte za popruh a otočte osu na konci, aby se popruh uvolnil.

C. Vložte osu do požadovaného otvoru popruhu a upevněte ji podle popisu v bodě 5.

13. Hudební hračka “PIANO”

Posuňte jezdec (1, 2, 3) pro zapnutí nebo vypnutí hračky. Při zapnutí se aktivuje hudba a světla. Posuňte jezdec 2 pro volbu VYPNUTO / NÍZKÁ hlasitost / VYSOKÁ hlasitost.

Pro použití těchto funkcí vložte 3 baterie AA/1,5V do prostoru pro baterie:

1. Odšroubujte šroub víka pomocí šroubováku a sejměte víko.

Poznámka: Víko prostoru pro baterie se nachází na spodní straně hračky.

2. Vložte 3 baterie AA/1,5V a dbejte na uvedenou polaritu.
3. Nasaďte víko zpět a upevněte jej šroubem pomocí šroubováku.

POKYNY PRO ÚDRŽBU A PÉČI

- Pravidelně kontrolujte stav všech částí. Poškozené části je nutné opravit nebo vyměnit.
- Produkt neponořujte do vody. Čistěte měkkým hadříkem navlhčeným vodou nebo neutrálním tekutým čisticím prostředkem.
- Nečistěte agresivními čisticími prostředky obsahujícími abrazivní částice, amoniak, bělidlo nebo alkohol.
- Čalounění lze prát ručně při teplotě do 30 °C.
- Přestaňte výrobek používat, pokud zjistíte poškození nebo pokud některá z funkcí nefunguje.
- Po čištění vždy nechte výrobek před použitím nebo uskladněním zcela vyschnout.
- Neskladujte v místnostech s velmi teplým vzduchem nebo v blízkosti zdrojů tepla, aby nedošlo k deformaci.
- Produkt skladujte na čistém a suchém místě. Nevystavujte přímým vlivům prostředí, jako je slunce, déšť, vlhkost nebo prudké změny teploty!
- Během přepravy nebo skladování na výrobek nekládejte těžké předměty.
- V případě problémů souvisejících s běžným provozem se obraťte na autorizovaná servisní střediska nebo požádejte o opravu.

GE

GE: გამოყენების ინსტრუქცია
მნიშვნელოვანი! შეინახეთ ეს ინსტრუქცია

პროდუქტის უსაფრთხო გამოყენებისა და ბავშვის დაზიანების თავიდან ასაცილებლად, დაიცავით ყველა გაფრთხილება, მითითება და რეკომენდაცია ამ ინსტრუქციაში!

მნიშვნელოვანი! გაფრთხილებები!

- **გაფრთხილება!** არასოდეს დატოვოთ ბავშვი უყურადღებოდ!
- **გაფრთხილება!** ეს პროდუქტი არ არის განკუთვნილი ბავშვებისთვის, რომელთა წონა აღემატება 11,3 კგ-ს და სიმაღლე – 81 სმ-ს!
- **გაფრთხილება!** გამოიყენეთ პროდუქტი მხოლოდ იმ ბავშვებისთვის, რომლებიც შეუძლიათ თავი დამოუკიდებლად დაიჭირონ, ვერ დადიან და ვერ ტოვებენ პროდუქტს დამოუკიდებლად – დაახლოებით 6 თვის ასაკიდან!
- **გაფრთხილება!** შეწყვიტეთ პროდუქტის გამოყენება, როგორც კი ბავშვი დაიწყებს დამოუკიდებლად სიარულს.
- **გაფრთხილება!** არ გამოიყენოთ პროდუქტი როგორც საქანელა!
- **გაფრთხილება!** პროდუქტი განათავსეთ მხოლოდ მყარ, მშრალ, ბრტყელ და ჰორიზონტალურ ზედაპირზე, როდესაც ბავშვი შიგნით იმყოფება, რათა თავიდან აიცილოთ ვარდნისა და დახრჩობის რისკი!
- **გაფრთხილება!** შეინახეთ ცეცხლისგან მოშორებით!
- **გაფრთხილება!** არ გამოიყენოთ პროდუქტი, თუ აღმოაჩენთ გატეხილ, მოშვებულ, დაზიანებულ ან დაკარგულ ნაწილებს.
- **გაფრთხილება!** შეფუთვა შეიცავს წვრილ ნაწილებს! არ დაუშვათ 3 წლამდე ასაკის ბავშვების ყოფნა აწყობის დროს!
- პროდუქტისა და აქსესუარების აწყობა უნდა შესრულდეს მხოლოდ მოზრდილის მიერ!
- სავარძლის სიმაღლე უნდა მოერგოს ბავშვის სიმაღლეს.
- ბავშვი სწორად და უსაფრთხოდ უნდა მოთავსდეს პროდუქტის სავარძელში.
- გამოიყენეთ პროდუქტი მხოლოდ მოკლე დროით. რეკომენდებული ხანგრძლივობა – მაქსიმუმ 20 წუთი.
- არ დაუშვათ ბავშვები თამაშობდნენ პროდუქტის ახლოს.
- ყოველი გამოყენების წინ დარწმუნდით, რომ პროდუქტი სრულად არის აწყობილი, ყველა ნაწილი დამაგრებულია და ყველა საკეტი ჩართულია!
- გამოიყენეთ მხოლოდ დანიშნულებისამებრ და მხოლოდ საყოფაცხოვრებო პირობებში!
- არ ასწიოთ ან გადაადგილოთ პროდუქტი, როდესაც ბავშვი შიგნით იმყოფება!
- არ დაამაგროთ დამატებითი თოკები ან შნურები პროდუქტზე – დახრჩობის რისკია!
- არ გამოიყენოთ სათადარიგო ნაწილები ან სხვა კომპონენტები, რომლებიც მწარმოებლის მიერ არ არის მოწოდებული! მწარმოებელი არ იღებს პასუხისმგებლობას უსაფრთხოებაზე, თუ გამოყენებულია არაორიგინალური ან ამ ტიპის პროდუქტისთვის დაუმტკიცებელი ნაწილები.
- არ შეიტანოთ ცვლილებები ან მოდიფიკაციები პროდუქტის კონსტრუქციაში! საჭიროების შემთხვევაში მიმართეთ გამყიდველს ან ავტორიზებულ სერვის ცენტრს.
- პლასტიკური შეფუთვის პარკები შეინახეთ ბავშვებისგან მოშორებით, რათა თავიდან აიცილოთ დახრჩობის რისკი!

მნიშვნელოვანი! გაფრთხილებები და მითითებები ელემენტებთან მუშაობისას

ყოველთვის დააფიქსირეთ ელემენტების განყოფილება თავსახურით მათი ჩასმის შემდეგ.* არ დაუშვათ ბავშვებს ჰქონდეთ წვდომა ელემენტებზე ან ეთამაშონ მათ!* ჩასვით მხოლოდ მითითებული ტიპისა და ძაბვის ელემენტები.* არ გამოიყენოთ სხვადასხვა ტიპისა და ძაბვის ელემენტები ერთად.* არ შეურიოთ ახალი და გამოყენებული ელემენტები.* არ დატენოთ ელემენტები, რომლებიც არ არის დამუხტვადი.* არ მოკლე ჩართოთ კონტაქტის ზედაპირები.* ელემენტები უნდა ჩასვათ სწორი პოლარობით (+ და -) ელემენტების განყოფილებაში.* ამოიღეთ დაზიანებული და ამოწურული ელემენტები.* არ დატენოთ ელემენტები, რომლებიც არ არის დამუხტვადი.* დამუხტვადი ელემენტები უნდა დატენოს მხოლოდ მოზრდილმა.* დამუხტვადი ელემენტები უნდა ამოიღოთ პროდუქტიდან დატენვამდე.* ამოიღეთ ელემენტები, როდესაც პროდუქტი აღარ გამოიყენება.* არ გადააგდოთ ელემენტები ცეცხლში.* ელემენტები არ უნდა დაიშალოს.

გაფრთხილება! ამოწურული და გამოუსადეგარი ელემენტების ნარჩენები უნდა შეგროვდეს ცალკე. აკრძალულია მათი გადაგდება საყოფაცხოვრებო ნარჩენების საერთო კონტეინერში. ელემენტები გადააგდეთ მხოლოდ სპეციალურად განკუთვნილ ადგილებში.

დამონტაჟების ინსტრუქცია

გაფრთხილება! ზუსტად დაიცავით ინსტრუქციები და აწყობის თანმიმდევრობა, როგორც მოცემულია ტექსტში და ილუსტრაციებში სახელმძღვანელოში.

გაფრთხილება! ყოველი ოპერაციის შემდეგ შეამოწმეთ სამაგრების უსაფრთხოება!

გაფრთხილება! ხელები მოარიდეთ, რათა თავიდან აიცილოთ ჩაჭერის რისკი თითოეული ოპერაციის დროს!

საჭირო იარაღი: ხრახნმჭერი (პროდუქტთან ერთად არ მოყვება)

1. ძირითადი ნაწილები: 1 – ზედა თასი; 2 – ბაზის მილისები; 3 – დამხმარე მილი (2 ცალი); 4 – დამხმარე მილი; 5 – საფარი (გაბმული ქსოვილი); 6 – მუსიკალური სათამაშო; 7 – სათამაშოს თაღი.

2. დააჭირეთ ღილაკებს მილზე (b) და ჩასვით ისინი მილში (a) არსებულ ღიობებში.

3. როცა ფიქსირდება, ქინძისთავები გამოვა ხვრელებიდან და გაიგონებთ „კლიკს“. ბაზა აწყობილია.

4. ჩასვით ზამბარის ქამრები ზედა თასში არსებულ ღიობებში.

5. გამოიწიეთ ქამარი სავარძლის უკანა მხრიდან. მიაბრუნეთ ღერძი ქამრის ბოლოში და მოათავსეთ ის ღიობში, როგორც ნაჩვენებია სურათზე. ზამბარის ქამარი დაფიქსირდა.

მნიშვნელოვანი! გადაამოწმეთ, რომ ზამბარის ქამრები დაფიქსირებულია – სცადეთ მათი ამოღება სავარძლიდან!

6. დააჭირეთ ღილაკებს მილებზე (c) და ჩასვით მილები (d). როცა ფიქსირდება, ქინძისთავები გამოვა ხვრელებიდან და გაიგონებთ „კლიკს“.

მნიშვნელოვანი! ამოწიეთ ჩარჩო ზემოთ, რათა დარწმუნდეთ, რომ ის მყარადაა დამაგრებული!

გაფრთხილება! დარწმუნდით, რომ ქამრები არ არის გადაბრუნებული!

7. გადაკეცეთ საფარის (5) ზედა კიდე და მოათავსეთ სავარძლის ღიობში.

8. დაასწორეთ საფარის შვიდი ხვრელი სავარძლის შესაბამის ქინძისთავებთან.

9. როდესაც იყენებთ სათამაშო „PIANO“-ს, უნდა მოხსნათ სავარძლის საფარი. გაასწორეთ ორი ღრუ პიანინოს ქვედა ნაწილში ზედა ფირფიტის საკეტთან.

A. მოხსენით საფარი (1).

B. ჩადეთ რეზინის სარტყელი სათამაშო „Piano“-ს უკანა მხარეს ფირფიტის ღრმულში (2).

C. შემოაბრუნეთ ბალთა, რათა დააფიქსიროთ სარტყელი.

10. ჩასვით სათამაშოს თაღი (7) ღიობებში, როგორც ნაჩვენებია სურათზე.

11. სათამაშო აწყობილია.

ფუნქციები

12. სავარძლის სიმაღლის რეგულირება

სავარძლის სიმაღლე შეიძლება მოეწყოს 2 პოზიციაზე.

A. დასვით ბავშვი სავარძელში.

გაფრთხილება! როცა ბავშვი მოთავსებულია აქტივობის ცენტრში, მისი ფეხის თითები უნდა ეხებოდეს იატაკს (გახტომის გარეშე)!

თუ ბავშვის მთელი ფეხი ეხება იატაკს ან თითები ვერ წვდება იატაკს, მოარგეთ სავარძლის სიმაღლე მისთვის სწორ პოზიციაზე.

B. გამოიწიეთ ქამარი და მიაბრუნეთ ღერძი ბოლოში, რათა გაათავისუფლოთ ქამარი.

C. ჩასვით ღერძი სასურველ ღიობში ქამარზე და დაფიქსირეთ, როგორც აღწერილია პუნქტში 5.

13. მუსიკალური სათამაშო „PIANO“

გადაადგილეთ სრიალა (1, 2, 3), რათა ჩართოთ ან გამორთოთ სათამაშო. ჩართვისას გააქტიურდება მუსიკა და განათება. გადაადგილეთ სრიალა 2 გამორთული / დაბალი ხმაურის / მაღალი ხმაურის არჩევისთვის.

ამ ფუნქციების გამოსაყენებლად ჩადეთ 3 AA/1,5V ელემენტი ელემენტის განყოფილებაში:

1. მოხსენით სახურავის ხრახნი ხრახნისსახრახნიანი ინსტრუმენტით და მოხსენით სახურავი.

შენიშვნა: ელემენტის განყოფილების სახურავი მოთავსებულია სათამაშოს ქვედა ნაწილში.

2. ჩადეთ 3 AA/1,5V ელემენტი, მითითებული პოლარიტეტის დაცვით.

3. დააბრუნეთ სახურავი და დააფიქსირეთ იგი ხრახნით ხრახნისსახრახნიანი ინსტრუმენტით.

ტექნიკური მოვლისა და ზრუნვის ინსტრუქცია

- პერიოდულად შეამოწმეთ თითოეული ნაწილის მდგომარეობა. ყველა დაზიანებული ნაწილი უნდა შეკეთდეს ან შეიცვალოს.
- არ ჩაყოთ პროდუქტი წყალში. გაწმინდეთ რბილი ნაჭრით, რომელიც დასველებულია წყლით ან ნეიტრალური სითხე-სარეცხი საშუალებით.
- არ გაწმინდოთ აგრესიული სარეცხი საშუალებებით, რომლებიც შეიცავს აბრაზიულ ნაწილაკებს, ამონიაკს, ქლორს ან სპირტს.
- საფარი შეიძლება გაირეცხოს ხელით, მაქსიმუმ 30 °C ტემპერატურაზე.
- შეწყვიტეთ პროდუქტის გამოყენება, თუ შეამჩნევთ დაზიანებას ან რომელიმე ფუნქცია არ მუშაობს.
- ყოველთვის მიეცით პროდუქტს სრული გამოშრობის დრო გაწმენდის შემდეგ, გამოყენებამდე ან შენახვამდე.
- არ შეინახოთ ძალიან თბილ ოთახებში ან სითბოს წყაროების ახლოს, რათა თავიდან აიცილოთ დეფორმაცია.
- შეინახეთ პროდუქტი სუფთა და მშრალ ადგილას. არ დაუშვათ მზის პირდაპირი სხივები, წვიმა, ტენიანობა ან მკვეთრი ტემპერატურული ცვლილებები!
- ტრანსპორტირების ან შენახვის დროს არ დადოთ მძიმე საგნები პროდუქტზე.
- ნორმალური ექსპლუატაციასთან დაკავშირებული პრობლემების შემთხვევაში, მიმართეთ კონსულტაციისთვის ან რემონტისთვის ავტორიზებულ სერვის ცენტრს.

Производител/Manufacturer/Gyártó/Fabricante/Produttore/Hersteller/Fabricant/Proizvođač/ Производач/ Производител/Prodhues/Κατασκευαστής/Producător/Fabricante/Fabrikant/Výrobce/ მწარმოებელი: **HAPPY BABY DEVELOPMENT CO LIMITED, Shangjiao Industry Area, Chenghai Of Shantou city, Guangdong Province(China); Tel:+86075489674522**

Вносител/ Importer/ Importőr/ Importador/ Importatore/ Importeur/ Importateur/ Uvoznik/ Увозник/ Увозник/ Importues/ Εισαγωγέας/ Importator/ Importador/ Importeur/ Importér/ იმპორტიორი :

„ЧИПОЛИНО" ЕООД, България , Пловдив, ул. „Голямоконарско шосе" №1; тел. +359 32 600 889, CHIPOLINO LTD., 1 Goliamokonarsko Shosse Str, Plovdiv, BULGARIA; tel.: +359 32 600 889; www.chipolino.com

tel.: +359 32 600 889, www.chipolino.com