ДЕТСКА ИГРАЧКА ЕЛЕКТРИЧЕСКА КОЛА/ CHILDREN'S TOY ELECTRIC CAR/ GYEREKJÁTÉK ELEKTROMOS AUTÓ/JUGUETE INFANTIL COCHE ELÉCTRICO/ GIOCATTOLO PER BAMBINI AUTO ELETTRICA/ KINDER-SPIELZEUG ELEKTROAUTO/ JOUET POUR ENFANTS VOITURE ÉLECTRIQUE/ DJEČJA IGRAČKA ELEKTRIČNI AUTOMOBIL/ ДЕЧИЈА ИГРАЧКА ЕЛЕКТРИЧНИ АУТО/ ДЕТСКА ИГРАЧКА ЕЛЕКТРИЧЕН АВТОМОБИЛ/ LODËR PËR FËMIJË – MAKINË ELEKTRIKE/ ΠΑΙΔΙΚΟ ΠΑΙΧΝΙΔΙ ΗΛΕΚΤΡΙΚΟ ΑΥΤΟΚΙΝΗΤΟ/ JUCĂRIE PENTRU COPII MAȘINĂ ELECTRICĂ/ BRINQUEDO INFANTIL CARRO ELÉTRICO/ KINDER SPEELGOED ELEKTRISCHE AUTO/ DĚTSKÁ HRAČKA ELEKTRICKÉ AUTO/ საბავშვო სათამაშო ელექტრო მანქანა

Formula E Porsche

продуктов номер/item number/cikkszám/número de artículo/codice articolo/ artikelnummer/numéro d'article/broj proizvoda/број производа/продуктов број/ numri i produktit/αριθμός προϊόντος/numărul produsului/número de produto/ productnummer/číslo produktu/პროდუქტის ნომერი:

ELKFEP250xx / 711

ФИГУРИ/ FIGURES/ ÁBRÁK/ CIFRAS/ FIGURE/ FIGUREN/ LES FIGURES/ ОБЛИЦИ/ ОБЛИЦИ/ FORMA/ FIGURE/ ΦΙΓΟΥΡΕΣ/ FIGURILE/ FIGURAS/ FIGUREN/ OBRÁZKY / ფიგურები

Основни части / Main parts / Fő részek / Partes principales / Parti principali / Hauptteile / Parties principales / Glavni dijelovi / Главни делови / Pkryesore / Главни делови / Κύρια μέρη / Părțile principale / Partes principais / Partes principais / Hoofdonderdelen / Hlavní části

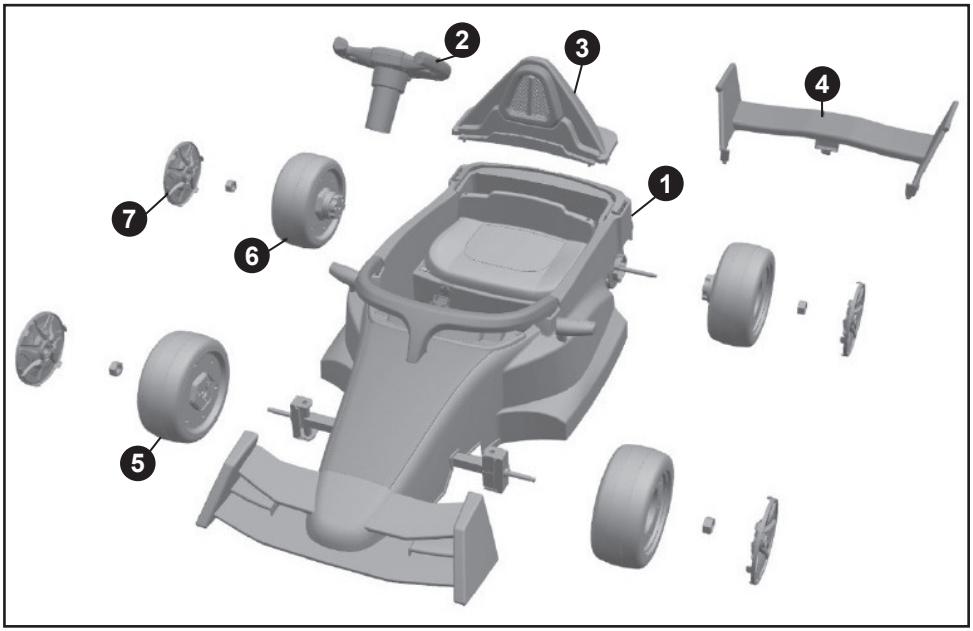

1 x1	2 x1	3 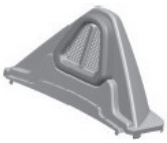 x1	4 x1
5 x2	6 x2	7 x4	8 x2
9 x1	10 x1		

ФИГУРИ/ FIGURES/ ÁBRÁK/ CIFRAS/ FIGURE/ FIGUREN/ LES FIGURES/ ОБЛИЦИ/ ОБЛИЦИ/ FORMA/ FIGURE/ ΦΙΓΟΥΡΕΣ/ FIGURILE/ FIGURAS/ FIGUREN/ OBRÁZKY / ფიგურები

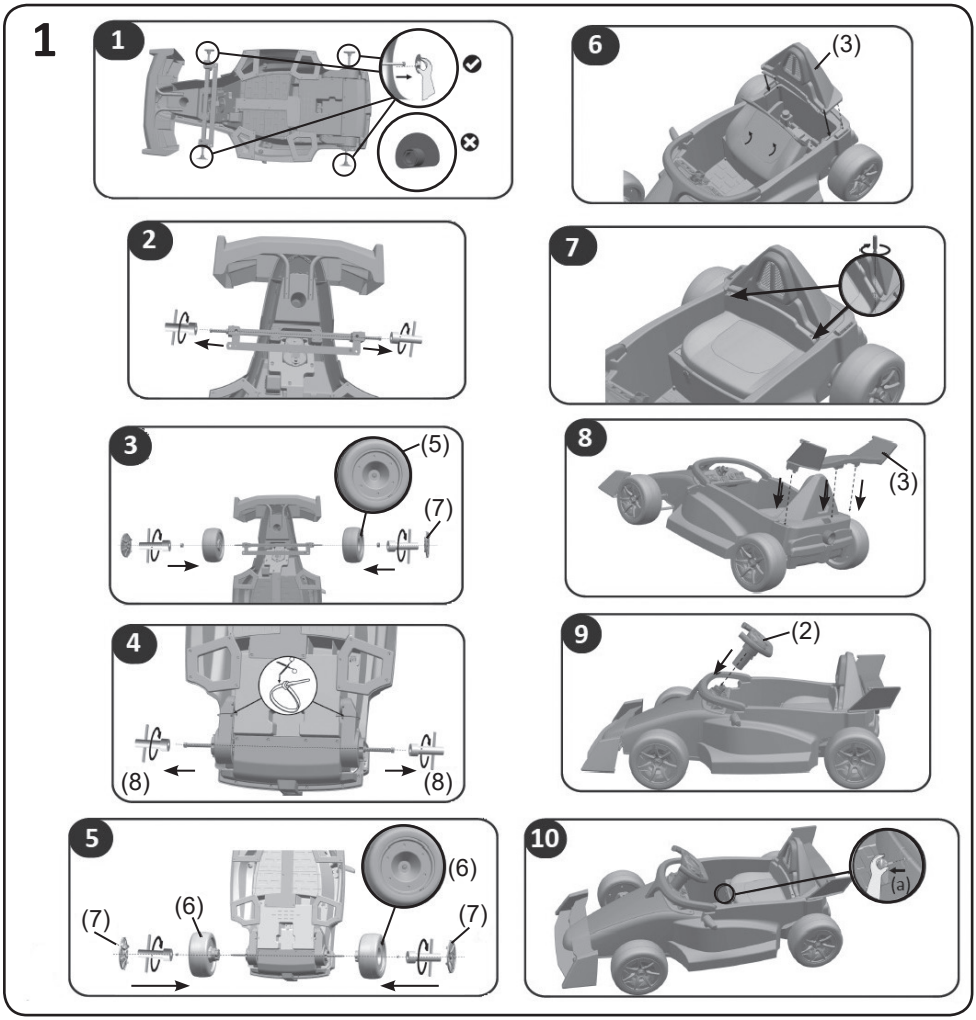

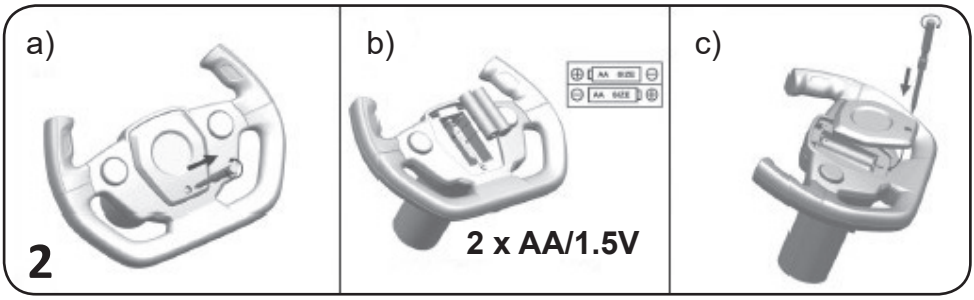

3

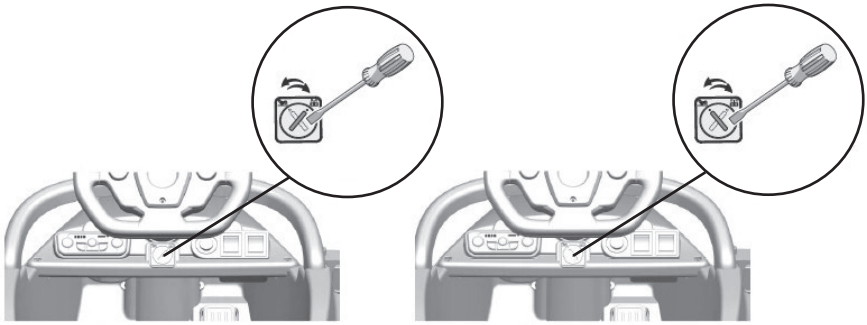

Remote control mode

Foot throttle mode

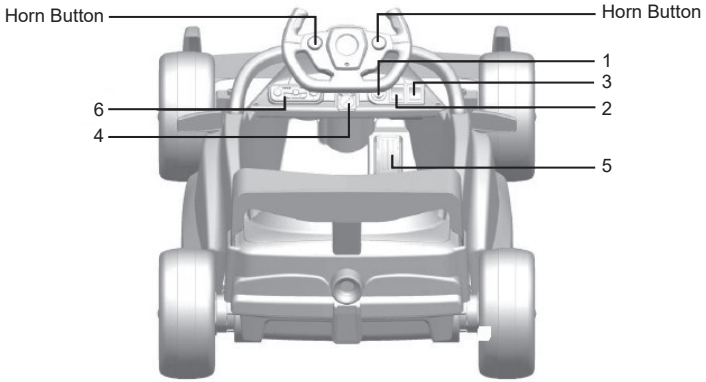

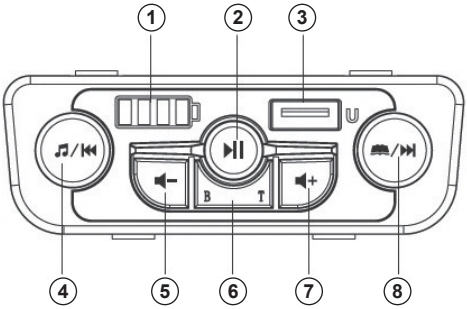

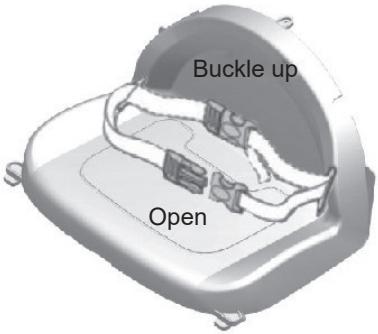

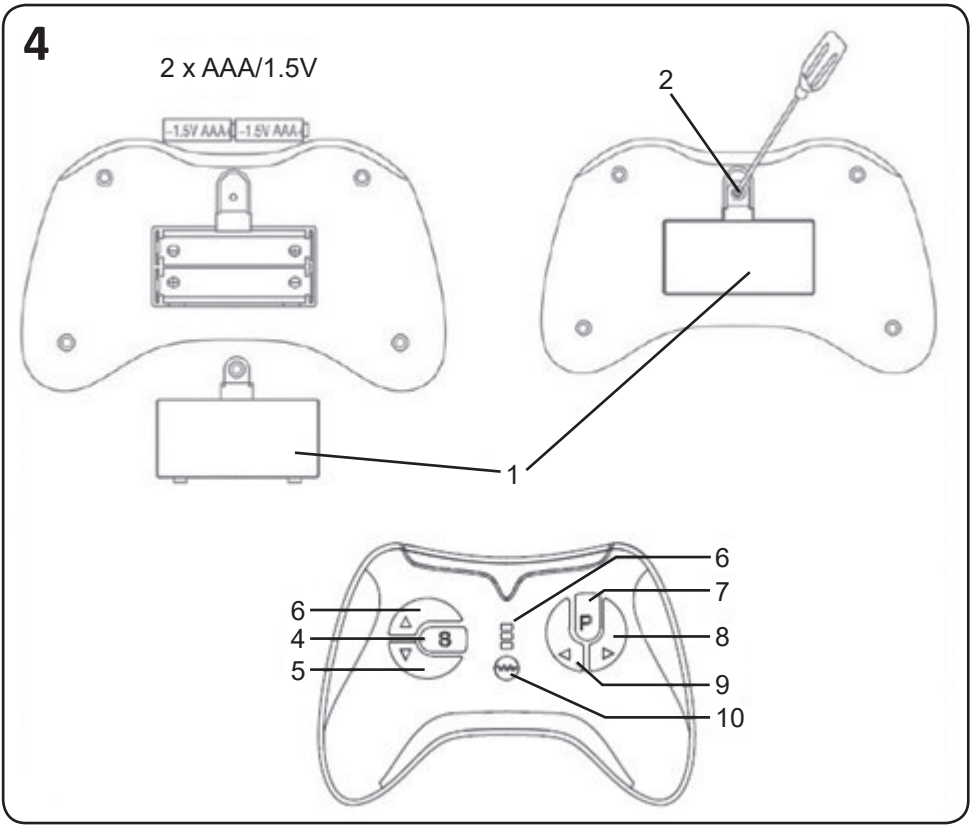
4
2 x AAA/1.5V
-1.5V AAA
-1.5V AAA
2
1
6
7
6
4
5
8
9
10

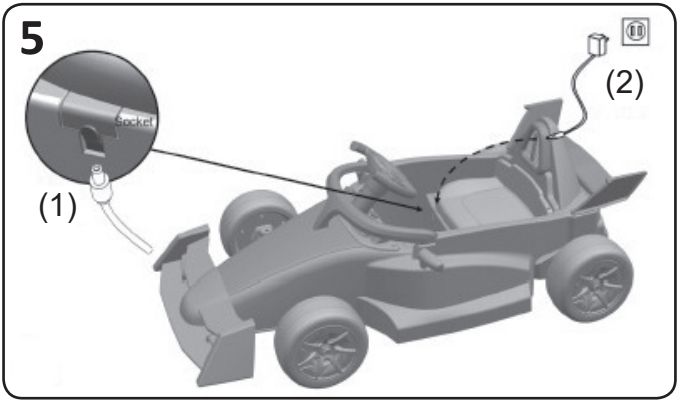
5
Socket
(1)
(2)

BG

ИНСТРУКЦИЯ ЗА УПОТРЕБА

ВАЖНО! ЗАПАЗЕТЕ ЗА БЪДЕЩА СПРАВКА: ПРОЧЕТЕТЕ ВНИМАТЕЛНО!

ЗА ОСИГУРЯВАНЕ БЕЗОПАСНОТО ИЗПОЛЗВАНЕ НА ТОЗИ ПРОДУКТ, СПАЗВАЙТЕ ПРЕДУПРЕЖДЕНИЯТА, УКАЗАНИЯТА И ПРЕПОРЪКИТЕ ОТ ТАЗИ ИНСТРУКЦИЯ!

ВНИМАНИЕ! ПРЕДУПРЕЖДЕНИЯ!

- ДА СЕ УПОТРЕБЯВА САМО ПОД ПРЯК НАДЗОР ОТ ВЪЗРАСТЕН! НИКОГА НЕ ОСТАВЯЙТЕ ДЕТЕТО БЕЗ НАДЗОР!
- ИГРАЧКАТА НЕ Е ПОДХОДЯЩА ЗА ДЕЦА НА ВЪЗРАСТ ПОД 3 ГОДИНИ!
- ТАЗИ ИГРАЧКА НЯМА СПИРАЧКА!
- НЕ ПРЕТОВАРВАЙТЕ ИГРАЧКАТА! КОНСТРУКЦИЯТА НА ИГРАЧКАТА ОСИГУРЯВА БЕЗОПАСНОСТ ПРИ ТЕГЛО НА ДЕТЕТО МАКСИМУМ ДО 30 КГ!
- ТОЗИ ПРОДУКТ НЕ Е ТРАНСПОРТНО СРЕДСТВО!
- ДА НЕ СЕ ИЗПОЛЗВА ПО ПЛАТНОТО ЗА ДВИЖЕНИЕ НА ПРЕВОЗНИ СРЕДСТВА!
- ПАЗЕТЕ ОТ ОГЪН!
- ПРЕДИ УПОТРЕБА ИЗВЪРШВАЙТЕ ПРОВЕРКА ЗА ИЗПРАВНОСТТА НА ВСИЧКИ ЧАСТИ НА ИГРАЧКАТА И СТАБИЛНОСТТА НА МОНТАЖА. С ОСОБЕНО ВНИМАНИЕ ПРОВЕРЯВАЙТЕ ЕЛ. ВЕРИГАТА, ЕЛ. ЧАСТИТЕ, КАБЕЛИТЕ И КОНТАКТИТЕ.
- Използвайте за дете на възраст от 3 до 5 години!
- Тази играчка трябва да се използва с повишено внимание! Изискват се умения, за да се избегнат сблъсъци, падания или наранявания на детето в колата или трети лица!
- УВЕРЕТЕ СЕ, ЧЕ ДЕТЕТО Е ОБУЧЕНО ДА УПРАВЛЯВА КОЛАТА, ДА Я ЗАДВИЖВА И СПИРА И Е ЗАПОЗНАТО С ПРАВИЛАТА ЗА БЕЗОПАСНА УПОТРЕБА!
- Да не се използва едновременно от две деца!
- Сглобяването на продукта да се извършва само от възрастен!
- Детето трябва да носи обувки, когато използва играчката! Препоръчително е използването и на каска.
- Не позволявайте деца да докосват колелата или да са в близост до тях, когато колата се движи!
- Да се използва само през деня и на добре осветени места!
- Не допускайте детето да се изправя по време на движение! В противен случай съществува риск от нараняване на детето!
- Ако има разлепен стикер или части от него, трябва да го залепите или отстраните, за да не бъде погълнат от малки деца!
- Не използвайте продукта, ако установите, че има липсващи или повредени части!
- Не използвайте резервни части и други компоненти, които не са доставени от производителя! Производителят не поема отговорност за безопасността в случай, че са използвани резервни части, различни от оригиналните за одобрения тип или препоръчани от него.
- Не правете промени или модификации по конструкцията! При необходимост се свържете с търговеца или оторизиран сервиз за консултация и ремонт.
- Не извършвайте промени в ел. инсталацията и не добавяйте други ел. части! При необходимост се свържете с търговеца или оторизиран сервиз за консултация и ремонт!
- За зареждане на батерията използвайте само зарядното устройство, предоставено с тази играчка. Използването на друг тип зарядно устройство може да доведе до прегряване, повреда на батерията или дори до риск от пожар!
- Използвайте продукта само по предназначение!
- Не допускайте присъствието на деца под 3 години, преди да сте сглобили продукта напълно, за да избегнете достъп до дребни и разглобени части!

- Не поставяйте на продукта допълнително шнурове и връзки, за да избегнете риска от задушаване!
- Използвайте само на равни, без наклон и обезопасени площадки, разположени на безопасно разстояние от пътни платна!
- Не допускайте използването на продукта в близост до стълби, ескалатори, прагове, издатини, басейни, източници на топлина и др.!
- Дръжте найлоновата опаковка далече от деца, за да избегнете риска от задушаване!

ВАЖНО! ПРЕДУПРЕЖДЕНИЯ И УКАЗАНИЯ ЗА РАБОТА С БАТЕРИИ

- Винаги обезопасявайте гнездото за батерии с капачето след поставяне на батерията.
- Не допускайте достъп на деца до батериите, както и да си играят с тях!
- Поставяйте батерии само от посочения тип и напрежение.
- Не използвайте батерии от различен тип и напрежение или нови и употребявани батерии.
- Не свързвайте контактните повърхности накъсо.
- Батериите трябва да се поставят с правилния поляритет (+ и -) в гнездото за батерии.
- Отстранявайте повредените и изтощени батерии.
- Не зареждайте батерии, които не се презареждат.
- Презареждащите се батерии трябва да се зареждат само от възрастен.
- Презареждащите се батерии трябва да се отстранят от продукта преди зареждане.
- Отстранявайте батериите, когато продуктът няма да се използва.
- Не изхвърляйте батериите в открит огън. Батериите не трябва да се разглобяват.
- За зареждане на батерията използвайте само подвижния захранващ блок, предоставен с тази играчка.
- **ВНИМАНИЕ!** Отпадъкът, който се образува от изтощени и неизползваеми батерии, трябва да се събира разделно. Забранява се изхвърлянето им в контейнери за смесени битови отпадъци. Изхвърляйте батериите само в предназначени за целта места.

ХАРАКТЕРИСТИКА НА ПРОДУКТА

- Подходяща възраст на детето: 3-5 години
- Максимално натоварване: до 30 кг.
- Акумулаторна батерия (Li-ion), 1 брой: 10.8V/3.1Ah
- Скорост на движение на колата: 3-5 km/h
- Зарядно устройство: Вход: 100-240V, 50/60 Hz; Изход: 12V DC 1A
- Мотор: 2 x 30W
- Работна честота на устройството за дистанционно управление: 2.4 GHz
- Време за зареждане на акумулаторната батерия:
  - Първо зареждане (преди първо ползване) - 9-10 часа, но не повече от 15 часа
  - Последващи зареждания - 9-10 часа, но не повече от 15 часа
- Предпазител: 5A
- Батерии за устройството за дистанционно управление (не са включени): 2 броя x 1.5V/ AAA(LR03) (не са включени)
- Батерии за кормилото: 2 броя x 1.5V/AA (LR6) (не са включени)
- Размер на колата, cm: 115 x 67 x 50
- Работна температурата на околната среда: 0-40°C

ОСНОВНИ ЧАСТИ

1. Корпус (1 бр.)
2. Кормило (1 бр.)
3. Облегалка (1 бр.)
4. Спойлер (1 бр.)
5. Предно колело (2 бр.)
6. Задно колело (2 бр.)
7. Декоративно капаче (4 бр.)
8. Гаечен ключ (2 бр.)
9. Зарядно устройство (1 бр.)
10. Устройство за дистанционно управление (1 бр.)

Моля, уверете се, че всички части са налични.

1. УКАЗАНИЯ ЗА СГЛОБЯВАНЕ

ВНИМАНИЕ! УВЕРЕТЕ СЕ, ЧЕ БУТОНЪТ ЗА ВКЛ./ИЗКЛ. НА ЗАХРАНВАНЕТО Е ИЗКЛЮЧЕН ПРЕДИ ДА ЗАПОЧНЕТЕ СГЛОБЯВАНЕТО НА КОЛАТА.

ВНИМАНИЕ! СЛЕДВАЙТЕ ТОЧНО УКАЗАНИЯТА И ПОСЛЕДОВАТЕЛНОСТТА ЗА СГЛОБЯВАНЕ И ИЗПОЛЗВАНЕ НА ПРОДУКТА ОТ ПРИЛОЖЕНИТЕ В ИНСТРУКЦИЯТА ТЕКСТ И ИЛЮСТРАЦИИ.

ВНИМАНИЕ! ФИКСИРАНЕТО НА ОПРЕДЕЛЕНА ПОЗИЦИЯ В НЯКОИ ОТ СЛУЧАИТЕ Е СЪПРОВОДЕНО СЪС ЗВУК ОТ ЩРАКВАНЕ!

ВНИМАНИЕ! ПРОВЕРЕТЕ СИГУРНОСТТА НА ФИКСИРАНЕТО СЛЕД ИЗПЪЛНЕНИЕ НА ВСЯКА ОПЕРАЦИЯ!

Необходими инструменти: Отвертка (не е включена) и гаечните ключове от комплекта.

1. Отстранете предпазните втулки.

ВАЖНО! Уверете се, че гайките остават на осите.

2. Развийте гайките от предната ос като използвате гаечните ключове (8) от комплекта.

3. Поставете двете предни колела (5) и затегнете гайките от двете страни, като използвате предоставените гаечни ключове, след което поставете декоративните капачета (7) на колелата.

4. Отрежете връзките, след което развийте гайките от задната ос като използвате гаечните ключове (8) от комплекта.

5. Поставете двете задни колела (6) и затегнете гайките от двете страни, като използвате предоставените гаечни ключове (8), след което поставете декоративните капачета (7) на колелата.

6. Повдигнете седалката, след което вмъкнете облегалката (3) в тялото.

7. Фиксирайте облегалката с два винта като използвате отвертка.

8. Поставете спойлера (4) на съответното място от корпуса и натиснете леко, зада се фиксира.

9. Натиснете бутона на кормилото и вмъкнете кормилото (2) в отвора от корпуса. При фиксиране ще чуете щракване.

10. Издърпайте ключа (a) под седалката, за да свържете батерията.

2. БАТЕРИИ НА КОРМИЛОТО

За да използвате функциите на кормилото, трябва да поставите батерии:

a) Отвийте винта с помощта на отвертка и отстранете капачето на гнездото за батерии.

b) Поставете 2 броя батерии тип AA/1,5V (LR6) в гнездото за батерии като спазвате означения поляритет.

c) Поставете капачето на гнездото с батерии и завийте винта с отвертка.

ФУНКЦИИ И УПОТРЕБА НА КОЛАТА

3. КОРМИЛО И ТАБЛО ЗА УПРАВЛЕНИЕ НА КОЛАТА

Преди използване на колата, изберете режима на управление като завъртите превключвателя с отвертка в съответната посока (Виж фигура 3):

I – Дистанционно управление (Remote control)

II - Режим на управление с педала на колата (Foot throttle mode)

1. Превключвател на захранването (ВКЛ./ИЗКЛ.): Натиснете бутона, за да включите или изключите захранването на колата.

2. Превключвател за НИСКА/ВИСОКА скорост:

- Натиснете превключвателя на позиция „LOW SPEED“, за да се движи колата с ниска скорост.
- Натиснете превключвателя на позиция „HIGH SPEED“, за да се движи колата с висока скорост.

3. Превключвател за движение НАПРЕД / НАЗАД: Контролира движението на колата напред или назад:

- Поставете превключвателя НАПРЕД/НАЗАД в позиция „НАПРЕД (Forward)“, натиснете крачния педал и колата ще започне да се движи напред.
- Поставете превключвателя НАПРЕД/НАЗАД в позиция „НАЗАД (Back)“, натиснете крачния педал и колата ще започне да се движи назад.

ВНИМАНИЕ! Винаги спирайте колата, когато променяте скоростта или посоката на движение, за да предотвратите увреждане на скоростните кутии и моторите!

4. **Превключвател за дистанционно управление (I) или управление с педала на колата (II):** Завъртите превключвателя с отвертка в съответната посока I или II.
5. **Крачен педал:** Натиснете крачния педал и колата ще движи, отпуснете педала и колата бавно ще спре движение.
6. **Мултифункционален панел:**
   ① Дисплей за заряд на батерията.
   ② Възпроизвеждане на мелодии/Пауза
   ③ USB вход
   ④ Бутон за възпроизвеждане на мелодия/предходната мелодия
   ⑤ Бутон за намаляване силата на звука
   ⑥ Бутон за включване на Bluetooth и свързване с Вашия телефон
   ⑦ Бутон за увеличаване силата на звука
   ⑧ Бутон за възпроизвеждане на разказ/следваща мелодия

Бутони на кормилото: При натискане на бутоните се възпроизвежда звук от клаксон (Horn Button).

Колан на седалката на колата: Съединете двата накрайника на колана, за да го закопчаете (Buckle up). Натиснете с два пръста обединяващата тока, за да откопчаете колана (Open).

4. УСТРОЙСТВО ЗА ДИСТАНЦИОННО УПРАВЛЕНИЕ. ДИСТАНЦИОННО УПРАВЛЕНИЕ НА КОЛАТА

Устройството за дистанционно управление е произведено в съответствие с изискванията на Директива 2014/53/ЕС на Европейския парламент и Съвета, относно радиосъоръженията. Съответствието е удостоверено с протоколи от изпитване, отразени в декларацията за съответствие на продукта, с която може да се запознаете на адрес **www.chipolino.com**.

ВНИМАНИЕ! ДА СЕ УПОТРЕБЯВА САМО ОТ ВЪЗРАСТЕН! ДИСТАНЦИОННОТО УПРАВЛЕНИЕ НА КОЛАТА ДА СЕ ИЗВЪРШВА САМО ОТ ВЪЗРАСТЕН!

ПОСТАВЯНЕ НА БАТЕРИИ

Отвийте винта (2) и отстранете капачето (1) на гнездото за батерии (от задната страна на устройството за дистанционно управление). Поставете 2 броя батерии, тип AAA/1,5V (LR03), като спазвате означения поляритет. Обезопасете гнездото за батерии с капачето (1).

ФУНКЦИИ

1. СДВОЯВАНЕ

a) Преди първо ползване трябва да направите сдвояване на устройството за дистанционно управление и колата

b) Натиснете бутона (10) за сдвояване за 3 секунди. Светлинният индикатор (6) ще започне да примигва.

c) Включете захранването на колата, светлинният LED индикатор (6) ще започне да свети продължително, което показва, че сдвояването е успешно.

Ако сдвояването е неуспешно (светлинният LED индикатор примигва), сменете батериите и повторете гореописаните стъпки.

d) Когато не използвате устройството за дистанционно управление 10 секунди, то ще изпадне в режим на пестене на енергия. Натиснете бутон от него, за да го активирате отново.

2. БУТОНИ

P (7) - бутон за спиране: Натиснете бутона за СПИРАНЕ, за да спрете колата – всички светлинни индикатори ще примигват. Натиснете отново, за да се движи.

S (4) - бутона за скорост: Натиснете бутона за скорост, за да промените скоростта (ниска или висока). Скоростите се сменят последователно при всяко натискане, съответно ниска (1 LED светлина), средна (2 LED светлини), висока (3 LED светлини).

Забележка: Скоростта може да се променя само при движение НАПРЕД.

При движение назад, колата може да се дивжи само с ниска скорост.

▲ (3) Бутон за движение НАПРЕД.

▼ (5) Бутон за движение НАЗАД.

При натискане на един от бутоните колата ще започне да се движи бавно и постепенно ще увеличи скоростта си до зададената.

◀ (9) Бутон за движение НАЛЯВО.

▶ (8) Бутон за движение НАДЯСНО.

ПРЕДУПРЕЖДЕНИЯ ЗА РАБОТА С АКУМУЛАТОРНИ БАТЕРИИ

ЗА ДА НЕ ДОПУСНЕТЕ ПОЖАР, ТОКОВ УДАР, ЕКСПЛОЗИЯ ИЛИ ТРАЙНА ПОВРЕДА НА ПРОДУКТА, ТРЯБВА ДА СПАЗВАТЕ СЛЕДНИТЕ ИЗИСКВАНИЯ ЗА БЕЗОПАСНОСТ:

- ЗАДЪЛЖИТЕЛНО Е ЗАРЕЖДАНЕТО ДА СЕ ИЗВЪРШВА САМО ОТ ВЪЗРАСТЕН!
- Използвайте включените в комплекта акумулаторна батерия и зарядно устройство. Не използвайте акумулаторни батерии и зарядно устройство от друг тип и с други технически параметри. Не използвайте акумулаторната батерия и зарядното устройство за други продукти.
- Никога не преработвайте електрическите вериги и връзки.
- Не допускайте пряк контакт между клемите на акумулаторната батерия (свързване накъсо).
- Не трябва акумулаторната батерия и нейните компоненти да бъдат в контакт с каквато и да била течност.
- Не зареждайте в близост до източници на топлина или лесно запалими материали. Зареждайте **САМО** в добре вентилирани и сухи помещения.
- **НИКОГА** не вдигайте и не премествайте акумулаторната батерия чрез кабелите или зарядното устройство. Така може да повредите батерията или да предизвикате пожар.
- Не отваряйте зарядното устройство. Кабелите и връзките в кутията може да предизвикат токов удар.
- **НИКОГА** не допускайте дете да държи или зарежда акумулаторната батерия.
- Преди зареждане на акумулаторната батерия, проверете дали няма износване или повреди по нея, зарядното устройство, кабелите и връзките. Не зареждайте акумулаторната батерия, ако има повреда, по която и да е част.
- **НИКОГА** не допускайте деца да си играят със зарядното устройство и акумулаторната батерия, те не са играчки.

5. ЗАРЕЖДАНЕ НА АКУМУЛАТОРНАТА БАТЕРИЯ

ВНИМАНИЕ! ЗАРЕЖДАНЕТО И ПРЕЗАРЕЖДАНЕТО НА АКУМУЛАТОРНАТА БАТЕРИЯ ДА СЕ ИЗВЪРШВА САМО ОТ ВЪЗРАСТЕН!

Когато колата започне да се движи бавно, заредете батерията. За да заредите акумулаторната батерия, не е необходимо да я отстранявате от колата.

ВНИМАНИЕ! Зарядното устройство и батерията да бъдат на място недостъпно за деца! Деца не трябва да пипат батерията и зарядното устройство!

- Преди първа употреба зареждайте батерията от 9-10 часа, но не повече от 15 часа.
- След всяко използване на колата или най-малко веднъж в месеца, зареждайте батерията от 9-10 часа, но не повече от 15 часа.
- По време на зареждане на акумулаторната батерия, зарядното устройство може да се загрее, което е напълно нормално и не е причина за безпокойство.
- За зареждане на акумулаторната батерия на колата, използвайте само зарядното устройство, предоставено от производителя.
- Ако усетите дим, мирис, звук и т.н., прекратете зареждането на акумулаторната батерия и се обърнете към търговеца или оторизиран сервиз.

Контактът за зареждане на колата се намира под седалката.

5-1 - Включете зарядното устройство във входа за зареждане на колата (1).

5-2 - Включете щепсела на зарядното (2) в захранващата електрическа мрежа.

ПРЕДПАЗИТЕЛ

Колата е оборудвана с термален предпазител 5A, разположен под седалката. Ако моторът, електрическата система и батерията са претоварени, предпазителят се изключват автоматично, при което се изключва и захранването на колата за около 15-20 s, преди отново да се включи. Ако предпазителят се изключва често при нормална употреба на колата (без претоварване), вероятно колата се

нуждае от ремонт. Обърнете се към търговеца или оторизиран сервиз.

За да предотвратите изключването на предпазителя, следвайте указанията:

- НЕ претоварвайте колата. Максимално натоварване - до 30 кг.
- НЕ окачвайте за теглене предмети отзад на колата.
- НЕ карайте колата по стръмни повърхности.
- НЕ карайте колата на терени, по които колелата може да забуксуват, защото това може да доведе до прегряване на мотора.
- НЕ карайте колата, когато температурата навън е много висока. Това може да доведе до прегряване на частите.
- НЕ променяйте електрическата система. Това може да доведе до късо съединение и предпазителя да изключи.

РАЗРЕШАВАНЕ НА ПРОБЛЕМИ

Ако имате нужда от помощ, свържете се с търговеца или оторизиран сервиз!

ПРОБЛЕМ	РЕШЕНИЕ НА ПРОБЛЕМА
Колата не се движи	1. Уверете се, че превключвателят на захранване, всички щепсели на контролния панел под седалката и клемите на батерията са свързани правилно.
	2. Проверете предпазителя (5A). Ако колата е претоварена или блокирана, защитата автоматично прекъсва веригата, за да предпази мотора и управляващата платка.
	3. Ако колата не е била ползвана дълго време, батерията има нужда от зареждане.
	4. Ако устройството за дистанционно управление не може да стартира колата, проверете дали функцията за сдвояване работи правилно.
Колата не се движи	5. Проверете дали батериите на устройството за дистанционно управление не са изтощени и ги заменете с нови, ако е необходимо.
Мелодиите и звуците са тихи или не се възпроизвеждат	Проверете дали батерията има достатъчно заряд. Ако не, заредете я напълно.

УКАЗАНИЯ ЗА ПРОФИЛАКТИКА И ПОДДРЪЖКА

- Редовно проверявайте пластмасовите части на колата за напукване или счупване.
- Смазвайте редовно въртящите се части.
- Почиствайте играчката като използвате мека памучна кърпа или гъба, навлажнени с вода или мек препарат.
- Не почиствайте с агресивни препарати, съдържащи абразивни частици, амоняк, белина или спирт.
- Съхранявайте продукта на чисто и сухо място, без влага и на безопасно разстояние от източници на топлина! Не излагайте на прякото въздействие на околната среда - слънце, дъжд, влага, или резки температурни промени!
- Не използвайте продукта по кални, песъчливи или чакълести терени, които могат да повредят движещите се части.

„Formula E“ и логото на **„Formula E“** са регистрирани търговски марки на Formula E. Всички права запазени.

EN

INSTRUCTIONS FOR USE

IMPORTANT! KEEP FOR FUTURE REFERENCE: READ CAREFULLY!

TO ASSURE SAFE USAGE OF THIS PRODUCT FOLLOW ALL WARNINGS, INSTRUCTIONS AND RECOMMENDATIONS GIVEN IN THIS USER MANUAL!

WARNING! CAUTIONS!

- TO BE USED ONLY UNDER DIRECT ADULT SUPERVISION! NEVER LEAVE THE CHILD UNATTENDED!
- THE TOY IS NOT SUITABLE FOR CHILDREN UNDER 3 YEARS OF AGE!
- THIS TOY HAS NO BRAKES!
- DO NOT OVERLOAD THE TOY! THE TOY'S STRUCTURE ENSURES SAFETY FOR CHILDREN UP TO A MAXIMUM WEIGHT OF 30 KG!
- THIS PRODUCT IS NOT A MEANS OF TRANSPORTATION!
- DO NOT USE ON ROADS INTENDED FOR VEHICULAR TRAFFIC!
- KEEP AWAY FROM FIRE!
- BEFORE USE, CHECK THAT ALL PARTS OF THE TOY ARE FUNCTIONAL AND THE ASSEMBLY IS STABLE. PAY PARTICULAR ATTENTION TO THE ELECTRICAL CIRCUIT, ELECTRICAL COMPONENTS, WIRES, AND CONTACTS.
- Use for children aged 3 to 5 years!
- This toy must be used with extra caution! Skill is required to avoid collisions, falls, or injuries to the child in the car or to third parties!
- MAKE SURE THE CHILD IS TRAINED TO OPERATE, START, AND STOP THE CAR AND IS FAMILIAR WITH SAFETY RULES!
- Do not allow use by two children at the same time!
- Assembly must be performed only by an adult!
- The child must wear shoes when using the toy! The use of a helmet is also recommended.
- Do not allow childre+-n to touch or be near the wheels while the car is moving!
- Use only during daylight and in well-lit areas!
- Do not allow the child to stand while the car is moving! Otherwise, there is a risk of injury!
- If a sticker or part of it is peeling, it should be glued back or removed to prevent small children from swallowing it!
- Do not use the product if you find any missing or damaged parts!
- Do not use spare parts or other components not supplied by the manufacturer! The manufacturer is not responsible for safety if non-original or unapproved parts are used.
- Do not make changes or modifications to the structure! If needed, contact the retailer or an authorized service center for consultation and repairs.
- Do not modify the electrical system or add other electrical components! If needed, contact the retailer or an authorized service center for consultation and repairs!
- To charge the battery, use only the charger provided with this toy. Using a different type of charger may result in overheating, battery damage, or even fire risk!
- Use the product only for its intended purpose!
- Do not allow children under 3 years of age near the product before it is fully assembled to prevent access to small or detachable parts!

- Do not add additional cords or strings to the product to avoid the risk of strangulation!
- Use only on flat, level, and secure areas located at a safe distance from roads!
- Do not allow use near stairs, escalators, thresholds, ledges, pools, heat sources, etc.!
- Keep the plastic packaging away from children to prevent the risk of suffocation!

IMPORTANT! WARNINGS AND INSTRUCTIONS FOR WORKING WITH BATTERIES

- Always secure the battery compartment with the cover after inserting the battery.
- Do not allow children to access or play with the batteries!
- Insert only batteries of the specified type and voltage.
- Do not use batteries of different types and voltages or mix new and used batteries.
- Do not short-circuit the battery contacts.
- Batteries must be inserted with the correct polarity (+ and -) in the battery compartment.
- Remove damaged or exhausted batteries.
- Do not recharge non-rechargeable batteries.
- Rechargeable batteries must be charged only by an adult.
- Rechargeable batteries must be removed from the product before charging.
- Remove batteries when the product will not be used.
- Do not dispose of batteries in open fire. Batteries must not be disassembled.
- To charge the battery, use only the detachable power supply unit provided with this toy.
- **WARNING!** Waste from used and unusable batteries must be collected separately. It is forbidden to dispose of them in mixed household waste containers. Dispose of batteries only in designated collection points.

PRODUCT SPECIFICATIONS

- Recommended age: 3–5 years
- Maximum load: up to 30 kg
- Rechargeable battery (Li-ion), 1 piece: 10.8V/3.1Ah
- Vehicle speed: 3–5 km/h
- Charger: Input: 100–240V, 50/60 Hz; Output: 12V DC 1A
- Motor: 2 x 30W
- Remote control frequency: 2.4 GHz
- Battery charging time:
  - First charge (before initial use): 9–10 h, but not more than 15 h
  - Subsequent charges: 9–10 h, but not more than 15 h
- Fuse: 5 A
- Batteries for remote control (not included): 2 × 1.5 V AAA (LR03)
- Batteries for steering wheel (not included): 2 × 1.5 V AA (LR6)
- Car dimensions (L × W × H), cm: 115 × 67 × 50
- Operating ambient temperature: 0–40 °C

MAIN PARTS

1. Body (1 pc)
2. Steering wheel (1 pc)
3. Backrest (1 pc)
4. Rear wing (1 pc)
5. Front wheel (2 pcs)
6. Rear wheel (2 pcs)
7. Decorative cap (4 pcs)
8. Wrench (2 pcs)
9. Charger (1 pc)
10. Remote control (1 pc)

Please ensure that all parts are present.

1. ASSEMBLY INSTRUCTIONS

WARNING! Make sure the power ON/OFF switch is turned OFF before starting the car assembly.

WARNING! Follow the instructions and assembly sequence exactly as shown in the text and illustrations of this manual.

WARNING! Fixing some parts in place is accompanied by a clicking sound.

WARNING! Check the security of each fixation after completing each step!

Required tools: Phillips screwdriver (not included) and the wrenches provided in the set.

1. Remove the protective bushings.

IMPORTANT! ensure the nuts remain on the axles.

2. Using the wrenches (8) from the kit, unscrew the nuts from the front axle.
3. Mount the two front wheels (5) and tighten the nuts on both sides with the supplied wrenches, then fit the decorative caps (7) onto the wheels.
4. Cut the cable ties, then unscrew the nuts from the rear axle using the wrenches (8) from the kit.
5. Mount the two rear wheels (6) and tighten the nuts on both sides with the supplied wrenches (8), then fit the decorative caps (7) onto the wheels.
6. Lift the seat, then insert the backrest (3) into the body.
7. Secure the backrest with two screws using a screwdriver.
8. Position the spoiler (4) in its designated slot on the body and press lightly to lock it in place.
9. Press the button on the steering column and insert the steering wheel (2) into the body opening; you will hear a click when it locks.
10. Pull out the key (a) located under the seat to connect the battery.

2. BATTERIES FOR THE STEERING WHEEL

To use the steering wheel functions, insert batteries:

a) Unscrew the screw using a screwdriver and remove the battery compartment cover.

b) Insert 2 AA/1.5V (LR6) batteries into the compartment, ensuring correct polarity.

c) Replace the battery cover and secure it with the screw using a screwdriver.

FUNCTIONS AND USAGE OF THE CAR

3. CAR CONTROLS AND DASHBOARD

Before using the car, select the driving mode by turning the switch with a screwdriver in the appropriate direction (See Figure 3):

I – Remote control mode

II – Foot throttle mode

1. POWER SWITCH (ON/OFF) - Press the button to turn the car's power on or off.

2. LOW/HIGH SPEED SWITCH:

- Set the switch to „LOW SPEED“ for the car to move at a low speed.
- • Set the switch to „HIGH SPEED“ for the car to move at a high speed.

3. FORWARD/REVERSE SWITCH:

- Move the switch to „FORWARD“ and press the foot pedal to move the car forward.
- Move the switch to „BACK“ and press the foot pedal to move the car backward.

WARNING! Always stop the car before changing speed or direction to prevent damage to the gearboxes and motors!

4. REMOTE CONTROL (I) OR FOOT PEDAL MODE (II)

Turn the switch with a screwdriver to position I or II.

5. FOOT PEDAL

Press the foot pedal to move the car. Release the pedal, and the car will gradually stop.

6. MULTIFUNCTIONAL PANEL:

① Battery charge display.

② Play/Pause for melodies

③ USB port

④ Button for playing the current/previous melody

⑤ Volume down button

⑥ Bluetooth button to connect to your phone

⑦ Volume up button

⑧ Button for playing the next melody or a story

Steering Wheel Buttons: Pressing the buttons plays a horn sound.

Car Seat Belt: Connect the two ends of the belt to buckle up. Press the central buckle with two fingers to unbuckle (Open).

4. REMOTE CONTROL DEVICE. REMOTE CONTROL OF THE CAR

The remote control device is manufactured in accordance with Directive 2014/53/EU of the European Parliament and of the Council concerning radio equipment. Compliance is certified by test reports included in the product's declaration of conformity, which can be found at **www.chipolino.com**.

WARNING! TO BE USED ONLY BY AN ADULT! REMOTE CONTROL OF THE CAR MUST BE CARRIED OUT ONLY BY AN ADULT!

INSERTING BATTERIES

Unscrew the screw (2) and remove the battery compartment cover (1) (located on the back of the remote control device). Insert 2 AAA/1.5V (LR03) batteries, observing the correct polarity. Secure the battery compartment with the cover (1).

FUNCTIONS

1. PAIRING

a) Before first use, pair the remote control device with the car.

b) Press the pairing button (10) for 3 seconds. The light indicator (6) will start blinking.

c) Turn on the car's power. The LED indicator (6) will remain steadily lit, indicating successful pairing. If pairing is unsuccessful (the LED indicator continues flashing), replace the batteries and repeat the steps above.

d) If the remote control is not used for 10 seconds, it will enter power-saving mode. Press any button to reactivate it.

2. BUTTONS

P (7) - Press the STOP button to stop the car – all LED indicators will flash. Press again to resume movement.

S (4) - Speed Button: Press the speed button to change the speed (low, medium, or high). The speed changes sequentially with each press. Low (1 LED light), Medium (2 LED lights), High (3 LED lights).

Note: Speed can only be changed while moving FORWARD.

When reversing, the car can only move at low speed.

▲ (3) FORWARD Button.

▼ (5)) REVERSE Button.

Pressing these buttons will cause the car to start moving slowly and then gradually increase speed to the set level.

◀ (9) LEFT Turn Button.

▶ (8) RIGHT Turn ButtonThe remote control device is manufactured in accordance with the requirements of.

WARNINGS FOR WORKING WITH RECHARGEABLE BATTERIES

TO AVOID FIRE, ELECTRIC SHOCK, EXPLOSION, OR PERMANENT DAMAGE TO THE PRODUCT, YOU MUST FOLLOW THESE SAFETY REQUIREMENTS:

- CHARGING MUST ONLY BE PERFORMED BY AN ADULT!
- Use only the rechargeable battery and charger included in the set. Do not use batteries or chargers of a different type or with other technical specifications. Do not use the battery and charger for other products.
- Never modify the electrical circuits or connections.
- Avoid direct contact between the battery terminals (short circuit).
- The battery and its components must not come into contact with any liquid.
- Do not charge near heat sources or flammable materials. Charge **ONLY** in well-ventilated, dry areas.
- **NEVER** lift or move the battery using the cables or the charger – this could damage the battery or cause a fire.
- Do not open the charger. Internal wires and connections may cause electric shock.
- **NEVER** allow a child to handle or charge the battery.
- Before charging, inspect the battery, charger, cables, and connectors for wear or damage. Do not charge if any component is damaged.
- **NEVER** allow children to play with the charger or battery – they are not toys.

5. CHARGING THE RECHARGEABLE BATTERY

WARNING! CHARGING AND RECHARGING THE BATTERY MUST BE CARRIED OUT BY AN ADULT ONLY!

When the car starts moving slowly, recharge the battery. You do not need to remove the battery from the car to recharge it.

WARNING! Keep the charger and battery out of reach of children during charging. Children must not touch the battery or charger!

- Before the first use, charge the battery for 9–10 hours but no more than 15 hours.
- After each use of the car or at least once a month, charge the battery for 9–10 hours but no more than 15 hours.
- It is normal for the charger to heat up during the charging process. This is not a cause for concern.
- Use only the charger provided by the manufacturer to charge the car's rechargeable battery.
- If you notice smoke, unusual smells, strange sounds, etc., stop charging the battery immediately and contact the retailer or an authorized service center.

The charging port of the car is located under the seat.

5-1 - Plug the charger into the car's charging port (1).

5-2 - Connect the charger plug (2) to the power outlet.

FUSE

The car is equipped with a 5A thermal fuse located under the seat. If the motor, electrical system, or battery is overloaded, the fuse automatically shuts off, cutting power to the car for about 15-20 seconds before resetting. If the fuse frequently shuts off during normal use (without overloading), the car may require repairs. Contact the dealer or an authorized service center.

To prevent the fuse from shutting off, follow these guidelines:

- ❖ DO NOT overload the car. Maximum load: up to 30 kg.
- ❖ DO NOT hang towing objects on the back of the car.
- ❖ DO NOT drive the car on steep surfaces.
- ❖ DO NOT drive the car on terrains where the wheels may slip, as this can lead to motor overheating.
- ❖ DO NOT drive the car in very high outdoor temperatures, as this can cause the components to overheat.
- ❖ DO NOT modify the electrical system, as this can cause a short circuit and trip the fuse.

TROUBLESHOOTING

If you need assistance, please contact your retailer or an authorized service center!

PROBLEM	SOLUTION
The car does not move	1. Make sure the power switch, all plugs under the seat, and battery terminals are properly connected.
	2. Check the fuse (5A). If the car has been overloaded or blocked, the fuse may have automatically cut the circuit to protect the motor and control board.
	3. If the car hasn't been used for a long time, the battery may need recharging.
	4. If the remote control cannot start the car, check whether the pairing function is working properly.
	5. Check whether the remote control batteries are depleted, and replace with new ones if needed.
Sounds or music are low or not playing	Check if the battery has enough charge. If not, fully recharge the battery.

MAINTENANCE AND CARE INSTRUCTIONS

- Regularly inspect the plastic parts of the car for cracks or breakage.
- Lubricate all rotating/moving parts regularly.
- Clean the toy using a soft cotton cloth or sponge dampened with water or a mild detergent.
- Do not use aggressive cleaners containing abrasives, ammonia, bleach, or alcohol.
- Store the product in a clean, dry place, away from moisture and at a safe distance from heat sources!
- Do not expose it to direct environmental conditions such as sunlight, rain, humidity, or sudden temperature changes.
- Do not use the product on muddy, sandy, or gravel surfaces, as these may damage the moving parts.

„Formula E“ and **„Formula E“** are registered trademarks of Formula E. All Rights Reserved.

HU

HASZNÁLATI UTASÍTÁS

FONTOS! ŐRIZZE MEG A JÖVŐBENI HASZNÁLATRA! OLVASSA EL FIGYELMESEN!

A TERMÉK BIZTONSÁGOS HASZNÁLATÁNAK BIZTOSÍTÁSA ÉRDEKÉBEN KÖVESSE A FELHASZNÁLÓI KÉZIKÖNYVBEN TALÁLHATÓ ÖSSZES FIGYELMEZTETÉST, UTASÍTÁST ÉS AJÁNLÁST!

FIGYELEM! FIGYELMEZTETÉSEK!

- KIZÁRÓLAG FELNŐTT KÖZVETLEN FELÜGYELETE MELLETT HASZNÁLHATÓ! SOHA NE HAGYJA A GYERMEKET FELÜGYELET NÉLKÜL!
- A JÁTÉK 3 ÉV ALATTI GYERMEKEK SZÁMÁRA NEM ALKALMAS!
- EZ A JÁTÉK NEM RENDELKEZIK FÉKKEL!
- NE TERHELJE TÚL A JÁTÉKOT! A JÁTÉK FELÉPÍTÉSE BIZTONSÁGOS HASZNÁLATOT BIZTOSÍT LEGFELJEBB 30 KG SÚLYÚ GYERMEKEK SZÁMÁRA!
- EZ A TERMÉK NEM KÖZLEKEDÉSI ESZKÖZ!
- NE HASZNÁLJA KÖZÚTI FORGALOMBAN!
- TARTSA TÁVOL A TŰZTŐL!
- HASZNÁLATELŐTTELLENŐRIZZEAJÁTÉKÖSSZESALKATRÉSZÉNEKMŰKÖDŐKÉPESSÉGÉT ÉS A SZERELÉS STABILITÁSÁT. KÜLÖNÖS FIGYELMET FORDÍTSON AZ ELEKTROMOS HÁLÓZATRA, ELEKTROMOS ALKATRÉSZEKRE, KÁBELEKRE ÉS CSATLAKOZÓKRA.
- 3 És 5 év közötti gyermekek számára ajánlott!
- Ezt a játékot különös óvatossággal kell használni! Ügyességre van szükség a ütközések, elesések és a gyermek vagy mások sérüléseinek elkerülése érdekében!
- BIZONYOSODJON MEG RÓLA, HOGY A GYERMEK TUDJA IRÁNYÍTANI, ELINDÍTANI ÉS MEGÁLLÍTANI AZ AUTÓT, ÉS ISMERI A BIZTONSÁGOS HASZNÁLAT SZABÁLYAIT!
- Ne használják két gyermek egyidejűleg!
- A termék összeszerelését csak felnőtt végezheti!
- A gyermeknek cipőt kell viselnie a játék használatakor! Sisak viselete is ajánlott.
- Ne engedje, hogy a gyermekek mozgás közben megérintsék a kerekeket, vagy túl közel legyenek hozzájuk!
- Csak nappal és jól megvilágított helyeken használja!
- Ne engedje, hogy a gyermek állva utazzon mozgás közben! Ez sérüléshez vezethet!
- Ha matrica vagy matrica darabja leválik, ragassza vissza vagy távolítsa el, hogy a kisebb gyermekek ne nyeljék le!
- Ne használja a terméket, ha hiányzó vagy sérült alkatrészt talál!
- Ne használjon nem a gyártó által biztosított alkatrészeket! A gyártó nem vállal felelősséget nem eredeti vagy nem ajánlott alkatrészek használata esetén.
- Ne végezzen változtatásokat a felépítésen! Szükség esetén forduljon a kereskedőhöz vagy hivatalos szervizhez.
- Ne végezzen változtatásokat az elektromos rendszerben, és ne adjon hozzá más elektromos alkatrészt! Szükség esetén forduljon a kereskedőhöz vagy hivatalos szervizhez!
- Az akkumulátor töltéséhez csak az ehhez a játékhoz mellékelt töltőt használja! Más töltő használata túlmelegedést, akkumulátor károsodást vagy tüzet okozhat!
- A terméket csak rendszeres használatnak megfelelően használja!

- Ne engedje 3 év alatti gyermekek jelenlétét, amíg a termék nincs teljesen összeszerelve, hogy elkerüljék a kis alkatrészekhez való hozzáférést!
- Ne tegyen további zsinórokat vagy kötéleket a termékre – fennáll a fulladás veszélye!
- Csak sík, lejtésmentes és biztonságos területen használja, távol az úttesttől!
- Ne használja lépcsők, mozgólépcsők, küszöbök, kiálló élek, medencék, hőforrások közelében!
- A műanyag csomagolást tartsa távol a gyermekektől a fulladás elkerülése érdekében!

FONTOS! FIGYELMEZTETÉSEK ÉS UTASÍTÁSOK AZ ELEMEK HASZNÁLATÁRA VONATKOZÓAN

- Mindig rögzítse az elemtartó rekeszt a fedéllel az elem behelyezése után.
- Ne engedje, hogy a gyermekek hozzáférjenek az elemekhez vagy játszanak velük!
- Csak az előírt típusú és feszültségű elemeket használjon.
- Ne használjon különböző típusú és feszültségű, illetve új és használt elemeket együtt.
- Ne zárja rövidre az érintkezőfelületeket.
- Az elemeket a megfelelő polaritással (+ és -) kell behelyezni.
- Távolítsa el a sérült vagy lemerült elemeket.
- Ne töltse újra azokat az elemeket, amelyek nem újratölthetők.
- Az újratölthető elemeket csak felnőtt töltheti.
- Az újratölthető elemeket töltés előtt el kell távolítani a termékből.
- Ha a terméket nem használják, vegye ki az elemeket.
- Ne dobja az elemeket nyílt lángba. Ne szerelje szét őket.
- Az akkumulátor töltéséhez csak a játékhoz mellékelt tápegységet használja.
- **FIGYELEM!** A kimerült és használhatatlan elemekből keletkező hulladékot külön kell gyűjteni. Tilos azokat a kommunális hulladékgyűjtőbe dobni. Az elemeket kizárólag a kijelölt gyűjtőhelyeken helyezze el.

TERMÉKJELLEMZŐK

- Ajánlott életkor: 3–5 év
- Maximális terhelhetőség: legfeljebb 30 kg
- Újratölthető akkumulátor (Li-ion), 1 db: 10.8V/3.1Ah
- Jármű sebessége: 3–5 km/h
- Töltő: Bemenet: 100–240V, 50/60 Hz; Kimenet: 12V DC 1A
- Motor: 2 x 30W
- Távirányító frekvenciája: 2.4 GHz
- Akkumulátor töltési idő:
  - Első töltés (első használat előtt): 9–10 h, de legfeljebb 15 h
  - Következő töltések: 9–10 h, de legfeljebb 15 h
- Biztosíték: 5 A
- Távirányító elemei (nem tartozék): 2 × 1,5 V AAA (LR03)
- Kormánykerék elemei (nem tartozék): 2 × 1,5 V AA (LR6)
- Jármű méretei (H × Sz × M), cm: 115 × 67 × 50
- Üzemi környezeti hőmérséklet: 0–40 °C

FŐBB ALKATRÉSZEK

1. Karosszéria (1 db)
2. Kormánykerék (1 db)
3. Háttámla (1 db)
4. Spoiler (1 db)
5. Első kerék (2 db)
6. Hátsó kerék (2 db)
7. Díszsapka (4 db)
8. Villáskulcs (2 db)
9. Töltő (1 db)
10. Távirányító (1 db)

Kérjük, győződjön meg arról, hogy minden alkatrész megtalálható.

1. ÖSSZESZERELÉSI ÚTMUTATÓ

FIGYELEM! Győződjön meg arról, hogy a BE/KI kapcsoló KI állásban van, mielőtt megkezdi az autó összeszerelését.

FIGYELEM! Kövesse pontosan az utasításokat és az ebben a kézikönyvben található ábrákon bemutatott szerelési sorrendet!

FIGYELEM! Egyes részek rögzítésekor kattogó hang hallható.

FIGYELEM! Minden lépés után ellenőrizze a rögzítés biztonságát!

Szükséges eszközök: csillagfejű csavarhúzó (nem tartozék) és a készlethez mellékelt csavarkulcsok.

1. Távolítsa el a védőperselyeket.

FONTOS! Győződjön meg arról, hogy az anyák a tengelyeken maradjanak.

2. A készlet 8-as jelű villáskulcsával csavarozza le az anyákat az első tengelyről.
3. Szerelje fel mindkét első kereket (5), és a mellékelt villáskulcsokkal húzza meg az anyákat mindkét oldalon, majd helyezze fel a díszsapkát (7) a kerekekre.
4. Vágja el a kábelkötegelőket, majd a készlet 8-as jelű villáskulcsával csavarozza le az anyákat a hátsó tengelyről.
5. Szerelje fel mindkét hátsó kereket (6), és a mellékelt villáskulcsokkal húzza meg az anyákat mindkét oldalon, majd helyezze fel a díszsapkát (7) a kerekekre.
6. Emelje fel az ülést, majd helyezze be a háttámlát (3) a karosszériába.
7. Rögzítse a háttámlát két csavarral csavarhúzó segítségével.
8. Illessze be a spoilert (4) a karosszéria erre kijelölt nyílásába, és óvatosan nyomja meg, hogy rögzüljön.
9. Nyomja meg a kormányrudazat gombját, és helyezze be a kormánykereket (2) a karosszéria nyílásába; a beszereléskor kattogó hang hallható.
10. Húzza ki az ülés alatti kulcsot (a) az akkumulátor csatlakoztatásához.

2. KORMÁNY AKKUMULÁTORAI

A kormány funkcióinak használatához helyezze be az elemeket:

a) Csavarja ki a csavart egy csavarhúzóval, és távolítsa el az elemtartó fedelét.

b) Helyezzen be 2 db AA/1,5V (LR6) elemet az elemtartóba, ügyelve a helyes polaritásra.

c) Helyezze vissza az elemtartó fedelét, és rögzítse a csavarral.

AZ AUTÓ FUNKCIÓI ÉS HASZNÁLATA

3. AZ AUTÓ KORMÁNYA ÉS KEZELŐPANELJE

Használat előtt válassza ki a vezérlési módot az üzemmódkapcsoló csavarhúzóval történő elforgatásával (lásd 3. ábra):

I – Távirányítós üzemmód

II – Pedálos üzemmód

1. **BEKAPCSOLÓ GOMB (BE/KI)** - Nyomja meg a gombot az autó áramellátásának bekapcsolásához vagy kikapcsolásához.
2. **ALACSONY/MAGAS SEBESSÉG KAPCSOLÓ:**
   - Állítsa a kapcsolót „ALACSONY SEBESSÉG” pozícióba az autó alacsony sebességen való haladásához.
   - Állítsa a kapcsolót „MAGAS SEBESSÉG” pozícióba az autó magas sebességen való haladásához.
3. **ELŐRE/HÁTRAMENET KAPCSOLÓ:** Szabályozza az autó előre- vagy hátrameneti mozgását:
   - Állítsa az Előre/Hátramenet kapcsolót „ELŐRE” (Forward) pozícióba, nyomja meg a pedált, és az autó előre fog haladni.
   - Állítsa az Előre/Hátramenet kapcsolót „HÁTRA” (Back) pozícióba, nyomja meg a pedált, és az autó hátrafelé fog haladni.

FIGYELEM! Mindig állítsa meg az autót, mielőtt sebességet vagy haladási irányt vált, hogy elkerülje a sebességváltók és motorok sérülését.

4. **TÁVIRÁNYÍTÓ (I) VAGY PEDÁLOS IRÁNYÍTÁS (II) KAPCSOLÓ:** Csavarhúzó segítségével forgassa a kapcsolót az I pozícióba (távirányítóhoz) vagy a II pozícióba (pedálos irányításhoz).
5. **PEDÁL:** Nyomja meg a pedált az elinduláshoz. Engedje el a pedált, és az autó fokozatosan megáll.
6. **MULTIFUNKCIÓS PANEL:**

   ① Akkumulátor töltöttségi kijelzője.

   ② Zene lejátszása/Szünet.

   ③ USB csatlakozó.

④ Előző zene gomb.
⑤ Hangerő csökkentése.
⑥ Bluetooth gomb telefon csatlakoztatásához.
⑦ Hangerő növelése.
⑧ Következő zene gomb

Kormánygombok: A gombok megnyomásakor duda hangja szólal meg.

Autós biztonsági öv: Csatlakoztassa az öv két végét, hogy bekapcsolja (Buckle up). Nyomja meg a központi csatot két ujjal, hogy kikapcsolja (Open).

4. TÁVIRÁNYÍTÓS KÉSZÜLÉK. AZ AUTÓ TÁVIRÁNYÍTÁSA

A távirányítós készülék megfelel az Európai Parlament és a Tanács 2014/53/EU irányelvének, amely a rádióberendezésekre vonatkozik. A megfelelőséget tesztjelentések igazolják, amelyek a termék megfelelőségi nyilatkozatában találhatók meg, elérhető a **www.chipolino.com** weboldalon.

FIGYELEM! KIZÁRÓLAG FELNŐTT HASZNÁLHATJA! AZ AUTÓT CSAK FELNŐTT IRÁNYÍTHATJA TÁVIRÁNYÍTÓVAL

ELEMEK BEHELYEZÉSE

Csavarja ki a csavart (2), és távolítsa el az elemrekesz fedelét (1) (a távirányító készülék hátulján található). Helyezzen be 2 AAA/1,5V (LR03) elemet, ügyelve a helyes polaritásra. Rögzítse az elemrekeszt a fedéllel (1).

FUNKCIÓK

1. PÁROSÍTÁS

a) Első használat előtt párosítani kell a távirányítót az autóval.
b) Nyomja meg és tartsa lenyomva a párosítás gombot (10) 3 másodpercig. Az LED-jelzőfény (6) villogni kezd.
c) Kapcsolja be az autó áramellátását. Az LED-jelzőfény (6) folyamatosan világítani fog, jelezve, hogy a párosítás sikeres volt. Ha a párosítás sikertelen (az LED-jelzőfény villog), cserélje ki az elemeket, és ismételje meg a fenti lépéseket.
d) Ha a távirányító 10 másodpercig nem használható, energiatakarékos módba lép. Nyomjon meg egy gombot az aktiváláshoz.

2. GOMBOK

P (7) - Stop gomb: Nyomja meg a gombot az autó megállításához. Minden LED-jelzőfény villogni fog. Nyomja meg újra az indításhoz.

S (4) - Sebesség gomb: Nyomja meg a sebesség gombot a sebesség váltásához (alacsony, közepes vagy magas). A váltások: Alacsony sebesség (1 LED-jelzőfény), Közepes sebesség (2 LED-jelzőfény), Magas sebesség (3 LEDjelzőfény). Megjegyzés: Sebességet csak ELŐRE haladásnál lehet változtatni. Hátramenetben az autó csak alacsony sebességgel működik.

▲ (3) ELŐRE gomb: Nyomja meg az előre haladáshoz.

▼ (5) HÁTRAMENET gomb: Nyomja meg a hátramenethez.

Gomb megnyomásakor az autó lassan indul, majd fokozatosan eléri a beállított sebességet.

◀ (9) BALRA gomb: Nyomja meg a balra Forduláshoz.

▶ (8) JOBBRA gomb: Nyomja meg a jobbra forduláshoz.

FIGYELMEZTETÉSEK AZ AKKUMULÁTOROK HASZNÁLATÁRA VONATKOZÓAN

A TŰZ, ÁRAMÜTÉS, ROBBANÁS VAGY A TERMÉK MARADANDÓ KÁROSODÁSÁNAK ELKERÜLÉSE ÉRDEKÉBEN AZ ALÁBBI BIZTONSÁGI ELŐÍRÁSOKAT BE KELL TARTANI:

- A TÖLTÉST KIZÁRÓLAG FELNŐTT VÉGEZHETI!
- Csak a készlethez mellékelt akkumulátort és töltőt használja. Ne használjon más típusú vagy eltérő műszaki paraméterű akkumulátort vagy töltőt. Ne használja az akkumulátort és a töltőt más termékekhez.
- Soha ne módosítsa az elektromos áramköröket vagy csatlakozásokat.
- Kerülje az akkumulátor érintkezőinek közvetlen összekapcsolását (rövidzárlat).
- Az akkumulátor és annak alkatrészei nem kerülhetnek folyadékkal érintkezésbe.

- ❖ Ne töltse hőforrás vagy gyúlékony anyagok közelében. **Csak** jól szellőző, száraz helyen töltse!
- ❖ **SOHA** ne emelje vagy mozgassa az akkumulátort a kábelek vagy a töltő segítségével – ez károsíthatja az akkumulátort vagy tüzet okozhat.
- ❖ Ne nyissa ki a töltőt. A belső kábelek és csatlakozások áramütést okozhatnak.
- ❖ **SOHA** ne engedje, hogy gyermek kezelje vagy töltse az akkumulátort.
- ❖ Töltés előtt ellenőrizze, hogy az akkumulátor, a töltő, a kábelek és a csatlakozások nem sérültek-e. Ha bármelyik rész sérült, ne kezdje el a töltést.
- ❖ **SOHA** ne hagyja, hogy gyerekek játsszanak a töltővel vagy az akkumulátorral – ezek nem játékok.

5. AZ AKKUMULÁTOR TÖLTÉSE

FIGYELEM! AZ AKKUMULÁTOR TÖLTÉSÉT ÉS ÚJRATÖLTÉSÉT KIZÁRÓLAG FELNŐTT VÉGEZHETI!

Amikor az autó lassabban kezd mozogni, töltse fel az akkumulátort. Az akkumulátort nem szükséges eltávolítani az autóból a töltéshez.

FIGYELEM! A töltés során az akkumulátort és a töltőt gyermekektől távol kell tartani. Gyermekek nem érinthetik meg az akkumulátort vagy a töltőt!

- Az első használat előtt töltse az akkumulátort 9–10 órán keresztül, de legfeljebb 15 órán át.
- Minden használat után, vagy legalább havonta egyszer töltse az akkumulátort 9–10 órán keresztül, de legfeljebb 15 órán át.
- A töltés során normális, ha a töltő felmelegszik. Ez nem ad okot aggodalomra.
- Az akkumulátor töltéséhez kizárólag a gyártó által biztosított töltőt használja.
- Ha füstöt, szagot, zajt stb. észlel, azonnal hagyja abba az akkumulátor töltését, és forduljon a forgalmazóhoz vagy egy hivatalos szervizhez.

Az autó töltőcsatlakozója az ülés alatt található.

5-1 - Csatlakoztassa a töltőt az autó töltőcsatlakozójába (1).

5-2 - Csatlakoztassa a töltő dugóját (2) az elektromos hálózathoz.

BIZTOSÍTÉK

Az autó egy 5 amperes hőbiztosítékkal van felszerelve, amely az ülés alatt található. Ha a motor, az elektromos rendszer vagy az akkumulátor túlterhelt, a biztosíték automatikusan lekapcsol, és az autó áramellátása körülbelül 15-20 másodpercre megszakad, mielőtt újra bekapcsolna. Ha a biztosíték gyakran lekapcsol normál használat mellett (túlterhelés nélkül), akkor előfordulhat, hogy az autónak javításra van szüksége. Forduljon a kereskedőhöz vagy egy hivatalos szervizhez.

A biztosíték lekapcsolásának megelőzéséhez tartsa be az alábbi utasításokat:

- ❖ NE terhelje túl az autót. Maximális terhelés: legfeljebb 30 kg.
- ❖ NE akasszon vontatni kívánt tárgyakat az autó hátuljára.
- ❖ NE vezesse az autót meredek felületeken.
- ❖ NE vezesse az autót olyan terepen, ahol a kerekek megcsúszhatnak, mert ez a motor túlmelegedéséhez vezethet.
- ❖ NE használja az autót nagyon magas külső hőmérsékleten, mivel ez a komponensek túlmelegedését okozhatja.
- ❖ NE módosítsa az elektromos rendszert, mert ez rövidzárlathoz vezethet, és a biztosíték lekapcsolhat.

HIBAELHÁRÍTÁS

Ha segítségre van szüksége, kérjük, forduljon a kereskedőhöz vagy egy hivatalos szervizközponthoz!

PROBLÉMA	MEGOLDÁS
Az autó nem indul el	1. Ellenőrizze, hogy a tápellátás kapcsoló, az ülés alatti csatlakozók, valamint az akkumulátor csatlakozói megfelelően vannak-e csatlakoztatva.
	2. Ellenőrizze az 5A-es biztosítékot. Ha az autó túl lett terhelve vagy elakadt, a biztosíték automatikusan megszakíthatta az áramkört a motor és az irányítórendszer védelme érdekében.
	3. Ha az autót hosszabb ideje nem használták, az akkumulátor újratöltésre szorulhat.
	4. Ha a távirányítóval nem lehet elindítani az autót, ellenőrizze, hogy a párosítási funkció megfelelően működik-e.
	5. Ellenőrizze, hogy a távirányító elemei nem merültek-e le, és szükség esetén cserélje ki új elemekre.
A hang vagy a zene halk, vagy nem szólal meg	Ellenőrizze, hogy az akkumulátor rendelkezik-e elegendő töltéssel. Ha nem, töltse fel teljesen.

KARBANTARTÁSI ÉS ÁPOLÁSI ÚTMUTATÓ

- Rendszeresen ellenőrizze az autó műanyag alkatrészeit repedés vagy törés szempontjából.
- Kenje meg rendszeresen az összes forgó/mozgó alkatrészt.
- Tisztítsa a játékot puha pamutkendővel vagy szivaccsal, amelyet vízbe vagy enyhe tisztítószerbe mártott.
- Ne használjon maró hatású tisztítószereket, amelyek dörzshatású szemcséket, ammóniát, hipót vagy alkoholt tartalmaznak.
- Tárolja a terméket tiszta, száraz helyen, nedvességtől és hőforrásoktól távol!
- Ne tegye ki közvetlen környezeti hatásoknak, mint pl. napsütés, eső, magas páratartalom vagy hirtelen hőmérsékletváltozás!
- Ne használja a terméket sáros, homokos vagy kavicsos felületen, mivel ezek károsíthatják a mozgó alkatrészeket.

„Formula E“ és a **„Formula E“** a Formula E bejegyzett védjegyei. Minden jog fenntartva.

ES

INSTRUCCIONES DE USO

¡IMPORTANTE! CONSÉRVELO PARA FUTURAS CONSULTAS: ¡LEA ATENTAMENTE!

ARA GARANTIZAR UN USO SEGURO DE ESTE PRODUCTO, SIGA TODAS LAS ADVERTENCIAS, INSTRUCCIONES Y RECOMENDACIONES DADAS EN ESTE MANUAL DEL USUARIO!

¡ATENCIÓN! ¡ADVERTENCIAS!

- ¡UTILIZAR ÚNICAMENTE BAJO LA SUPERVISIÓN DIRECTA DE UN ADULTO! ¡NUNCA DEJE AL NIÑO SIN VIGILANCIA!
- ¡EL JUGUETE NO ES ADECUADO PARA NIÑOS MENORES DE 3 AÑOS!
- ¡ESTE JUGUETE NO TIENE FRENO!
- ¡NO SOBRECARGUE EL JUGUETE! LA ESTRUCTURA DEL JUGUETE GARANTIZA LA SEGURIDAD PARA NIÑOS CON UN PESO MÁXIMO DE 30 KG.
- ¡ESTE PRODUCTO NO ES UN MEDIO DE TRANSPORTE!
- ¡NO UTILIZAR EN LA VÍA DESTINADA AL TRÁFICO VEHICULAR!
- ¡MANTENER ALEJADO DEL FUEGO!
- ANTES DE USAR, COMPRUEBE EL BUEN FUNCIONAMIENTO DE TODAS LAS PARTES DEL JUGUETE Y LA ESTABILIDAD DEL MONTAJE. PRESTE ESPECIAL ATENCIÓN AL CIRCUITO ELÉCTRICO, COMPONENTES ELÉCTRICOS, CABLES Y CONECTORES.
- Recomendado para niños de 3 a 5 años.
- ¡Este juguete debe utilizarse con mucha precaución! Se requieren habilidades para evitar colisiones, caídas o lesiones al niño o a terceros.
- ¡ASEGÚRESE DE QUE EL NIÑO SEPA MANEJAR, PONER EN MARCHA Y DETENER EL VEHÍCULO, Y CONOZCA LAS NORMAS DE USO SEGURO!
- ¡No permita que lo utilicen dos niños a la vez!
- El montaje del producto debe ser realizado únicamente por un adulto.
- El niño debe usar calzado mientras juega con el juguete. Se recomienda también el uso de casco.
- No permita que los niños toquen las ruedas o estén cerca de ellas mientras el vehículo está en movimiento.
- Utilizar solo durante el día y en lugares bien iluminados.
- ¡No permita que el niño se ponga de pie mientras el vehículo está en movimiento! Esto puede causar lesiones.
- Si alguna pegatina o parte de ella se despega, vuelva a pegarla o retírela para evitar que sea ingerida por niños pequeños.
- No use el producto si nota que faltan piezas o están dañadas.
- No utilice piezas de repuesto u otros componentes que no hayan sido proporcionados por el fabricante. El fabricante no se responsabiliza por la seguridad si se utilizan piezas que no sean originales o recomendadas.
- ¡No realice modificaciones en la estructura! En caso de necesidad, contacte al vendedor o a un servicio técnico autorizado.
- ¡No modifique el sistema eléctrico ni añada otros componentes eléctricos! En caso necesario, consulte con el vendedor o un servicio técnico autorizado.
- Para cargar la batería, utilice únicamente el cargador suministrado con este juguete. El uso de otro tipo de cargador puede provocar sobrecalentamiento, daños en la batería o incluso riesgo de incendio.
- Utilice el producto solo según su finalidad.

- No permita la presencia de niños menores de 3 años hasta que el producto esté completamente ensamblado, para evitar el acceso a piezas pequeñas o desmontadas.
- ¡No añada cordones ni lazos al producto para evitar el riesgo de estrangulamiento!
- Utilizar únicamente en superficies planas, sin inclinación y seguras, alejadas del tráfico.
- No utilizar cerca de escaleras, escaleras mecánicas, bordes, desniveles, piscinas, fuentes de calor, etc.
- Mantenga el embalaje plástico fuera del alcance de los niños para evitar el riesgo de asfixia!

¡IMPORTANTE! ADVERTENCIAS E INSTRUCCIONES PARA EL USO DE LAS BATERÍAS

- Siempre cierre el compartimento de baterías con la tapa después de colocar la batería.
- No permita que los niños accedan o jueguen con las baterías.
- Utilice solo baterías del tipo y voltaje especificados.
- No mezcle baterías de diferentes tipos o voltajes, ni nuevas con usadas.
- No cortocircuite los contactos de la batería.
- Inserte las baterías con la polaridad correcta (+ y -).
- Retire las baterías dañadas o agotadas.
- No recargue baterías que no sean recargables.
- Las baterías recargables deben ser cargadas solo por un adulto.
- Las baterías recargables deben retirarse del producto antes de la carga.
- Retire las baterías si el producto no se va a utilizar.
- No arroje las baterías al fuego. No desmonte las baterías.
- Utilice solo el adaptador de corriente suministrado con este juguete.
- **¡ATENCIÓN!** Los residuos generados por baterías agotadas o inutilizables deben recogerse por separado. Está prohibido desecharlas en contenedores de residuos domésticos mixtos. Deseche las baterías solo en los puntos de recogida designados.

CARACTERÍSTICAS DEL PRODUCTO

- Edad recomendada: 3–5 años
- Carga máxima: hasta 30 kg
- Batería recargable (Li-ion), 1 unidad: 10.8V/3.1Ah
- Velocidad del vehículo: 3–5 km/h
- Cargador: Entrada: 100–240V, 50/60 Hz; Salida: 12V DC 1A
- Motor: 2 x 30W
- Frecuencia del control remoto: 2.4 GHz
- Tiempo de carga de la batería:
  - Primera carga (antes del primer uso): 9–10 h, pero no más de 15 h
  - Cargas posteriores: 9–10 h, pero no más de 15 h
- Fusible: 5 A
- Pilas para el control remoto (no incluidas): 2 × 1.5 V AAA (LR03)
- Pilas para el volante (no incluidas): 2 × 1.5 V AA (LR6)
- Dimensiones del coche (L × A × H), cm: 115 × 67 × 50
- Temperatura ambiente de funcionamiento: 0–40 °C

PIEZAS PRINCIPALES

1. Carrocería (1 ud.)
2. Volante (1 ud.)
3. Respaldo (1 ud.)
4. Alerón trasero (1 ud.)
5. Rueda delantera (2 uds.)
6. Rueda trasera (2 uds.)
7. Tapón decorativo (4 uds.)
8. Llave fija (2 uds.)
9. Cargador (1 ud.)
10. Mando a distancia (1 ud.)

Por favor, asegúrese de que todas las piezas estén presentes.

1. INSTRUCCIONES DE MONTAJE

¡ADVERTENCIA! Asegúrese de que el interruptor de encendido/apagado esté en posición APAGADO antes de comenzar el montaje del coche.

¡ADVERTENCIA! Siga exactamente las instrucciones y el orden de montaje tal como se indica en el texto e ilustraciones de este manual.

¡ADVERTENCIA! La fijación de algunas piezas va acompañada de un clic audible.

¡ADVERTENCIA! Verifique la seguridad de cada fijación después de completar cada paso.

Herramientas necesarias: destornillador Phillips (no incluido) y las llaves incluidas en el juego.

1. Retire los casquillos de protección.

¡IMPORTANTE! Asegúrese de que las tuercas permanezcan en los ejes.

2. Con las llaves fijas (8) del kit, afloje las tuercas del eje delantero.
3. Monte las dos ruedas delanteras (5) y apriete las tuercas a ambos lados con las llaves suministradas; a continuación, coloque los tapones decorativos (7) en las ruedas.
4. Corte las bridas y, a continuación, afloje las tuercas del eje trasero con las llaves fijas (8) del kit.
5. Monte las dos ruedas traseras (6) y apriete las tuercas a ambos lados con las llaves suministradas (8); luego coloque los tapones decorativos (7) en las ruedas.
6. Levante el asiento y, seguidamente, encaje el respaldo (3) en la carrocería.
7. Fije el respaldo con dos tornillos usando un destornillador.
8. Coloque el alerón trasero (4) en su ranura correspondiente de la carrocería y presione suavemente hasta que encaje.
9. Pulse el botón en la columna de dirección e inserte el volante (2) en la abertura de la carrocería; escuchará un clic cuando quede fijado.
10. Tire de la llave (a) situada bajo el asiento para conectar la batería.

2. PILAS DEL VOLANTE

Para usar las funciones del volante, instale las pilas:

a) Desatornille el tornillo con un destornillador y retire la tapa del compartimento de las pilas.

b) Inserte 2 pilas AA/1,5V (LR6) en el compartimento, respetando la polaridad indicada.

c) Coloque nuevamente la tapa del compartimento y fíjela con el tornillo.

FUNCIONES Y USO DEL COCHE

3. CONTROLES DEL COCHE Y PANEL DE INSTRUMENTOS

Antes de usar el coche, seleccione el modo de control girando el interruptor con un destornillador (ver Fig. 3):

I – Modo de control remoto

II – Modo de acelerador por pedal

1. **INTERRUPTOR DE ENCENDIDO (ON/OFF):** Presione el botón para encender o apagar el coche.
2. **INTERRUPTOR DE VELOCIDAD BAJA/ ALTA:**
   - Coloque el interruptor en la posición „LOW SPEED“ para que el coche se mueva a baja velocidad.
   - Coloque el interruptor en la posición „HIGH SPEED“ para que el coche se mueva a alta velocidad.
3. **INTERRUPTOR DE AVANCE/RETROCESO:** Controla el movimiento del coche hacia adelante o hacia atrás:
   - Coloque el interruptor de avance/retroceso en la posición „FORWARD“, presione el pedal y el coche se moverá hacia adelante.
   - Coloque el interruptor de avance/retroceso en la posición „BACK“, presione el pedal y el coche se moverá hacia atrás.

¡ADVERTENCIA! Siempre detenga el coche antes de cambiar la velocidad o la dirección para evitar daños en la caja de cambios y los motores.

4. **INTERRUPTOR DE CONTROL REMOTO (I) O CONTROL CON PEDAL (II):** Gire el interruptor con un destornillador hacia la posición I para el control remoto o hacia la posición II para el control con el pedal.
5. **PEDAL:** Presione el pedal para que el coche se mueva. Suelte el pedal y el coche se detendrá gradualmente.
6. **PANEL MULTIFUNCIONAL:**
   ① Indicador de carga de la batería.
   ② Botón de reproducir/pausar para melodías.
   ③ Entrada USB.
   ④ Botón de melodía anterior.

⑤ Botón para disminuir el volumen.

⑥ Botón Bluetooth para conectar con su teléfono.

⑦ Botón para aumentar el volumen.

⑧ Botón de reproducir siguiente melodía/ historia.

Botones del volante: Al presionar los botones, se emite un sonido de bocina.

Cinturón de seguridad del coche: Conecte los dos extremos del cinturón para abrocharlo (Buckle up). Presione la hebilla central con dos dedos para desabrocharlo (Open).

4. DISPOSITIVO DE CONTROL REMOTO. CONTROL REMOTO DEL COCHE

El dispositivo de control remoto está fabricado de acuerdo con la Directiva 2014/53/UE del Parlamento Europeo y del Consejo relativa a los equipos de radio. La conformidad se certifica mediante informes de prueba reflejados en la declaración de conformidad del producto, disponible en **www.chipolino.com**.

¡ATENCIÓN! ¡USO EXCLUSIVO PARA ADULTOS! ¡EL CONTROL REMOTO DEL COCHE DEBE SER MANEJADO SOLO POR UN ADULTO!

INSERCIÓN DE LAS BATERÍAS

Desenrosque el tornillo (2) y retire la tapa del compartimento de baterías (1) (ubicada en la parte trasera del dispositivo de control remoto). Inserte 2 baterías AAA/1,5V (LR03) observando la polaridad correcta. Asegure el compartimento de baterías con la tapa (1).

FUNCIONES

1. EMPAREJAMIENTO

a) Antes del primer uso, debe emparejar el control remoto con el coche.

b) Mantenga pulsado el botón de emparejamiento (10) durante 3 segundos. El indicador LED (6) comenzará a parpadear.

c) Encienda el coche. El indicador LED (6) permanecerá encendido, indicando que el emparejamiento fue exitoso. Si el emparejamiento falla (el indicador LED sigue parpadeando), reemplace las baterías y repita los pasos anteriores.

d) Si el control remoto no se usa durante 10 segundos, entrará en modo de ahorro de energía. Pulse cualquier botón para reactivarlo.

2. BOTONES

P (7) - Botón de parada: Pulse el botón para detener el coche. Todos los indicadores LED parpadearán. Vuelva a pulsarlo para reanudar el movimiento.

S (4) - Botón de velocidad: Pulse el botón para cambiar la velocidad (baja, media o alta). Los ciclos de velocidad son: Velocidad baja (1 LED), Velocidad media (2 LEDs), Velocidad alta (3 LEDs).

Nota: Solo puede cambiar la velocidad al avanzar.

En reversa, el coche solo funciona a velocidad baja.

▲ (3) Botón HACIA ADELANTE: Presione para avanzar.

▼ (5) Botón HACIA ATRÁS: Presione para retroceder

Cuando se presiona un botón, el coche comenzará a moverse lentamente y aumentará gradualmente la velocidad.

◀ (9) Botón IZQUIERDA: Presione para girar a la izquierda.

▶ (8) Botón DERECHA: Presione para girar a la derecha.

ADVERTENCIAS PARA EL USO DE BATERÍAS RECARGABLES

PARA EVITAR INCENDIOS, DESCARGAS ELÉCTRICAS, EXPLOSIONES O DAÑOS PERMANENTES AL PRODUCTO, DEBE SEGUIR LAS SIGUIENTES INSTRUCCIONES DE SEGURIDAD:

❖ ¡LA CARGA DEBE SER REALIZADA EXCLUSIVAMENTE POR UN ADULTO!

❖ Utilice únicamente la batería recargable y el cargador incluidos en el paquete. No use baterías ni cargadores de otro tipo o con especificaciones técnicas diferentes. No use la batería ni el cargador con otros productos.

- ❖ Nunca modifique los circuitos eléctricos ni las conexiones.
- ❖ Evite el contacto directo entre los terminales de la batería (cortocircuito).
- ❖ La batería y sus componentes no deben entrar en contacto con ningún líquido.
- ❖ No cargue cerca de fuentes de calor ni materiales inflamables. Cargue **SOLO** en áreas bien ventiladas y secas.
- ❖ **NUNCA** levante ni mueva la batería usando los cables o el cargador, ya que esto podría dañarla o provocar un incendio.
- ❖ No abra el cargador. Los cables y conexiones internas pueden causar una descarga eléctrica.
- ❖ **NUNCA** permita que un niño manipule o cargue la batería.
- ❖ Antes de cargar, revise que la batería, el cargador, los cables y las conexiones no estén desgastados o dañados. No cargue si algún componente está dañado.
- ❖ **NUNCA** permita que los niños jueguen con el cargador o la batería – no son juguetes.

5. CARGA DE LA BATERÍA RECARGABLE

¡ADVERTENCIA! LA CARGA Y RECARGA DE LA BATERÍA RECARGABLE DEBE SER REALIZADA EXCLUSIVAMENTE POR UN ADULTO!

Cuando el coche comience a moverse lentamente, recargue la batería. No es necesario retirar la batería del coche para cargarla.

¡ADVERTENCIA! La carga debe ser realizada únicamente por un adulto. El cargador y la batería deben mantenerse fuera del alcance de los niños. Los niños no deben tocar la batería ni el cargador!

- Antes del primer uso, cargue la batería durante 9-10 horas, pero no más de 15 horas.
- Después de cada uso del coche, o al menos una vez al mes, cargue la batería durante 9-10 horas, pero no más de 15 horas.
- Durante la carga, el cargador puede calentarse. Esto es completamente normal y no es motivo de preocupación.
- Para cargar la batería del coche, utilice únicamente el cargador proporcionado por el fabricante.
- Si detecta humo, olor, ruidos, etc., interrumpa la carga de inmediato y póngase en contacto con el vendedor o un servicio técnico autorizado.

El puerto de carga del coche se encuentra debajo del asiento.

5-1 - Conecte el cargador al puerto de carga del coche (1).

5-2 - Enchufe el cargador (2) a la red eléctrica.

FUSIBLE

El coche está equipado con un fusible térmico de 5A, situado debajo del asiento. Si el motor, el sistema eléctrico o la batería se sobrecargan, el fusible se desconecta automáticamente, lo que corta la alimentación del coche durante unos 15-20 segundos antes de reconectarse. Si el fusible se desconecta con frecuencia durante el uso normal del coche (sin sobrecarga), es probable que el coche necesite reparación. Consulte al distribuidor o a un servicio técnico autorizado.

Para evitar que el fusible se desconecte, siga estas indicaciones:

- ❖ NO sobrecargue el coche. Carga máxima: hasta 30 kg.
- ❖ NO cuelgue objetos para remolcar en la parte trasera del coche.
- ❖ NO conduzca el coche por superficies inclinadas.
- ❖ NO conduzca el coche por terrenos donde las ruedas puedan patinar, ya que esto podría causar un sobrecalentamiento del motor.
- ❖ NO conduzca el coche cuando la temperatura exterior sea muy alta, ya que esto podría sobrecalentar los componentes.
- ❖ NO modifique el sistema eléctrico, ya que podría causar un cortocircuito y desconectar el fusible.

SOLUCIÓN DE PROBLEMAS

Si necesita ayuda, por favor contacte con su distribuidor o con un centro de servicio autorizado!

PROBLEMA	SOLUCIÓN
El coche no se mueve	1. Asegúrese de que el interruptor de encendido, todos los conectores debajo del asiento y los terminales de la batería estén correctamente conectados.
	2. Revise el fusible (5A). Si el coche se ha sobrecargado o bloqueado, el fusible puede haber cortado automáticamente el circuito para proteger el motor y la placa de control.
	3. Si el coche no se ha usado durante un largo período, puede que la batería necesite recargarse.
	4. Si el control remoto no puede arrancar el coche, verifique si la función de emparejamiento está funcionando correctamente.
	5. Verifique si las pilas del control remoto están descargadas y sustitúyalas por otras nuevas si es necesario.
El sonido o la música suenan bajo o no se reproducen	Verifique si la batería tiene suficiente carga. Si no es así, cárguela completamente.

INSTRUCCIONES DE MANTENIMIENTO Y CUIDADO

- Inspeccione regularmente las piezas de plástico del coche para detectar grietas o roturas.
- Lubrique periódicamente todas las piezas giratorias o móviles.
- Limpie el juguete con un paño de algodón suave o una esponja humedecida con agua o un detergente suave.
- No utilice productos de limpieza agresivos que contengan abrasivos, amoníaco, lejía o alcohol.
- Guarde el producto en un lugar limpio y seco, alejado de la humedad y a una distancia segura de fuentes de calor.
- No lo exponga a condiciones ambientales directas como luz solar, lluvia, humedad o cambios bruscos de temperatura.
- No utilice el producto en superficies con barro, arena o grava, ya que pueden dañar las piezas móviles.

«**Formula E**» y «logotipo de **Formula E**» son marcas registradas de Formula E. Todos los derechos reservados.

ISTRUZIONI PER L'USO

IMPORTANTE! CONSERVARE PER RIFERIMENTO FUTURO: LEGGERE ATTENTAMENTE!

PER GARANTIRE UN USO SICURO DI QUESTO PRODOTTO, SEGUIRE TUTTE LE AVVERTENZE, LE ISTRUZIONI E LE RACCOMANDAZIONI FORNITE IN QUESTO MANUALE UTENTE!

ATTENZIONE! AVVERTENZE!

- UTILIZZARE SOLO SOTTO LA DIRETTA SORVEGLIANZA DI UN ADULTO! NON LASCIARE MAI IL BAMBINO INCUSTODITO!
- IL GIOCATTOLO NON È ADATTO A BAMBINI DI ETÀ INFERIORE AI 3 ANNI!
- QUESTO GIOCATTOLO NON È DOTATO DI FRENO!
- NON SOVRACCARICARE IL GIOCATTOLO! LA STRUTTURA DEL GIOCATTOLO GARANTISCE LA SICUREZZA PER BAMBINI FINO A UN MASSIMO DI 30 KG DI PESO!
- QUESTO PRODOTTO NON È UN MEZZO DI TRASPORTO!
- NON UTILIZZARE SU STRADE DESTINATE AL TRAFFICO VEICOLARE!
- TENERE LONTANO DAL FUOCO!
- PRIMA DELL'USO, CONTROLLARE CHE TUTTE LE PARTI DEL GIOCATTOLO SIANO IN BUONE CONDIZIONI E CHE IL MONTAGGIO SIA STABILE. CONTROLLARE CON PARTICOLARE ATTENZIONE IL CIRCUITO ELETTRICO, LE PARTI ELETTRICHE, I CAVI E I CONTATTI.
- Utilizzare per bambini dai 3 agli 5 anni!
- Questo giocattolo deve essere utilizzato con cautela! Sono necessarie abilità per evitare collisioni, cadute o lesioni al bambino o a terzi!
- ASSICURARSI CHE IL BAMBINO SIA ISTRUITO NELL'USO DEL VEICOLO, NELLA PARTENZA E NELLA FRENATA, E CHE CONOSCA LE REGOLE DI UTILIZZO SICURO!
- Non usare contemporaneamente da due bambini!
- Il montaggio del prodotto deve essere eseguito solo da un adulto!
- Il bambino deve indossare scarpe durante l'uso del giocattolo! Si raccomanda anche l'uso del casco.
- Non permettere ai bambini di toccare le ruote o di avvicinarsi ad esse mentre il veicolo è in movimento!
- Utilizzare solo durante il giorno e in aree ben illuminate!
- Non permettere al bambino di stare in piedi durante il movimento! In caso contrario, c'è rischio di lesioni!
- Se un adesivo o parte di esso si stacca, incollarlo nuovamente o rimuoverlo per evitare che venga ingerito dai bambini piccoli!
- Non utilizzare il prodotto se mancano parti o sono danneggiate!
- Non utilizzare pezzi di ricambio o componenti non forniti dal produttore! Il produttore non è responsabile della sicurezza se vengono utilizzati ricambi non originali o non approvati!
- Non modificare la struttura! In caso di necessità, contattare il rivenditore o un centro assistenza autorizzato.
- Non modificare l'impianto elettrico e non aggiungere altri componenti elettrici! In caso di necessità, rivolgersi al rivenditore o a un centro assistenza autorizzato!
- Per caricare la batteria, utilizzare solo il caricabatterie fornito con questo giocattolo. L'uso di altri tipi di caricabatterie può causare surriscaldamento, danni alla batteria o persino rischio di incendio!
- Utilizzare il prodotto solo per lo scopo previsto!

- Non permettere la presenza di bambini sotto i 3 anni prima che il prodotto sia completamente montato, per evitare l'accesso a parti piccole o smontate!
- Non aggiungere corde o lacci al prodotto per evitare rischi di strangolamento!
- Utilizzare solo su superfici piane, senza pendenze e sicure, lontano dalla strada!
- Non usare vicino a scale, scale mobili, spigoli, gradini, piscine, fonti di calore, ecc.!
- Tenere l'imballaggio in plastica lontano dai bambini per evitare il rischio di soffocamento!

IMPORTANTE! AVVERTENZE E ISTRUZIONI PER L'USO DELLE BATTERIE

- Chiudere sempre il vano batterie con il coperchio dopo aver inserito la batteria.
- Non permettere ai bambini di accedere o giocare con le batterie!
- Utilizzare solo batterie del tipo e voltaggio indicati.
- Non utilizzare batterie di tipo o voltaggio diverso, né mischiare batterie nuove e usate.
- Non cortocircuitare i contatti delle batterie.
- Inserire le batterie rispettando la polarità corretta (+ e -).
- Rimuovere le batterie danneggiate o scariche.
- Non ricaricare batterie non ricaricabili.
- Le batterie ricaricabili devono essere caricate solo da un adulto.
- Le batterie ricaricabili devono essere rimosse dal prodotto prima della ricarica.
- Rimuovere le batterie quando il prodotto non viene utilizzato.
- Non gettare le batterie nel fuoco. Non smontare le batterie.
- Per caricare la batteria, usare solo l'alimentatore fornito con il giocattolo.
- **ATTENZIONE!** I rifiuti derivanti da batterie scariche o inutilizzabili devono essere raccolti separatamente. È vietato gettarli nei contenitori dei rifiuti domestici misti. Smaltire le batterie solo nei punti di raccolta appositi.

CARATTERISTICHE DEL PRODOTTO

- Età consigliata: 3–5 anni
- Carico massimo: fino a 30 kg
- Batteria ricaricabile (Li-ion), 1 pezzo: 10.8V/3.1Ah
- Velocità dell'auto: 3–5 km/h
- Caricabatterie: Ingresso: 100–240V, 50/60 Hz; Uscita: 12V DC 1A
- Motore: 2 x 30W
- Frequenza telecomando: 2.4 GHz
- Tempo di ricarica della batteria:
  - Prima ricarica (prima del primo utilizzo): 9–10 h, ma non più di 15 h
  - Ricariche successive: 9–10 h, ma non più di 15 h
- Fusibile: 5 A
- Batterie per il telecomando (non incluse): 2 × 1,5 V AAA (LR03)
- Batterie per il volante (non incluse): 2 × 1,5 V AA (LR6)
- Dimensioni del veicolo (L × L × A), cm: 115 × 67 × 50
- Temperatura ambiente di esercizio: 0–40 °C

PARTI PRINCIPALI

1. Carrozzeria (1 pz)
2. Volante (1 pz)
3. Schienale (1 pz)
4. Alettone posteriore (1 pz)
5. Ruota anteriore (2 pz)
6. Ruota posteriore (2 pz)
7. Copricappuccio decorativo (4 pz)
8. Chiave inglese (2 pz)
9. Caricabatterie (1 pz)
10. Telecomando (1 pz)

Assicurarsi che tutte le parti siano presenti.

1. ISTRUZIONI PER IL MONTAGGIO

ATTENZIONE! Assicurarsi che l'interruttore di accensione/spegnimento sia spento (OFF) prima di iniziare il montaggio del veicolo.

ATTENZIONE! Seguire esattamente le istruzioni e la sequenza di montaggio riportate nel testo e nelle illustrazioni di questo manuale.

ATTENZIONE! Alcuni componenti emettono un clic udibile quando sono correttamente fissati.

ATTENZIONE! Verificare la stabilità e sicurezza di ogni fissaggio dopo aver completato ogni passaggio.

Strumenti necessari: cacciavite a croce (non incluso) e le chiavi fornite nel kit.

1. Rimuovere i boccole di protezione.

IMPORTANTE! Accertarsi che i dadi rimangano sugli assi.

2. Con le chiavi inglesi (8) del kit, svitare i dadi dall'asse anteriore.
3. Montare le due ruote anteriori (5) e serrare i dadi su entrambi i lati con le chiavi fornite, quindi applicare i copricappucci decorativi (7) sulle ruote.
4. Tagliare le fascette, quindi svitare i dadi dall'asse posteriore usando le chiavi inglesi (8) del kit.
5. Montare le due ruote posteriori (6) e serrare i dadi su entrambi i lati con le chiavi fornite (8), quindi applicare i copricappucci decorativi (7) sulle ruote.
6. Sollevare il sedile e inserire lo schienale (3) nella carrozzeria.
7. Fissare lo schienale con due viti utilizzando un cacciavite.
8. Posizionare l'alettone posteriore (4) nell'apposita sede della carrozzeria e premere leggermente per bloccarlo.
9. Premere il pulsante sulla colonna dello sterzo e inserire il volante (2) nell'apertura della carrozzeria; si udirà un clic quando si aggancerà.
10. Estrarre la chiave (a) situata sotto il sedile per collegare la batteria.

2. BATTERIE DEL VOLANTE

Per utilizzare le funzioni del volante, inserire le batterie:

a) Svitare la vite utilizzando un cacciavite e rimuovere il coperchio del vano batterie.

b) Inserire 2 batterie AA/1,5V (LR6) nel vano batterie rispettando la polarità indicata.

c) Riposizionare il coperchio del vano batterie e fissarlo con la vite.

FUNZIONI E UTILIZZO DELL'AUTO

3. COMANDI DELL'AUTO E PANNELLO DI CONTROLLO

Prima di utilizzare l'auto, selezionare la modalità di guida ruotando l'interruttore con un cacciavite (vedere Fig. 3):

I – Modalità di controllo remoto

II – Modalità con acceleratore a pedale

1. **INTERRUTTORE DI ACCENSIONE/ SPEGNIMENTO (ON/OFF):** Premere il pulsante per accendere o spegnere l'auto.
2. **INTERRUTTORE VELOCITÀ BASSA/ALTA:**
   - Impostare su "LOW SPEED" per una velocità bassa.
   - Impostare su "HIGH SPEED" per una velocità alta.
3. **INTERRUTTORE AVANTI/INDIETRO:** Controlla la direzione dell'auto:
   - Impostare su "FORWARD" e premere il pedale per muoversi in avanti.
   - Impostare su "REVERSE" e premere il pedale per muoversi indietro.

ATTENZIONE! Arrestare sempre l'auto prima di cambiare velocità o direzione per evitare danni al cambio o ai motori.

4. **INTERRUTTORE MODALITÀ (CONTROLLO REMOTO/PEDALE):** Ruotare l'interruttore sulla posizione I o II con un cacciavite.
5. **PEDALE DELL'ACCELERATORE:** Premere il pedale per avviare l'auto. Rilasciarlo per fermarsi gradualmente.
6. **PANNELLO MULTIFUNZIONE:**
   ① Indicatore di carica della batteria.
   ② Riproduzione/pausa musica.
   ③ Porta USB.
   ④ Pulsante brano precedente.
   ⑤ Pulsante volume giù.
   ⑥ Pulsante Bluetooth per connessione al telefono.
   ⑦ Pulsante volume su.
   ⑧ Pulsante brano successivo.

Pulsanti del volante: Premendo i pulsanti si emette il suono del clacson.

Cintura di sicurezza: Collega le due estremità della cintura per allacciarla (Buckle up). Premi la fibbia centrale con due dita per sganciarla (Open).

4. DISPOSITIVO DI TELECOMANDO. CONTROLLO REMOTO DELL'AUTO

Il telecomando è prodotto in conformità alla Direttiva 2014/53/UE del Parlamento Europeo e del Consiglio relativa alle apparecchiature radio. La conformità è certificata tramite rapporti di prova indicati nella dichiarazione di conformità del prodotto, disponibile su **www.chipolino.com**.

ATTENZIONE! DA USARE SOLO DA ADULTI! IL CONTROLLO REMOTO DELL'AUTO DEVE ESSERE EFFETTUATO SOLO DA UN ADULTO!

INSERIMENTO DELLE BATTERIE

Svitare la vite (2) e rimuovere la copertura del vano batterie (1) (situata sul retro del dispositivo di telecomando). Inserire 2 batterie AAA/1,5V (LR03) rispettando la polarità corretta. Fissare il vano batterie con la copertura (1).

FUNZIONI

1. ABBINAMENTO

a) Prima del primo utilizzo, è necessario abbinare il telecomando con l'auto.

b) Premere e tenere premuto il pulsante di abbinamento (10) per 3 secondi. L'indicatore LED (6) inizierà a lampeggiare.

c) Accendere l'alimentazione dell'auto. L'indicatore LED (6) rimarrà acceso fisso, indicando che l'abbinamento è avvenuto con successo. Se l'abbinamento fallisce (l'indicatore LED lampeggia), sostituire le batterie e ripetere I passaggi sopra descritti.

d) Se il telecomando rimane inattivo per 10 secondi, entrerà in modalità di risparmio energetico. Premere un qualsiasi pulsante per riattivarlo.

2. PULSANTI

„P“ (7) Pulsante di arresto: Premere il pulsante per fermare l'auto. Tutti gli indicatori LED lampeggiano. Premere nuovamente per far ripartire l'auto.

„S“ (4) Pulsante di velocità: Premere il pulsante per cambiare velocità (bassa, media o alta). Le velocità cambiano ciclicamente: Velocità bassa (1 LED acceso), Velocità media (2 LED accesi), Velocità alta (3 LED accesi).

Nota: La velocità può essere cambiata solo durante il movimento AVANTI.

In retromarcia, l'auto può muoversi solo a bassa velocità.

▲ (3) Pulsante AVANTI.

▼ (5) Pulsante INDIETRO.

Premendo un pulsante, l'auto inizierà a muoversi lentamente e aumenterà gradualmente la velocità fino a quella impostata.

◀ (9) Pulsante SINISTRA.

▶ (8) Pulsante DESTRA.

AVVERTENZE PER L'USO DELLE BATTERIE RICARICABILI

PER EVITARE INCENDI, SCOSSE ELETTRICHE, ESPLOSIONI O DANNI PERMANENTI AL PRODOTTO, È NECESSARIO RISPETTARE LE SEGUENTI NORME DI SICUREZZA:

- LA RICARICA DEVE ESSERE EFFETTUATA ESCLUSIVAMENTE DA UN ADULTO!
- Utilizzare solo la batteria ricaricabile e il caricabatterie inclusi nel set. Non utilizzare batterie o caricabatterie di tipo diverso o con specifiche tecniche differenti. Non utilizzare la batteria e il caricabatterie con altri prodotti.
- Non modificare mai i circuiti elettrici o le connessioni.
- Evitare il contatto diretto tra i terminali della batteria (cortocircuito).
- La batteria e i suoi componenti non devono venire a contatto con alcun tipo di liquido.
- Non caricare vicino a fonti di calore o materiali infiammabili. Caricare **SOLO** in ambienti asciutti e ben ventilati.

- ❖ **NON** sollevare o spostare mai la batteria utilizzando i cavi o il caricabatterie – ciò potrebbe danneggiarla o causare un incendio.
- ❖ Non aprire il caricabatterie. I cavi e le connessioni interne possono provocare scosse elettriche.
- ❖ **NON** consentire MAI a un bambino di maneggiare o caricare la batteria.
- ❖ Prima della ricarica, controllare che la batteria, il caricabatterie, i cavi e i connettori non siano usurati o danneggiati. Non caricare la batteria se una qualsiasi parte è danneggiata.
- ❖ **NON** lasciare MAI che i bambini giochino con il caricabatterie o la batteria – non sono giocattoli.

5. RICARICA DELLA BATTERIA RICARICABILE

ATTENZIONE! LA RICARICA E LA RICARICA DELLA BATTERIA RICARICABILE DEVONO ESSERE EFFETTUATE ESCLUSIVAMENTE DA UN ADULTO!

Quando l'auto inizia a muoversi lentamente, ricaricare la batteria. Non è necessario rimuovere la batteria dall'auto per ricaricarla.

ATTENZIONE! La ricarica deve essere effettuata solo da un adulto. Il caricabatterie e la batteria devono essere conservati in un luogo non accessibile ai bambini. I bambini non devono toccare la batteria né il caricabatterie!

- Prima del primo utilizzo, ricaricare la batteria per 9-10 ore, ma non più di 15 ore.
- Dopo ogni utilizzo dell'auto, o almeno una volta al mese, ricaricare la batteria per 9-10 ore, ma non più di 15 ore.
- Durante la ricarica, il caricabatterie può riscaldarsi. Questo è del tutto normale e non motivo di preoccupazione.
- Per ricaricare la batteria dell'auto, utilizzare solo il caricabatterie fornito dal produttore.
- Se si nota fumo, odore, rumore, ecc., interrompere immediatamente la ricarica e contattare il rivenditore o un centro di assistenza autorizzato.

La porta di ricarica dell'auto si trova sotto il sedile.

5-1 - Collega il caricabatterie alla porta di ricarica dell'auto (1).

5-2 - Inserisci la spina del caricabatterie (2) nella presa di corrente.

FUSIBILE

L'auto è dotata di un fusibile termico da 5A, posizionato sotto il sedile. Se il motore, il sistema elettrico o la batteria sono sovraccaricati, il fusibile si disattiva automaticamente, interrompendo l'alimentazione dell'auto per circa 15-20 secondi prima di riattivarsi. Se il fusibile si disattiva frequentemente durante l'uso normale dell'auto (senza sovraccarico), potrebbe essere necessario riparare l'auto. Contattare il rivenditore o un'officina autorizzata.

Per evitare che il fusibile si disattivi, seguire queste indicazioni:

- ❖ NON sovraccaricare l'auto. Carico massimo: fino a 30 kg.
- ❖ NON appendere oggetti da trainare sul retro dell'auto.
- ❖ NON guidare l'auto su superfici ripide.
- ❖ NON guidare l'auto su terreni in cui le ruote potrebbero slittare, poiché ciò potrebbe causare il surriscaldamento del motore.
- ❖ NON utilizzare l'auto quando la temperatura esterna è molto alta, poiché ciò potrebbe surriscaldare i componenti.
- ❖ NON modificare il sistema elettrico, poiché potrebbe causare un cortocircuito e disattivare il fusibile.

RISOLUZIONE DEI PROBLEMI

Se hai bisogno di assistenza, contatta il rivenditore o un centro di assistenza autorizzato!

PROBLEMA	SOLUZIONE
L'auto non si muove	1. Verificare che l'interruttore di accensione, tutti i connettori sotto il sedile e i terminali della batteria siano collegati correttamente.
	2. Controllare il fusibile (5A). Se il veicolo è stato sovraccaricato o bloccato, il fusibile potrebbe aver interrotto automaticamente il circuito per proteggere il motore e la scheda di controllo.
	3. Se l'auto non è stata usata per un lungo periodo, la batteria potrebbe dover essere ricaricata.
	4. Se il telecomando non riesce ad avviare il veicolo, controllare che la funzione di abbinamento funzioni correttamente.
	5. Verificare se le batterie del telecomando sono scariche e, se necessario, sostituirle con batterie nuove.
Il suono o la musica sono bassi o non si sentono	Verificare se la batteria è sufficientemente carica. In caso contrario, ricaricarla completamente.

ISTRUZIONI PER LA MANUTENZIONE E LA CURA

- Ispezionare regolarmente le parti in plastica del veicolo per verificare la presenza di crepe o rotture.
- Lubrificare regolarmente tutte le parti rotanti o mobili.
- Pulire il giocattolo con un panno morbido di cotone o una spugna, inumiditi con acqua o con un detergente delicato.
- Non utilizzare detergenti aggressivi contenenti abrasivi, ammoniaca, candeggina o alcol.
- Conservare il prodotto in un luogo pulito, asciutto, privo di umidità e lontano da fonti di calore.
- Non esporre direttamente il prodotto ad agenti atmosferici come luce solare, pioggia, umidità o sbalzi termici.
- Non utilizzare il prodotto su superfici fangose, sabbiose o ghiaiose, poiché possono danneggiare le parti in movimento.

"**Formula E**" e "logo di **Formula E**" sono marchi registrati di Formula E. Tutti i diritti riservati.

DE

GEBRAUCHSANWEISUNG

WICHTIG! FÜR SPÄTERE NUTZUNG AUFBEWAHREN: SORGFÄLTIG LESEN!

UM EINE SICHERE VERWENDUNG DIESES PRODUKTS ZU GEWÄHRLEISTEN, BEFOLGEN SIE ALLE WARNUNGEN, ANWEISUNGEN UND EMPFEHLUNGEN IN DIESER BEDIENUNGSANLEITUNG!

ACHTUNG! WARNHINWEISE!

- NUR UNTER UNMITTELBARER AUFSICHT EINES ERWACHSENEN VERWENDEN! KIND NIEMALS UNBEAUFSICHTIGT LASSEN!
- DAS SPIELZEUG IST NICHT FÜR KINDER UNTER 3 JAHREN GEEIGNET!
- DIESES SPIELZEUG HAT KEINE BREMSE!
- ÜBERLADEN SIE DAS SPIELZEUG NICHT! DIE KONSTRUKTION DES SPIELZEUGS GEWÄHRLEISTET DIE SICHERHEIT FÜR KINDER BIS ZU EINEM MAXIMALGEWICHT VON 30 KG!
- DIES IST KEIN VERKEHRSMITTEL!
- NICHT AUF STRASSEN MIT FAHRZEUGVERKEHR VERWENDEN!
- VON FEUER FERNHALTEN!
- VOR GEBRAUCH ALLE TEILE DES SPIELZEUGS UND DIE STABILITÄT DER MONTAGE ÜBERPRÜFEN. ACHTEN SIE BESONDERS AUF DEN ELEKTRISCHEN STROMKREIS, ELEKTRISCHE TEILE, KABEL UND KONTAKTE.
- Für Kinder von 3 bis 5 Jahren geeignet!
- Dieses Spielzeug muss mit besonderer Vorsicht verwendet werden! Es sind Fähigkeiten erforderlich, um Kollisionen, Stürze oder Verletzungen des Kindes oder Dritter zu vermeiden!
- STELLEN SIE SICHER, DASS DAS KIND DEN UMGANG MIT DEM AUTO, DAS STARTEN UND ANHALTEN BEHERRSCHT UND DIE SICHERHEITSREGELN KENNT!
- Nicht gleichzeitig von zwei Kindern benutzen lassen!
- Das Produkt darf nur von einem Erwachsenen montiert werden!
- Das Kind muss beim Spielen mit dem Spielzeug Schuhe tragen! Das Tragen eines Helms wird empfohlen.
- Kinder dürfen die Räder während der Fahrt nicht berühren oder sich in deren Nähe aufhalten!
- Nur tagsüber und an gut beleuchteten Orten verwenden!
- Das Kind darf während der Fahrt nicht stehen! Verletzungsgefahr!
- Sollte sich ein Aufkleber oder ein Teil davon ablösen, kleben Sie ihn erneut fest oder entfernen Sie ihn, damit er nicht von kleinen Kindern verschluckt werden kann!
- Verwenden Sie das Produkt nicht, wenn Teile fehlen oder beschädigt sind!
- Verwenden Sie keine Ersatzteile oder Komponenten, die nicht vom Hersteller geliefert wurden! Der Hersteller übernimmt keine Verantwortung für die Sicherheit bei Verwendung von nicht originalen oder nicht empfohlenen Ersatzteilen!
- Keine Änderungen oder Modifikationen an der Konstruktion vornehmen! Bei Bedarf wenden Sie sich an den Händler oder einen autorisierten Kundendienst.
- Keine Änderungen an der elektrischen Anlage vornehmen und keine zusätzlichen elektrischen Teile hinzufügen! Bei Bedarf wenden Sie sich an den Händler oder einen autorisierten Kundendienst!
- Zum Laden der Batterie nur das mitgelieferte Ladegerät verwenden! Die Verwendung eines anderen Ladegeräts kann zu Überhitzung, Batterieschäden oder Brandgefahr führen!
- Verwenden Sie das Produkt nur bestimmungsgemäß!

- Lassen Sie keine Kinder unter 3 Jahren in der Nähe, bevor das Produkt vollständig montiert ist, um den Zugang zu kleinen und losen Teilen zu verhindern!
- Bringen Sie keine zusätzlichen Schnüre oder Bänder am Produkt an, um Strangulationsgefahr zu vermeiden!
- Nur auf ebenen, sicheren und verkehrsfernen Flächen verwenden!
- Nicht in der Nähe von Treppen, Rolltreppen, Kanten, Stufen, Schwimmbecken, Wärmequellen usw. verwenden!
- Halten Sie die Plastikverpackung von Kindern fern, um Erstickungsgefahr zu vermeiden!

WICHTIG! WARNHINWEISE UND ANWEISUNGEN ZUR BATTERIENUTZUNG

- Nach dem Einlegen der Batterie das Batteriefach immer mit dem Deckel sichern.
- Kinder dürfen keinen Zugang zu Batterien haben und nicht damit spielen!
- Nur Batterien des angegebenen Typs und der angegebenen Spannung verwenden.
- Keine Batterien mit unterschiedlicher Spannung oder Bauart bzw. neue und gebrauchte mischen.
- Keine Kurzschlüsse an den Batteriepolen verursachen.
- Batterien mit der richtigen Polarität (+ und -) einlegen.
- Beschädigte oder entladene Batterien entfernen.
- Nicht wiederaufladbare Batterien dürfen nicht aufgeladen werden.
- Wiederaufladbare Batterien dürfen nur von Erwachsenen geladen werden.
- Wiederaufladbare Batterien müssen vor dem Laden aus dem Produkt entfernt werden.
- Batterien entfernen, wenn das Produkt nicht verwendet wird.
- Batterien niemals ins Feuer werfen. Batterien dürfen nicht zerlegt werden.
- Zum Laden der Batterie nur das mitgelieferte Netzteil verwenden.
- **ACHTUNG!** Abfälle aus verbrauchten und unbrauchbaren Batterien müssen getrennt gesammelt werden. Es ist verboten, sie in den Hausmüll zu werfen. Batterien nur an dafür vorgesehenen Sammelstellen entsorgen.

PRODUKTEIGENSCHAFTEN

- Empfohlenes Alter: 3–5 Jahre
- Maximale Belastung: bis zu 30 kg
- Wiederaufladbare Batterie (Li-Ion), 1 Stück: 10,8V/3,1Ah
- Fahrgeschwindigkeit: 3–5 km/h
- Ladegerät: Eingang: 100–240V, 50/60 Hz; Ausgang: 12V DC 1A
- Motor: 2 x 30W
- Frequenz der Fernbedienung: 2,4 GHz
- Akkuladezeit:
  - Erste Ladung (vor der ersten Nutzung): 9–10 h, jedoch max. 15 h
  - Folgeladungen: 9–10 h, jedoch max. 15 h
- Sicherung: 5 A
- Batterien für die Fernbedienung (nicht enthalten): 2 × 1,5 V AAA (LR03)
- Batterien für das Lenkrad (nicht enthalten): 2 × 1,5 V AA (LR6)
- Fahrzeugabmessungen (L × B × H), cm: 115 × 67 × 50
- Betriebstemperaturbereich: 0–40 °C

HAUPTTEILE

1. Fahrgestell (1 St.)
2. Lenkrad (1 St.)
3. Rückenlehne (1 St.)
4. Heckflügel (1 St.)
5. Vorderrad (2 St.)
6. Hinterrad (2 St.)
7. Dekorative Radkappe (4 St.)
8. Schraubenschlüssel (2 St.)
9. Ladegerät (1 St.)
10. Fernbedienung (1 St.)

Bitte prüfen Sie, ob alle Teile vorhanden sind.

1. MONTAGEANLEITUNG

WARNUNG! Vergewissern Sie sich, dass der EIN/AUS-Schalter ausgeschaltet ist, bevor Sie mit dem Zusammenbau des Fahrzeugs beginnen.

WARNUNG! Befolgen Sie die Anweisungen und die Reihenfolge der Montage genau wie im Text und in den Abbildungen dieses Handbuchs beschrieben.

WARNUNG! Beim Einrasten einiger Teile ist ein Klickgeräusch zu hören.

WARNUNG! Überprüfen Sie nach jedem Schritt, ob alle Befestigungen sicher sind.

Erforderliches Werkzeug: Kreuzschlitzschraubendreher (nicht enthalten) und die im Set enthaltenen Schraubenschlüssel.

1. Entfernen Sie die Schutzbuchsen.

WICHTIG! Stellen Sie sicher, dass die Muttern auf den Achsen verbleiben.

2. Lösen Sie mit den Maulschlüsseln (8) aus dem Set die Muttern der Vorderachse.
3. Montieren Sie die beiden Vorderräder (5) und ziehen Sie die Muttern auf beiden Seiten mit den mitgelieferten Schlüsseln fest, anschließend setzen Sie die dekorativen Radkappen (7) auf.
4. Schneiden Sie die Kabelbinder durch und lösen Sie dann die Muttern der Hinterachse mit den Maulschlüsseln (8) aus dem Set.
5. Montieren Sie die beiden Hinterräder (6) und ziehen Sie die Muttern auf beiden Seiten mit den mitgelieferten Schlüsseln (8) fest, anschließend setzen Sie die dekorativen Radkappen (7) auf.
6. Heben Sie den Sitz an und stecken Sie die Rückenlehne (3) in das Fahrgestell ein.
7. Befestigen Sie die Rückenlehne mit zwei Schrauben und einem Schraubendreher.
8. Positionieren Sie den Heckflügel (4) in der dafür vorgesehenen Aussparung im Fahrgestell und drücken Sie ihn leicht, bis er einrastet.
9. Drücken Sie die Taste an der Lenksäule und stecken Sie das Lenkrad (2) in die Öffnung des Fahrgestells; Sie hören ein Klicken, wenn es einrastet.
10. Ziehen Sie den Schlüssel (a) unter dem Sitz heraus, um die Batterie anzuschließen.

2. BATTERIEN FÜR DAS LENKRAD

Um die Funktionen des Lenkrads zu nutzen, setzen Sie Batterien ein:

a) Lösen Sie die Schraube mit einem Schraubenzieher und entfernen Sie die Abdeckung des Batteriefachs.

b) Legen Sie 2 AA/1,5V (LR6) Batterien in das Batteriefach ein und beachten Sie die richtige Polarität.

c) Setzen Sie die Abdeckung des Batteriefachs wieder ein und sichern Sie sie mit der Schraube.

FUNKTIONEN UND VERWENDUNG DES AUTOS

3. AUTOSTEUERUNG UND ARMATURENBRETT

Wählen Sie vor der Verwendung des Autos den Steuerungsmodus, indem Sie den Schalter mit einem Schraubenzieher drehen (siehe Abb. 3):

I – Fernsteuerungsmodus

II – Pedalmodus

1. **EIN-/AUSSCHALTER (ON/OFF):** Drücken Sie den Knopf, um das Auto ein- oder auszuschalten.
2. **SCHALTER FÜR NIEDRIGE/HOHE GESCHWINDIGKEIT:**
   - Stellen Sie den Schalter auf „LOW SPEED“, damit das Auto mit niedriger Geschwindigkeit fährt.
   - Stellen Sie den Schalter auf „HIGH SPEED“, damit das Auto mit hoher Geschwindigkeit fährt.
3. **VORWÄRTS-/RÜCKWÄRTSSCHALTER:** Steuert die Bewegung des Autos nach vorne oder hinten:
   - Stellen Sie den Vorwärts-/Rückwärtsschalter auf „FORWARD“ (Vorwärts), drücken Sie das Fußpedal, und das Auto fährt vorwärts.
   - Stellen Sie den Vorwärts-/Rückwärtsschalter auf „BACK“ (Rückwärts), drücken Sie das Fußpedal, und das Auto fährt rückwärts.

ACHTUNG! Stoppen Sie das Auto immer, bevor Sie die Geschwindigkeit oder Fahrtrichtung ändern, um Schäden am Getriebe und den Motoren zu vermeiden!

4. **SCHALTER FÜR FERNBEDIENUNG (I) ODER PEDALSTEUERUNG (II):** Drehen Sie den Schalter mit einem Schraubenzieher in

die Position I für die Fernbedienung oder in die Position II für die Steuerung mit dem Pedal.

5. **FUSSPEDAL:** Drücken Sie das Fußpedal, um das Auto zu bewegen. Lassen Sie das Pedal los, damit das Auto langsam anhält.
6. **MULTIFUNKTIONS-PANEL:**
   ① Akkuladestandsanzeige.
   ② Abspielen/Pause-Taste für Melodien.
   ③ USB-Anschluss.
   ④ Taste für vorherige Melodie.
   ⑤ Taste zur Lautstärkeregelung (Leiser).
   ⑥ Bluetooth-Taste zum Verbinden mit Ihrem Telefon.
   ⑦ Taste zur Lautstärkeregelung (Lauter).
   ⑧ Taste für nächste Melodie oder Geschichtenwiedergabe.

Tasten am Lenkrad: Beim Drücken der Tasten ertönt ein Hupgeräusch.

Sicherheitsgurt: Verbinden Sie die beiden Enden des Gurtes, um ihn zu schließen (Buckle up). Drücken Sie die zentrale Schnalle mit zwei Fingern, um sie zu öffnen (Open).

4. FERNBEDIENUNG. STEUERUNG DES AUTOS PER FUNK

Das Fernbedienungsgerät wurde gemäß den Anforderungen der Richtlinie 2014/53/EU des Europäischen Parlaments und des Rates über Funkanlagen hergestellt. Die Konformität wurde durch Prüfberichte bestätigt, die in der Konformitätserklärung des Produkts aufgeführt sind, welche Sie unter folgender Adresse einsehen können **www.chipolino.com**.

ACHTUNG! NUR VON EINEM ERWACHSENEN ZU VERWENDEN! DIE FERNSTEUERUNG DES AUTOS DARF AUSSCHLIESSLICH VON EINEM ERWACHSENEN BEDIENT WERDEN!

BATTERIEN EINSETZEN

Schrauben Sie die Schraube (2) heraus und entfernen Sie die Batteriefachabdeckung (1) (auf der Rückseite der Fernbedienung). Setzen Sie 2 AAA/1,5V (LR03)-Batterien ein und beachten Sie die korrekte Polarität. Sichern Sie das Batteriefach mit der Abdeckung (1).

FUNKTIONEN

1. KOPPLUNG

a) Vor der ersten Verwendung müssen Sie die Fernbedienung mit dem Auto koppeln.

b) Halten Sie die Kopplungstaste (10) 3 Sekunden lang gedrückt. Die LED-Anzeige (6) beginnt zu blinken.

c) Schalten Sie das Auto ein. Die LED-Anzeige (6) leuchtet dauerhaft, was anzeigt, dass die Kopplung erfolgreich war. Wenn die Kopplung fehlschlägt (die LED-Anzeige blinkt weiterhin), wechseln Sie die Batterien und wiederholen Sie die oben beschriebenen Schritte.

d) Wenn die Fernbedienung 10 Sekunden lang nicht verwendet wird, wechselt sie in den Energiesparmodus. Drücken Sie eine beliebige Taste, um sie wieder zu aktivieren.

2. TASTEN

„P“ (7) Stopp-Taste: Drücken Sie die Stopp-Taste, um das Auto anzuhalten. Alle LED-Anzeigen blinken. Drücken Sie die Taste erneut, um das Auto wieder zu starten.

„S“ (4) Geschwindigkeits-Taste: Drücken Sie die Taste, um die Geschwindigkeit zu ändern (niedrig, mittel oder hoch). Die Geschwindigkeiten wechseln wie folgt: Niedrige Geschwindigkeit (1 LED leuchtet), Mittlere Geschwindigkeit (2 LEDs leuchten), Hohe Geschwindigkeit (3 LEDs leuchten).

Hinweis: Die Geschwindigkeit kann nur bei

VORWÄRTSFAHRT geändert werden. Im Rückwärtsgang fährt das Auto nur mit niedriger Geschwindigkeit.

▲ (3) VORWÄRTS-Taste.

▼ (5) RÜCKWÄRTS-Taste.

Wenn Sie eine Taste drücken, startet das Auto langsam und erhöht allmählich die Geschwindigkeit bis zum eingestellten Niveau.

◀ (9) LINKS-Taste.

▶ (8) RECHTS-Taste.

WARNHINWEISE FÜR DEN UMGANG MIT WIEDERAUFLADBAREN BATTERIEN

UM BRAND, STROMSCHLAG, EXPLOSION ODER DAUERHAFTE BESCHÄDIGUNG DES PRODUKTS ZU VERMEIDEN, SIND DIE FOLGENDEN SICHERHEITSHINWEISE ZU BEACHTEN:

- ❖ DAS LADEN DARF AUSSCHLIESSLICH VON EINEM ERWACHSENEN DURCHGEFÜHRT WERDEN!
- ❖ Verwenden Sie nur den im Lieferumfang enthaltenen Akku und das Ladegerät. Verwenden Sie keine Akkus oder Ladegeräte anderer Typen oder mit anderen technischen Parametern. Verwenden Sie Akku und Ladegerät nicht für andere Produkte.
- ❖ Verändern Sie niemals die elektrischen Schaltkreise oder Verbindungen.
- ❖ Vermeiden Sie den direkten Kontakt zwischen den Batterieklemmen (Kurzschluss).
- ❖ Der Akku und seine Komponenten dürfen nicht mit Flüssigkeiten in Kontakt kommen.
- ❖ Laden Sie nicht in der Nähe von Wärmequellen oder leicht entflammbaren Materialien. Laden Sie **NUR** in gut belüfteten und trockenen Räumen.
- ❖ Heben oder bewegen Sie den Akku **NIEMALS** an den Kabeln oder am Ladegerät. Dies könnte den Akku beschädigen oder einen Brand verursachen.
- ❖ Öffnen Sie das Ladegerät nicht. Die Kabel und Verbindungen im Inneren können einen Stromschlag verursachen.
- ❖ Lassen Sie **NIEMALS** Kinder den Akku handhaben oder laden.
- ❖ Überprüfen Sie vor dem Laden den Akku, das Ladegerät, die Kabel und die Verbindungen auf Abnutzung oder Beschädigungen. Laden Sie den Akku nicht, wenn eine Komponente beschädigt ist.
- ❖ Lassen Sie Kinder **NIEMALS** mit dem Ladegerät oder dem Akku spielen. Sie sind keine Spielzeuge.

5. LADEN DES WIEDERAUFLADBAREN AKKUS

ACHTUNG! DAS LADEN DES AKKUS DARF AUSSCHLIESSLICH VON EINEM ERWACHSENEN DURCHGEFÜHRT WERDEN!

Laden Sie den Akku auf, wenn das Auto langsamer wird. Es ist nicht notwendig, den Akku aus dem Auto zu entfernen, um ihn zu laden.

ACHTUNG! Das Laden muss von einem Erwachsenen durchgeführt werden. Halten Sie Ladegerät und Akku außerhalb der Reichweite von Kindern. Kinder dürfen den Akku oder das Ladegerät nicht berühren!

- Laden Sie den Akku vor der ersten Verwendung 9-10 Stunden lang auf, jedoch nicht länger als 15 Stunden.
- Laden Sie den Akku nach jeder Nutzung des Autos oder mindestens einmal im Monat für 9-10 Stunden auf, jedoch nicht länger als 15 Stunden.
- Während des Ladevorgangs kann sich das Ladegerät erwärmen. Dies ist völlig normal und kein Grund zur Sorge.
- Verwenden Sie zum Laden des Akkus ausschließlich das vom Hersteller bereitgestellte Ladegerät.
- Wenn Sie Rauch, Geruch, Geräusche etc. bemerken, beenden Sie den Ladevorgang sofort und wenden Sie sich an den Händler oder ein autorisiertes Servicecenter.

Die Ladebuchse des Autos befindet sich unter dem Sitz.

5-1 - Stecken Sie das Ladegerät in die Ladebuchse des Autos (1).

5-2 - Stecken Sie den Stecker des Ladegeräts (2) in die Steckdose.

SICHERUNG

Das Auto ist mit einer thermischen 5A-Sicherung ausgestattet, die sich unter dem Sitz befindet. Wenn der Motor, das elektrische System oder die Batterie überlastet sind, schaltet sich die Sicherung automatisch ab, wodurch die Stromversorgung des Autos für etwa 15-20 Sekunden unterbrochen wird, bevor sie sich wieder einschaltet. Wenn die Sicherung bei normalem Gebrauch des Autos (ohne Überlastung) häufig ausgelöst wird, benötigt das Auto möglicherweise eine Reparatur. Wenden Sie sich an den Händler oder einen autorisierten Service.

Um ein Auslösen der Sicherung zu verhindern, befolgen Sie die folgenden Anweisungen:

- ÜBERLADEN Sie das Auto NICHT. Maximale Belastung: bis zu 30 kg.
- HÄNGEN Sie keine zu ziehenden Gegenstände hinten am Auto auf.
- FAHREN Sie das Auto NICHT auf steilen Oberflächen.
- FAHREN Sie das Auto NICHT auf unebenem Gelände, auf dem die Räder durchdrehen könnten, da dies zu einer Überhitzung des Motors führen kann.
- FAHREN Sie das Auto NICHT bei sehr hohen Außentemperaturen, da dies zu einer Überhitzung der Komponenten führen kann.
- VERÄNDERN Sie das elektrische System NICHT, da dies einen Kurzschluss verursachen und die Sicherung auslösen könnte.

FEHLERBEHEBUNG

Wenn Sie Unterstützung benötigen, wenden Sie sich bitte an Ihren Händler oder an ein autorisiertes Service-Center!

PROBLEM	LÖSUNGN
Das Fahrzeug fährt nicht	1. Vergewissern Sie sich, dass der Netzschalter, alle Stecker unter dem Sitz und die Batterieanschlüsse korrekt verbunden sind.
	2. Prüfen Sie die Sicherung (5A). Wenn das Fahrzeug überlastet oder blockiert wurde, hat die Sicherung möglicherweise automatisch den Stromkreis unterbrochen, um Motor und Steuerplatine zu schützen.
	3. Wenn das Fahrzeug längere Zeit nicht benutzt wurde, muss die Batterie eventuell aufgeladen werden.
	4. Wenn die Fernbedienung das Fahrzeug nicht starten kann, prüfen Sie, ob die Kopplungsfunktion korrekt funktioniert.
	5. Überprüfen Sie, ob die Batterien der Fernbedienung leer sind, und ersetzen Sie sie gegebenenfalls durch neue.
Töne oder Musik sind leise oder werden nicht abgespielt	Überprüfen Sie, ob die Batterie ausreichend geladen ist. Falls nicht, laden Sie sie vollständig auf.

WARTUNGS- UND PFLEGEHINWEISE

- Überprüfen Sie regelmäßig die Kunststoffteile des Fahrzeugs auf Risse oder Brüche.
- Schmieren Sie alle rotierenden bzw. beweglichen Teile regelmäßig. Reinigen Sie das Spielzeug mit einem weichen Baumwolltuch oder Schwamm, der mit Wasser oder einem milden Reinigungsmittel angefeuchtet ist.
- Verwenden Sie keine aggressiven Reinigungsmittel mit Scheuerpartikeln, Ammoniak, Bleichmittel oder Alkohol.
- Lagern Sie das Produkt an einem sauberen, trockenen Ort, fern von Feuchtigkeit und in sicherem Abstand zu Wärmequellen!
- Setzen Sie das Produkt keinen direkten Umwelteinflüssen wie Sonnenlicht, Regen, Feuchtigkeit oder plötzlichen Temperaturschwankungen aus.
- Verwenden Sie das Produkt nicht auf schlammigen, sandigen oder kieseligen Untergründen – dies kann die beweglichen Teile beschädigen.

„Formula E“ und **„Formula E-Logo“** sind eingetragene Warenzeichen von Formula E. Alle Rechte vorbehalten.

FR

MODE D'EMPLOI

IMPORTANT ! À CONSERVER POUR RÉFÉRENCE ULTÉRIEURE: LIRE ATTENTIVEMENT !

POUR ASSURER UNE UTILISATION SÛRE DE CE PRODUIT, SUIVEZ TOUS LES AVERTISSEMENTS, INSTRUCTIONS ET RECOMMANDATIONS DONNÉS DANS CE MANUEL D'UTILISATION !

ATTENTION ! AVERTISSEMENTS !

- À UTILISER UNIQUEMENT SOUS LA SURVEILLANCE DIRECTE D'UN ADULTE ! NE JAMAIS LAISSER L'ENFANT SANS SURVEILLANCE !
- LE JOUET N'EST PAS ADAPTÉ AUX ENFANTS DE MOINS DE 3 ANS !
- CE JOUET NE POSSÈDE PAS DE FREIN !
- NE SURCHARGEZ PAS LE JOUET ! LA STRUCTURE DU JOUET GARANTIT LA SÉCURITÉ POUR UN ENFANT D'UN POIDS MAXIMAL DE 30 KG !
- CE PRODUIT N'EST PAS UN MOYEN DE TRANSPORT !
- NE PAS UTILISER SUR LA CHAUSSÉE DESTINÉE À LA CIRCULATION ROUTIÈRE !
- GARDER À L'ÉCART DU FEU !
- AVANT UTILISATION, VÉRIFIEZ LE BON ÉTAT DE TOUTES LES PIÈCES DU JOUET ET LA STABILITÉ DE L'ASSEMBLAGE. PORTEZ UNE ATTENTION PARTICULIÈRE AU CIRCUIT ÉLECTRIQUE, AUX COMPOSANTS ÉLECTRIQUES, AUX CÂBLES ET AUX CONNECTEURS.
- À utiliser pour les enfants de 3 à 5 ans !
- Ce jouet doit être utilisé avec une grande prudence ! Des compétences sont nécessaires pour éviter les collisions, les chutes ou les blessures de l'enfant ou d'un tiers !
- ASSUREZ-VOUS QUE L'ENFANT SAIT CONDUIRE, METTRE EN MARCHE ET ARRÊTER LA VOITURE, ET QU'IL CONNAÎT LES RÈGLES DE SÉCURITÉ !
- Ne pas utiliser par deux enfants simultanément !
- Le montage du produit doit être effectué uniquement par un adulte !
- L'enfant doit porter des chaussures lorsqu'il utilise le jouet ! Le port du casque est également recommandé.
- Ne laissez pas les enfants toucher les roues ou se tenir à proximité lorsqu'elles sont en mouvement !
- À utiliser uniquement en journée et dans des endroits bien éclairés !
- Ne laissez pas l'enfant se tenir debout pendant que la voiture est en mouvement ! Il y a un risque de blessure !
- Si un autocollant ou une partie se décolle, il faut le recoller ou le retirer pour éviter qu'il ne soit avalé par de jeunes enfants !
- N'utilisez pas le produit s'il manque des pièces ou si elles sont endommagées !
- N'utilisez que des pièces détachées ou composants fournis par le fabricant ! Le fabricant décline toute responsabilité en cas d'utilisation de pièces non d'origine ou non recommandées !
- Ne modifiez pas la structure du produit ! En cas de besoin, contactez le revendeur ou un service agréé pour assistance.
- Ne modifiez pas le circuit électrique et n'ajoutez pas d'autres composants électriques ! En cas de besoin, contactez le revendeur ou un service agréé !
- Pour charger la batterie, utilisez uniquement le chargeur fourni avec ce jouet. L'utilisation d'un autre chargeur peut entraîner une surchauffe, des dommages à la batterie ou un risque d'incendie !
- Utilisez le produit uniquement comme prévu !

- Ne laissez pas des enfants de moins de 3 ans à proximité avant que le produit ne soit complètement assemblé afin d'éviter l'accès aux petites pièces !
- N'ajoutez pas de cordons ou ficelles supplémentaires au produit pour éviter tout risque d'étranglement !
- À utiliser uniquement sur des surfaces planes, sans pente, sécurisées et éloignées de la circulation !
- Ne pas utiliser à proximité d'escaliers, d'escalators, de seuils, de rebords, de piscines, de sources de chaleur, etc. !
- Gardez l'emballage plastique hors de portée des enfants pour éviter tout risque d'étouffement !

IMPORTANT ! AVERTISSEMENTS ET INSTRUCTIONS RELATIFS AUX PILES

- Toujours refermer le compartiment à piles avec le couvercle après insertion.
- Ne laissez pas les enfants manipuler ou jouer avec les piles !
- N'utilisez que des piles du type et de la tension spécifiés.
- Ne mélangez pas des piles de types ou tensions différents, ni des piles neuves avec des usagées.
- Ne court-circuitez pas les contacts des piles.
- Insérez les piles avec la polarité correcte (+ et -).
- Retirez les piles endommagées ou usées.
- Ne rechargez pas les piles non rechargeables.
- Les piles rechargeables doivent être rechargées uniquement par un adulte.
- Retirez les piles rechargeables du produit avant la recharge.
- Retirez les piles si le produit n'est pas utilisé.
- Ne jetez pas les piles au feu. Ne démontez pas les piles.
- Utilisez uniquement l'adaptateur fourni avec ce jouet pour charger la batterie.
- **ATTENTION !** Les déchets provenant de piles usées et inutilisables doivent être collectés séparément. Il est interdit de les jeter dans les conteneurs de déchets ménagers mixtes. Jetez les piles uniquement dans des points de collecte prévus à cet effet.

CARACTÉRISTIQUES DU PRODUIT

- Âge recommandé : 3–5 ans
- Charge maximale : jusqu'à 30 kg
- Batterie rechargeable (Li-ion), 1 pièce : 10,8V/3,1Ah
- Vitesse de la voiture : 3–5 km/h
- Chargeur : Entrée : 100–240V, 50/60 Hz ; Sortie : 12V DC 1A
- Moteur : 2 x 30W
- Fréquence de la télécommande : 2,4 GHz
- Temps de charge de la batterie :
  - Première charge (avant la première utilisation) : 9–10 h, mais pas plus de 15 h
  - Charges suivantes : 9–10 h, mais pas plus de 15 h
- Fusible : 5 A
- Piles pour la télécommande (non fournies) : 2 × 1,5 V AAA (LR03)
- Piles pour le volant (non fournies) : 2 × 1,5 V AA (LR6)
- Dimensions du véhicule (L × l × H), cm : 115 × 67 × 50
- Température ambiante de fonctionnement : 0–40 °C

PIÈCES PRINCIPALES

1. Carrosserie (1 pc)
2. Volant (1 pc)
3. Dossier (1 pc)
4. Aileron arrière (1 pc)
5. Roue avant (2 pcs)
6. Roue arrière (2 pcs)
7. Cache décoratif (4 pcs)
8. Clé plate (2 pcs)
9. Chargeur (1 pc)
10. Télécommande (1 pc)

Veuillez vous assurer que toutes les pièces sont présentes.

1. INSTRUCTIONS DE MONTAGE

AVERTISSEMENT ! Assurez-vous que l'interrupteur d'alimentation (ON/OFF) est éteint avant de commencer l'assemblage de la voiture.

AVERTISSEMENT ! Suivez exactement les instructions et la séquence de montage telles qu'indiquées dans le texte et les illustrations de ce manuel.

AVERTISSEMENT ! L'assemblage de certaines pièces est accompagné d'un clic sonore lors de leur fixation.

AVERTISSEMENT ! Vérifiez la solidité de chaque fixation après avoir terminé chaque étape !

Outils nécessaires : tournevis cruciforme (non inclus) et clés fournies dans le kit.

1. Retirez les bagues de protection.

IMPORTANT ! assurez-vous que les écrous restent sur les essieux.

2. Avec les clés plates (8) fournies dans le kit, dévissez les écrous de l'essieu avant.
3. Montez les deux roues avant (5) et serrez les écrous de chaque côté avec les clés fournies, puis installez les caches décoratifs (7) sur les roues.
4. Coupez les colliers de serrage, puis dévissez les écrous de l'essieu arrière avec les clés plates (8) du kit.
5. Montez les deux roues arrière (6) et serrez les écrous de chaque côté avec les clés fournies (8), puis installez les caches décoratifs (7) sur les roues.
6. Soulevez le siège, puis insérez le dossier (3) dans la carrosserie.
7. Fixez le dossier avec deux vis à l'aide d'un tournevis.
8. Positionnez l'aileron arrière (4) dans son logement prévu sur la carrosserie et appuyez légèrement pour le verrouiller.
9. Appuyez sur le bouton de la colonne de direction et insérez le volant (2) dans l'orifice de la carrosserie ; vous entendrez un clic lorsque le mécanisme s'enclenche.
10. Tirez la clé (a) située sous le siège pour connecter la batterie.

2. PILES POUR LE VOLANT

Pour utiliser les fonctions du volant, insérez les piles :

a) Dévissez la vis à l'aide d'un tournevis et retirez le couvercle du compartiment des piles.

b) Insérez 2 piles AA/1,5V (LR6) dans le compartiment en respectant la polarité indiquée.

c) Replacez le couvercle du compartiment et fixez-le avec la vis.

FONCTIONS ET UTILISATION DE LA VOITURE

3. COMMANDES DU VÉHICULE ET TABLEAU DE BORD

Avant d'utiliser le véhicule, sélectionnez le mode de contrôle en tournant l'interrupteur avec un tournevis (voir Fig. 3) :

I – Mode télécommande

II – Mode pédale

1. **INTERRUPTEUR D'ALIMENTATION (ON/OFF):** Appuyez sur le bouton pour allumer ou éteindre la voiture.
2. **INTERRUPTEUR DE VITESSE BASSE/HAUTE:**

- Placez l'interrupteur sur la position « LOW SPEED » pour que la voiture roule à faible vitesse.
- Placez l'interrupteur sur la position «HIGH SPEED» pour que la voiture roule à grande vitesse.

3. INTERRUPTEUR AVANT/ARRIÈRE: Contrôle le déplacement de la voiture en avant ou en arrière :

- Mettez l'interrupteur avant/arrière sur la position « FORWARD » (Avant), appuyez sur la pédale et la voiture avancera.
- Mettez l'interrupteur avant/arrière sur la position « BACK » (Arrière), appuyez sur la pédale et la voiture reculera.

ATTENTION ! Arrêtez toujours la voiture avant de changer la vitesse ou la direction pour éviter d'endommager la boîte de vitesses et les moteurs.

4. **INTERRUPTEUR POUR CONTRÔLE À DISTANCE (I) OU PÉDALE (II) :** Tournez l'interrupteur à l'aide d'un tournevis vers la position I pour le contrôle à distance ou vers la position II pour le contrôle avec la pédale.
5. **PÉDALE :** Appuyez sur la pédale pour faire avancer la voiture. Relâchez la pédale pour que la voiture s'arrête progressivement.

6. PANNEAU MULTIFONCTIONNEL :

① Indicateur de charge de la batterie.

② Bouton Lecture/Pause pour les mélodies.

③ Port USB.

④ Bouton pour la mélodie précédente.

⑤ Bouton pour diminuer le volume.

⑥ Bouton Bluetooth pour connecter votre téléphone.

⑦ Bouton pour augmenter le volume.

⑧ Bouton pour la prochaine mélodie ou l'histoire suivante.

Boutons du volant : En appuyant sur les boutons, un son de klaxon est émis.

Ceinture de sécurité : Reliez les deux extrémités de la ceinture pour l'attacher (Buckle up). Appuyez sur la boucle centrale avec deux doigts pour la détacher (Open).

4. TÉLÉCOMMANDE. CONTRÔLE À DISTANCE DE LA VOITURE

La télécommande est fabriquée conformément à la Directive 2014/53/UE du Parlement européen et du Conseil relative aux équipements radioélectriques. La conformité est attestée par des rapports d'essai figurant dans la déclaration de conformité du produit, disponible sur le site **www.chipolino.com**.

ATTENTION ! À UTILISER UNIQUEMENT PAR UN ADULTE ! LE CONTRÔLE À DISTANCE DE LA VOITURE DOIT ÊTRE EFFECTUÉ UNIQUEMENT PAR UN ADULTE !

INSTALLATION DES PILES

Dévissez la vis (2) et retirez le cache (1) du compartiment des piles (situé à l'arrière de la télécommande). Insérez 2 piles AAA/1,5V (LR03) en respectant la polarité indiquée. Fixez le compartiment des piles avec le cache (1).

FONCTIONS

1. APPARIEMENT

a) Avant la première utilisation, vous devez apparier la télécommande avec la voiture.

b) Appuyez sur le bouton d'appariement (10) et maintenez-le enfoncé pendant 3 secondes. Le témoin lumineux LED (6) commencera à clignoter.

c) Allumez la voiture. Le témoin lumineux LED (6) restera allumé en continu, indiquant que l'appariement a réussi. Si l'appariement échoue (le témoin LED continue de clignoter), remplacez les piles et répétez les étapes ci-dessus.

d) Si la télécommande reste inactive pendant 10 secondes, elle passera en mode économie d'énergie. Appuyez sur un bouton pour la réactiver.

2. BOUTONS

« P » (7) Bouton d'arrêt : Appuyez sur le bouton pour arrêter la voiture. Tous les témoins lumineux clignoteront. Appuyez à nouveau pour redémarrer la voiture.

« S » (4) Bouton de vitesse : Appuyez sur le bouton pour changer la vitesse (basse, moyenne ou haute). Les vitesses changent comme suit : Vitesse basse (1 témoin LED), Vitesse moyenne (2 témoins LED), Vitesse haute (3 témoins LED).

Remarque : La vitesse ne peut être changée qu'en mode AVANT.

En mode arrière, la voiture ne fonctionne qu'à basse vitesse.

▲ (3) Bouton AVANT.

▼ (5) Bouton ARRIÈRE.

Lorsque vous appuyez sur un bouton, la voiture commence à se déplacer lentement et accélère progressivement jusqu'à la vitesse définie.

◀ (9) Bouton GAUCHE.

▶ (8) Bouton DROITE.

AVERTISSEMENTS POUR L'UTILISATION DES BATTERIES RECHARGEABLES

POUR ÉVITER LES RISQUES D'INCENDIE, DE CHOC ÉLECTRIQUE, D'EXPLOSION OU DE DOMMAGES IRRÉVERSIBLES AU PRODUIT, VEUILLEZ RESPECTER LES CONSIGNES DE SÉCURITÉ SUIVANTES :

❖ LA CHARGE DOIT IMPÉRATIVEMENT ÊTRE EFFECTUÉE PAR UN ADULTE !

❖ Utilisez uniquement la batterie rechargeable et le chargeur fournis dans l'ensemble. N'utilisez pas d'autres types de batteries rechargeables ou de chargeurs avec des spécifications techniques différentes.

N'utilisez pas la batterie rechargeable ni le chargeur avec d'autres produits.

- ❖ Ne modifiez jamais les circuits ou connexions électriques.
- ❖ Évitez tout contact direct entre les bornes de la batterie (court-circuit).
- ❖ La batterie et ses composants ne doivent jamais entrer en contact avec un liquide quelconque.
- ❖ Ne chargez pas à proximité de sources de chaleur ou de matériaux facilement inflammables. Chargez **UNIQUEMENT** dans des pièces bien ventilées et sèches.
- ❖ **NE SOULEVEZ NI NE DÉPLACEZ JAMAIS** la batterie rechargeable par les câbles ou le chargeur, cela pourrait endommager la batterie ou provoquer un incendie.
- ❖ N'ouvrez jamais le chargeur. Les câbles et connexions internes peuvent provoquer un choc électrique.
- ❖ **NE LAISSEZ JAMAIS** un enfant manipuler ou charger la batterie rechargeable.
- ❖ Avant de recharger la batterie, vérifiez qu'elle, le chargeur, les câbles et les connexions ne présentent ni usure ni dommage. Ne rechargez pas la batterie si une partie quelconque est endommagée.
- ❖ **NE LAISSEZ JAMAIS** les enfants jouer avec le chargeur ou la batterie rechargeable – ce ne sont pas des jouets.

5. RECHARGEMENT DE LA BATTERIE

ATTENTION ! LE RECHARGEMENT DE LA BATTERIE DOIT ÊTRE EFFECTUÉ UNIQUEMENT PAR UN ADULTE !

Lorsque la voiture commence à rouler lentement, rechargez la batterie. Il n'est pas nécessaire de retirer la batterie du véhicule pour la recharger.

ATTENTION ! Pendant la recharge, le chargeur et la batterie doivent être hors de portée des enfants. Les enfants ne doivent pas toucher la batterie ni le chargeur !

- Avant la première utilisation, rechargez la batterie pendant 9 à 10 heures, mais pas plus de 15 heures.
- Après chaque utilisation du véhicule ou au moins une fois par mois, rechargez la batterie pendant 9 à 10 heures, mais pas plus de 15 heures.
- Pendant la recharge, il est normal que le chargeur chauffe. Cela ne constitue pas un danger.
- Pour recharger la batterie du véhicule, utilisez uniquement le chargeur fourni par le fabricant.
- Si vous détectez de la fumée, une odeur inhabituelle, un bruit étrange, etc., arrêtez immédiatement la recharge et contactez le revendeur ou un centre de service agréé.

Le port de charge de la voiture se trouve sous le siège.

5-1 - Branchez le chargeur dans le port de charge de la voiture (1).

5-2 - Branchez la prise du chargeur (2) sur une prise électrique.

FUSIBLE

La voiture est équipée d'un fusible thermique de 5A, situé sous le siège. Si le moteur, le système électrique et la batterie sont surchargés, le fusible se déclenche automatiquement, coupant ainsi l'alimentation de la voiture pendant environ 15-20 secondes avant de se réactiver. Si le fusible se déclenche fréquemment lors d'une utilisation normale de la voiture (sans surcharge), cela peut indiquer qu'un entretien ou une réparation est nécessaire. Contactez le revendeur ou un service après-vente agréé.

Pour éviter que le fusible ne se déclenche, suivez ces consignes :

- ❖ NE surchargez pas la voiture. Charge maximale : jusqu'à 30 kg.
- ❖ NE suspendez pas d'objets pour remorquage à l'arrière de la voiture.
- ❖ NE conduisez pas la voiture sur des surfaces inclinées.
- ❖ NE conduisez pas sur des terrains où les roues risquent de patiner, car cela peut entraîner une surchauffe du moteur.
- ❖ NE conduisez pas la voiture par des températures extérieures très élevées, car cela pourrait provoquer une surchauffe des composants.
- ❖ NE modifiez pas le système électrique, car cela pourrait provoquer un court-circuit et entraîner le déclenchement du fusible.

DÉPANNAGE

Si vous avez besoin d'aide, veuillez contacter votre revendeur ou un centre de service agréé !

PROBLÈME	SOLUTION
La voiture ne se déplace pas	1. Vérifiez que l'interrupteur d'alimentation, toutes les connexions sous le siège et les bornes de la batterie sont bien branchés.
	2. Vérifiez le fusible (5A). Si la voiture a été surchargée ou bloquée, le fusible a peut-être interrompu le circuit pour protéger le moteur et la carte de commande
	3. Si la voiture n'a pas été utilisée depuis longtemps, la batterie peut avoir besoin d'être rechargée.
	4. Si la télécommande ne peut pas démarrer la voiture, vérifiez si la fonction d'appairage fonctionne correctement.
	5. Vérifiez si les piles de la télécommande sont déchargées, et remplacez-les si nécessaire.
Le son ou la musique est faible ou ne fonctionne pas	Vérifiez si la batterie est suffisamment chargée. Dans le cas contraire, rechargez-la complètement.

INSTRUCTIONS D'ENTRETIEN ET DE MAINTENANCE

- Inspectez régulièrement les pièces en plastique de la voiture pour détecter toute fissure ou casse.
- Lubrifiez régulièrement toutes les pièces rotatives ou mobiles.
- Nettoyez le jouet à l'aide d'un chiffon en coton doux ou d'une éponge légèrement humidifiée avec de l'eau ou un détergent doux.
- Ne pas utiliser de produits de nettoyage agressifs contenant des abrasifs, de l'ammoniaque, de l'eau de Javel ou de l'alcool.
- Stockez le produit dans un endroit propre et sec, à l'abri de l'humidité et à une distance sûre de toute source de chaleur.
- Ne pas exposer le produit aux conditions climatiques directes telles que le soleil, la pluie, l'humidité ou des changements brusques de température.
- Ne pas utiliser le produit sur des surfaces boueuses, sablonneuses ou caillouteuses, car cela peut endommager les pièces mobiles.

«Formula E» et **«logo Formula E»** sont des marques déposées de Formula E. Tous droits réservés.

HR

UPUTE ZA UPORABU
VAŽNO! ZADRŽATI ZA BUDUĆU REFERENCU: ČITAJTE PAŽLJIVO!

KAKO BISTE OSIGURALI SIGURNU UPOTREBU OVOG PROIZVODA, SLIJEDITE SVA UPOZORENJA, UPUTE I PREPORUKE NAVEDENE U OVOM KORISNIČKOM PRIRUČNIKU!

PAŽNJA! UPOZORENJA!

- KORISTITI ISKLJUČIVO POD IZRAVNIM NADZOROM ODRASLE OSOBE! NIKADA NE OSTAVLJAJTE DIJETE BEZ NADZORA!
- IGRAČKA NIJE PRIKLADNA ZA DJECU MLAĐU OD 3 GODINE!
- OVA IGRAČKA NEMA KOČNICU!
- NEMOJTE PREOPTERETITI IGRAČKU! KONSTRUKCIJA IGRAČKE OSIGURAVA SIGURNOST ZA DJECU TEŠKU DO MAKSIMALNO 30 KG!
- OVAJ PROIZVOD NIJE PRIJEVOZNO SREDSTVO!
- NE KORISTITI NA KOLNICIMA NAMIJENJENIMA ZA PROMET VOZILA!
- DRŽATI DALJE OD VATRE!
- PRIJE UPOTREBE PROVJERITE ISPRAVNOST SVIH DIJELOVA IGRAČKE I STABILNOST MONTAŽE. POSEBNU PAŽNJU OBRATITE NA ELEKTRIČNE KRUGOVE, ELEKTRIČNE KOMPONENTE, KABLOVE I SPOJEVE.
- Koristiti za djecu od 3 do 5 godina!
- Ova igračka se mora koristiti s povećanim oprezom! Potrebne su vještine kako bi se izbjegli sudari, padovi ili ozljede djeteta ili trećih osoba!
- OSIGURAJTE DA JE DIJETE OBUČENO ZA UPRAVLJANJE VOZILOM, POKRETANJE I ZAUSTAVLJANJE TE DA JE UPOZNATO S PRAVILIMA SIGURNE UPOTREBE!
- Ne koristiti istovremeno za dvoje djece!
- Sklapanje proizvoda smije obavljati isključivo odrasla osoba!
- Dijete mora nositi obuću prilikom korištenja igračke! Preporučuje se i nošenje kacige.
- Nemojte dopustiti djeci da dodiruju kotače ili se nalaze u njihovoj blizini dok je vozilo u pokretu!
- Koristiti samo danju i na dobro osvijetljenim mjestima!
- Ne dopustite djetetu da stoji tijekom vožnje! U suprotnom postoji rizik od ozljede!
- Ako se naljepnica ili dio nje odlijepi, treba je ponovno zalijepiti ili ukloniti kako je mala djeca ne bi progutala!
- Nemojte koristiti proizvod ako utvrdite da nedostaju dijelovi ili su oštećeni!
- Ne koristite rezervne dijelove i druge komponente koje nisu isporučene od strane proizvođača! Proizvođač ne preuzima odgovornost za sigurnost u slučaju korištenja neoriginalnih dijelova ili dijelova koji nisu preporučeni!
- Nemojte vršiti izmjene niti modifikacije konstrukcije! U slučaju potrebe kontaktirajte prodavatelja ili ovlašteni servis za savjet ili popravak.
- Nemojte vršiti izmjene na električnim instalacijama niti dodavati druge električne komponente! U slučaju potrebe kontaktirajte prodavatelja ili ovlašteni servis!
- Za punjenje baterije koristite isključivo punjač koji je isporučen uz ovu igračku. Korištenje drugog tipa punjača može dovesti do pregrijavanja, oštećenja baterije ili čak rizika od požara!
- Koristite proizvod isključivo prema namjeni!

- Ne dopustite prisutnost djece mlađe od 3 godine prije nego što je proizvod u potpunosti sastavljen, kako biste spriječili pristup sitnim dijelovima!
- Nemojte dodavati dodatne uzice ili vezice na proizvod kako biste izbjegli opasnost od gušenja!
- Koristite samo na ravnim, sigurnim površinama, daleko od prometa!
- Ne dopustite korištenje proizvoda u blizini stepenica, pokretnih stepenica, pragova, izbočina, bazena, izvora topline i slično!
- Držite plastičnu ambalažu izvan dohvata djece kako biste spriječili opasnost od gušenja!

VAŽNO! UPOZORENJA I UPUTE ZA KORIŠTENJE BATERIJA

- Uvijek zatvorite pretinac za baterije poklopcem nakon umetanja baterije.
- Djeci nije dopušten pristup baterijama niti smiju s njima rukovati!
- Koristite isključivo baterije navedenog tipa i napona.
- Ne koristite baterije različitih tipova ili napona, niti miješajte nove i rabljene baterije.
- Nemojte kratko spajati kontakte baterija.
- Baterije umetnite s ispravnom polarizacijom (+ i -).
- Uklonite oštećene ili istrošene baterije.
- Ne punite baterije koje nisu za ponovno punjenje.
- Punjenje punjivih baterija smije vršiti samo odrasla osoba.
- Punjive baterije uklonite iz proizvoda prije punjenja.
- Uklonite baterije ako se proizvod neće koristiti.
- Ne bacajte baterije u vatru. Ne rastavljajte baterije.
- Za punjenje koristite samo napajanje koje je priloženo uz ovu igračku.
- **UPOZORENJE!** Otpad od istrošenih i neupotrebljivih baterija mora se sakupljati odvojeno. Zabranjeno je odlaganje u kontejnere za miješani kućni otpad. Baterije odlažite isključivo na za to predviđenim mjestima.

TEHNIČKE KARAKTERISTIKE PROIZVODA

- Preporučena dob: 3–5 godina
- Maksimalno opterećenje: do 30 kg
- Puniva baterija (Li-ion), 1 kom: 10.8V/3.1Ah
- Brzina vozila: 3–5 km/h
- Punjač: Ulaz: 100–240V, 50/60 Hz; Izlaz: 12V DC 1A
- Motor: 2 x 30W
- Frekvencija daljinskog upravljača: 2,4 GHz
- Vrijeme punjenja baterije:
  - Prvo punjenje (prije prve uporabe): 9–10 h, ali ne više od 15 h
  - Naknadna punjenja: 9–10 h, ali ne više od 15 h
- Osigurač: 5 A
- Baterije za daljinski upravljač (nisu uključene): 2 × 1,5 V AAA (LR03)
- Baterije za upravljač (nisu uključene): 2 × 1,5 V AA (LR6)
- Dimenzije vozila (D × Š × V), cm: 115 × 67 × 50
- Radna temperatura okoliša: 0–40 °C

GLAVNI DIJELOVI

1. Šasija (1 kom.)
2. Upravljač (1 kom.)
3. Naslon (1 kom.)
4. Stražnje krilo (1 kom.)
5. Prednje kotače (2 kom.)
6. Stražnji kotači (2 kom.)
7. Ukrasni poklopci (4 kom.)
8. Ključ (2 kom.)
9. Punjač (1 kom.)
10. Daljinski upravljač (1 kom.)

Molimo provjerite jesu li svi dijelovi prisutni.

1. UPUTE ZA MONTAŽU

UPOZORENJE! Prije početka sastavljanja automobila provjerite je li prekidač za UKLJUČIVANJE/ISKLJUČIVANJE isključen.

UPOZORENJE! Točno slijedite upute i redoslijed sastavljanja prema tekstu i ilustracijama u ovom priručniku.

UPOZORENJE! Neki dijelovi proizvode zvuk "klik" kada su pravilno pričvršćeni.

UPOZORENJE! Provjerite čvrstoću pričvršćivanja nakon svakog koraka!

Potrebni alati: križni odvijač (nije uključen) i ključevi iz kompleta.

1. Uklonite zaštitne čahure.

VAŽNO! Pazite da matice ostanu na osovinama.

2. Ključevima (8) iz kompleta odvijte matice s prednje osovine.
3. Postavite oba prednja kotača (5) i na oba kraja zategnite matice priloženim ključevima, zatim stavite ukrasne poklopce (7) na kotače.
4. Odrežite vezice, potom ključevima (8) iz kompleta odvijte matice sa stražnje osovine.
5. Postavite oba stražnja kotača (6) i zategnite matice priloženim ključevima (8), zatim stavite ukrasne poklopce (7) na kotače.
6. Podignite sjedalo, zatim umetnite naslon (3) u šasiju.
7. Pričvrstite naslon s dvije vijke pomoću odvijača.
8. Postavite spoiler (4) u predviđeni utor na šasiji i lagano pritisnite dok ne klikne.
9. Pritisnite gumb na stalku upravljača i umetnite upravljač (2) u otvor na šasiji; čut ćete klik kad se zaključa.
10. Povucite ključ (a) ispod sjedala kako biste uključili bateriju.

2. BATERIJE ZA VOLAN

Za korištenje funkcija volana, umetnite baterije:

a) Odvijte vijak pomoću odvijača i uklonite poklopac pretinca za baterije.

b) Umetnite 2 AA/1,5V (LR6) baterije u pretinac, pazeći na polaritet.

c) Vratite poklopac na pretinac za baterije i pričvrstite ga vijkom.

FUNKCIJE I UPOTREBA AUTOMOBILA

3. UPRAVLJANJE AUTOM I UPRAVLJAČKA PLOČA

Prije korištenja automobila odaberite način upravljanja okrećući prekidač odvijačem (vidi sliku 3):

I – Način upravljanja daljinskim upravljačem

II – Način upravljanja pedalama

1. PREKIDAČ ZA NAPAJANJE (ON/OFF): Pritisnite gumb za uključivanje ili isključivanje automobila.

2. PREKIDAČ ZA NISKU/VISOKU BRZINU:

- Postavite prekidač na „LOW SPEED" kako bi se automobil kretao malom brzinom.
- Postavite prekidač na „HIGH SPEED" kako bi se automobil kretao velikom brzinom.

3. PREKIDAČ ZA NAPRIJED/NATRAG: Kontrolira kretanje automobila naprijed ili natrag:

- Postavite prekidač na „FORWARD" (Naprijed), pritisnite papučicu i automobil će se kretati naprijed.
- Postavite prekidač na „BACK" (Natrag), pritisnite papučicu i automobil će se kretati unatrag.

UPOZORENJE! Uvijek zaustavite automobil prije promjene brzine ili smjera kretanja kako biste

spriječili oštećenje mjenjača i motora!

4. PREKIDAČ ZA DALJINSKO UPRAVLJANJE (I) ILI UPRAVLJANJE PAPUČICOM (II): Zakrenite prekidač odvijačem u položaj I za daljinsko upravljanje ili u položaj II za upravljanje papučicom.

5. PAPUČICA: Pritisnite papučicu da bi se automobil pokrenuo.

Otpustite papučicu i automobil će se postupno zaustaviti.

6. VIŠENAMJENSKA PLOČA:

① Prikaz napunjenosti baterije.

② Tipka Reproduciraj/Pauza za melodije.

③ USB ulaz.

④ Tipka za prethodnu melodiju.

⑤ Tipka za smanjenje glasnoće.

⑥ Tipka Bluetooth za povezivanje s vašim telefonom.

⑦ Tipka za povećanje glasnoće.

⑧ Tipka za sljedeću melodiju ili priču.

Gumbi na volanu: Pritiskom na gumb čuje se zvuk trube.

Sigurnosni pojas: Spojite oba kraja pojasa kako biste ga zakopčali (Buckle up). Pritisnite središnju kopču s dva prsta da otkopčate (Open).

4. UREĐAJ ZA DALJINSKO UPRAVLJANJE. DALJINSKO UPRAVLJANJE AUTOMOBILOM

Uređaj za daljinsko upravljanje proizveden je u skladu sa zahtjevima Direktive 2014/53/EU Europskog parlamenta i Vijeća o radijskoj opremi. Sukladnost je potvrđena ispitnim izvješćima navedenima u izjavi o sukladnosti proizvoda, s kojom se možete upoznati na adresi **www.chipolino.com**.

UPOZORENJE! SAMO ZA UPOTREBU OD STRANE ODRASLIH! DALJINSKIM UPRAVLJANJEM AUTOMOBILA MORA UPRAVLJATI ISKLJUČIVO ODRASLA OSOBA!

POSTAVLJANJE BATERIJA

Odvijte vijak (2) i uklonite poklopac (1) pretinca za baterije (na stražnjoj strani uređaja za daljinsko upravljanje). Umetnite 2 AAA/1,5V (LR03) baterije, pazeći na ispravan polaritet. Osigurajte pretinac za baterije poklopcem (1).

FUNKCIJE

1. UPARIVANJE

a) Prije prve upotrebe potrebno je upariti daljinski upravljač s automobilom.

b) Pritisnite i držite gumb za uparivanje (10) 3 sekunde. LED indikator (6) počet će treperiti.

c) Uključite napajanje automobila. LED indikator (6) svijetlit će neprekidno, što označava da je uparivanje uspješno.

Ako uparivanje ne uspije (LED indikator nastavlja treperiti), zamijenite baterije i ponovite gore navedene korake.

d) Ako se daljinski upravljač ne koristi 10 sekundi, prebacit će se u način uštede energije. Pritisnite bilo koji gumb da ga ponovno aktivirate.

2. GUMBI

P (7) - Gumb za zaustavljanje: Pritisnite ovaj gumb kako biste zaustavili automobil. Svi LED indikatori će treperiti. Pritisnite ponovno da nastavite vožnju.

S (4) - Gumb za brzinu: Pritisnite gumb za promjenu brzine (nisko, srednje, visoko). Redoslijed promjena brzine: Niska brzina (1 LED indikator), Srednja brzina (2 LED indikatora), Visoka brzina (3 LED indikatora).

Napomena: Brzinu je moguće mijenjati samo tijekom VOŽNJE NAPRIJED.

Pri vožnji unatrag automobil može raditi samo pri niskoj brzini.

▲ (3) Gumb za NAPRIJED: Pritisnite za vožnju naprijed.

▼ (5) Gumb za UNATRAG: Pritisnite za vožnju unatrag.

Pritiskom na gumb automobil će se polako pokrenuti i postupno ubrzavati do zadane brzine.

◀ (9) Gumb za LIJEVO: Pritisnite za skretanje ulijevo.

▶ (8) Gumb za DESNO: Pritisnite za skretanje udesno.

UPOZORENJA ZA RAD S PUNJIVIM BATERIJAMA

KAKO BISTE IZBJEGNULI POŽAR, STRUJNI UDAR, EKSPLOZIJU ILI TRAJNO OŠTEĆENJE PROIZVODA, MORATE SE PRIDRŽAVATI SLJEDEĆIH SIGURNOSNIH UPUTA:

- PUNJENJE MORA OBAVLJATI ISKLJUČIVO ODRASLA OSOBA!
- Koristite isključivo punjivu bateriju i punjač koji su uključeni u paket. Ne koristite druge vrste baterija ili punjača s drugačijim tehničkim specifikacijama. Ne koristite bateriju i punjač za druge proizvode.
- Nikada nemojte mijenjati električne sklopove ili spojeve.
- Izbjegavajte izravan kontakt između priključaka baterije (kratki spoj).
- Baterija i njeni dijelovi ne smiju doći u kontakt s bilo kakvom tekućinom.
- Nemojte puniti u blizini izvora topline ili zapaljivih materijala. Punite **ISKLJUČIVO** u dobro prozračenim i suhim prostorijama.
- **NIKADA** ne podižite niti premještajte bateriju pomoću kabela ili punjača – to može oštetiti bateriju ili izazvati požar.
- Nemojte otvarati punjač. Unutarnji kabeli i spojevi mogu izazvati strujni udar.
- **NIKADA** ne dopustite djetetu da rukuje baterijom ili je puni.

- ❖ Prije punjenja provjerite je li baterija, punjač, kabeli i spojevi neoštećeni. Ne punite ako je bilo koji dio oštećen.
- ❖ **NIKADA** ne dopustite djeci da se igraju s punjačem ili baterijom – to nisu igračke.

5. PUNJENJE PUNJIVE BATERIJE

UPOZORENJE! PUNJENJE I PONOVNO PUNJENJE BATERIJE SMIJE IZVODITI ISKLJUČIVO ODRASLA OSOBA!

Kada automobil počne usporavati, napunite bateriju. Nije potrebno ukloniti bateriju iz automobila za punjenje.

UPOZORENJE! Punjenje smije izvoditi samo odrasla osoba. Punjač i baterija moraju biti izvan dosega djece. Djeca ne smiju dirati bateriju ili punjač!

- Prije prve upotrebe napunite bateriju 9-10 sati, ali ne dulje od 15 sati.
- Nakon svake upotrebe automobila, ili barem jednom mjesečno, napunite bateriju 9-10 sati, ali ne dulje od 15 sati.
- Tijekom punjenja punjač se može zagrijati. To je potpuno normalno i nije razlog za zabrinutost.
- Za punjenje baterije koristite isključivo punjač koji je osigurao proizvođač.
- Ako primijetite dim, miris, zvuk itd., odmah prekinite punjenje i kontaktirajte prodavača ili ovlašteni servis.

Priključak za punjenje automobila nalazi se ispod sjedala.

5-1 - Priključite punjač u priključak za punjenje automobila (1).

5-2 - Priključite utikač punjača (2) u električnu mrežu.

OSIGURAČ

Automobil je opremljen termičkim osiguračem od 7A, smještenim ispod sjedala. Ako motor, električni sustav ili baterija budu preopterećeni, osigurač će se automatski isključiti, čime se isključuje napajanje automobila na otprilike 15-20 sekundi prije nego što se ponovno uključi. Ako se osigurač često isključuje tijekom normalne upotrebe automobila (bez preopterećenja), automobil će možda trebati popravak. Obratite se trgovcu ili ovlaštenom servisu.

Kako biste spriječili isključivanje osigurača, slijedite ove upute:

- ❖ NE preopterećujte automobil. Maksimalno opterećenje: do 30 kg.
- ❖ NE vješajte predmete za vuču na stražnji dio automobila.
- ❖ NE vozite automobil po strmim površinama.
- ❖ NE vozite automobil po terenima gdje kotači mogu proklizati, jer to može dovesti do pregrijavanja motora.
- ❖ NE koristite automobil kada je vanjska temperatura vrlo visoka, jer to može uzrokovati pregrijavanje dijelova.
- ❖ NE mijenjajte električni sustav, jer to može uzrokovati kratki spoj i isključivanje osigurača.

OTKLANJANJE POTEŠKOĆA

Ako vam je potrebna pomoć, obratite se prodavaču ili ovlaštenom servisu!

PROBLEM	RJEŠENJE
Vozilo se ne pokreće	1. Provjerite je li prekidač za uključivanje/isključivanje uključen i svi priključci ispod sjedala te priključci baterije ispravno povezani.
	2. Provjerite osigurač (5A). Ako je vozilo preopterećeno ili blokirano, osigurač može automatski prekinuti strujni krug kako bi zaštitio motor i upravljačku ploču.
	3. Ako vozilo nije korišteno dulje vrijeme, bateriju je potrebno ponovno napuniti.
	4. Ako daljinski upravljač ne može pokrenuti vozilo, provjerite radi li funkcija uparivanja ispravno.
	5. Provjerite jesu li baterije u daljinskom upravljaču prazne i po potrebi ih zamijenite.

PROBLEM	RJEŠENJE
Zvuk ili glazba su tihi ili se ne reproduciraju	Provjerite je li baterija dovoljno napunjena. Ako nije, potpuno je napunite.

UPUTE ZA ODRŽAVANJE I NJEGU

- Redovito pregledavajte plastične dijelove vozila radi pukotina ili oštećenja.
- Redovito podmazujte sve rotirajuće/pokretne dijelove.
- Čistite igračku pomoću meke pamučne krpe ili spužve navlažene vodom ili blagim deterdžentom.
- Ne koristite agresivna sredstva za čišćenje koja sadrže abrazive, amonijak, izbjeljivač ili alkohol.
- Proizvod pohranite na čisto i suho mjesto, zaštićeno od vlage i udaljeno od izvora topline!
- Ne izlažite proizvod izravnim vremenskim uvjetima poput sunca, kiše, vlage ili naglim promjenama temperature.
- Ne koristite proizvod na blatnim, pjeskovitim ili šljunčanim površinama jer mogu oštetiti pokretne dijelove.

„Formula E“ i **„Formula E logo“** su registrirani žigovi tvrtke Formula E. Sva prava pridržana.

SR

УПУТСТВО ЗА УПОТРЕБУ

ВАЖНО! ПАЖЉИВО ПРОЧИТАТИ И САЧУВАТИ ЗА БУДУЋУ УПОТРЕБУ!

ДА БИ СЕ ОБЕЗБЕДИЛА БЕЗБЕДНА УПОТРЕБА ОВОГ ПРОИЗВОДА, ПРАТИТЕ СВА УПОЗОРЕЊА, УПУТСТВА И ПРЕПОРУКЕ ДАТЕ У ОВОМ КОРИСНИЧКОМ УПУТСТВУ!

ПАЖЊА! УПОЗОРЕЊА!

- КОРИСТИТИ ИСКЉУЧИВО ПОД НЕПОСРЕДНИМ НАДЗОРОМ ОДРАСЛЕ ОСОБЕ! НИКАДА НЕ ОСТАВЉАЈТЕ ДЕТЕ БЕЗ НАДЗОРА!
- ИГРАЧКА НИЈЕ ПРИКЛАДНА ЗА ДЕЦУ МЛАЂУ ОД 3 ГОДИНЕ!
- ОВА ИГРАЧКА НЕМА КОЧНИЦУ!
- НЕ ПРЕОПТЕРЕЋУЈТЕ ИГРАЧКУ! КОНСТРУКЦИЈА ИГРАЧКЕ ОБЕЗБЕЂУЈЕ БЕЗБЕДНОСТ ЗА ДЕЦУ ДО НАЈВИШЕ 30 КГ!
- ОВАЈ ПРОИЗВОД НИЈЕ ПРЕВОЗНО СРЕДСТВО!
- НЕ КОРИСТИТИ НА ПУТЕВИМА НАМЕЊЕНИМ САОБРАЋАЈУ!
- ЧУВАТИ ДАЉЕ ОД ВАТРЕ!
- ПРЕ УПОТРЕБЕ ПРОВЕРИТИ ИСПРАВНОСТ СВИХ ДЕЛОВА ИГРАЧКЕ И СТАБИЛНОСТ СКЛОПА. ПОСЕБНУ ПАЖЊУ ОБРАТИТИ НА ЕЛЕКТРИЧНЕ ИНСТАЛАЦИЈЕ, ЕЛЕКТРИЧНЕ КОМПОНЕНТЕ, КАБЛОВЕ И КОНТАКТЕ.
- Намењено за децу узраста од 3 до 5 година!
- Ова играчка мора се користити с повећаном пажњом! Потребне су вештине како би се избегле сударе, падови или повреде детета или трећих лица!
- УВЕРИТЕ СЕ ДА ЈЕ ДЕТЕ ОБУЧЕНО ДА УПРАВЉА ВОЗИЛОМ, ДА ГА ПОКРЕНЕ И ЗАУСТАВИ И ДА ЈЕ УПОЗНАТО СА ПРАВИЛИМА БЕЗБЕДНЕ УПОТРЕБЕ!
- Не користити производ истовремено за двоје деце!
- Састављање производа мора извршити искључиво одрасла особа!
- Дете мора носити обућу током коришћења играчке! Препоручује се и ношење шлема.
- Не дозволите деци да додирују точкове или буду близу њих док се играчка креће!
- Користити само током дана и на добро осветљеним местима!
- Не дозволите детету да стоји током вожње! У супротном постоји ризик од повреде!
- Ако се налепница или део ње одлепи, поново је залепите или уклоните како би се избегло гутање од стране мале деце!
- Не користите производ ако су делови оштећени или недостају!
- Не користите резервне делове који нису испоручени од стране произвођача! Произвођач не сноси одговорност за безбедност у случају коришћења неоригиналних или неовлашћених делова!
- Не модификујте конструкцију! У случају потребе, обратите се продавачу или овлашћеном сервису!
- Не вршите измене у електричној инсталацији нити додајте друге електричне компоненте! За помоћ се обратите продавачу или овлашћеном сервису!
- За пуњење батерије користити искључиво пуњач који је испоручен са играчком. Коришћење другог пуњача може довести до прегрејавања, оштећења батерије или чак пожара!
- Користите производ само према намени!

- Не дозволите присуство деце млађе од 3 године пре него што је производ у потпуности састављен, како би се избегло гутање малих делова!
- Не додавајте канапе или врпце на производ како би се избегла опасност од дављења!
- Користити само на равним, сигурним и саобраћајем изолованим површинама!
- Не користити у близини степеница, ескалатора, прагова, базена, извора топлоте и слично!
- Чувајте пластичну амбалажу ван домашаја деце како би се избегла опасност од дављења!

ВАЖНО! УПОЗОРЕЊА И УПУТСТВА ЗА РАД СА БАТЕРИЈАМА

- Увек затворите лежиште за батерије поклопцем након уметања батерије.
- Не дозволите деци приступ батеријама нити да се играју са њима!
- Користите само батерије одговарајућег типа и напона.
- Не користите батерије различитих типова и напона или нове и коришћене заједно.
- Немојте спајати контакте батерије у кратак спој.
- Батерије уметните са правилном поларношћу (+ и -).
- Уклоните оштећене или испражњене батерије.
- Не пуните батерије које нису пуњиве.
- Пуњиве батерије смеју да пуне само одрасле особе.
- Пре пуњења, извадите пуњиве батерије из производа.
- Извадите батерије када се производ неће користити.
- Не бацајте батерије у отворени пламен. Батерије се не смеју расклапати.
- За пуњење батерије користите само адаптер који је испоручен са овом играчком.
- **ПАЖЊА!** Отпад који настаје од истрошених и неупотребљивих батерија мора се прикупљати одвојено. Забрањено је одлагање у контејнере за мешовити комунални отпад. Батерије одлажите само на за то предвиђеним местима.

КАРАКТЕРИСТИКЕ ПРОИЗВОДА

- Препоручени узраст: 3–5 година
- Максимално оптерећење: до 30 кг
- Пуњива батерија (Li-ion), 1 комад: 10.8V/3.1Ah
- Брзина кретања возила: 3–5 km/h
- Пуњач: Улаз: 100–240V, 50/60 Hz; Излаз: 12V DC 1A
- Мотор: 2 x 30W
- Фреквенција даљинског управљача: 2.4 GHz
- Време пуњења батерије:
  - Прво пуњење (пре прве употребе): 9–10 h, али не више од 15 h
  - Накнадна пуњења: 9–10 h, али не више од 15 h
- Осигурач: 5 A
- Батерије за даљински управљач (нису укључене): 2 × 1,5 V AAA (LR03)
- Батерије за волан (нису укључене): 2 × 1,5 V AA (LR6)
- Димензије возила (Д × Ш × В), cm: 115 × 67 × 50
- Радна температура околног ваздуха: 0–40 °C

ГЛАВНИ ДЕЛОВИ

1. Шасија (1 ком)
2. Волан (1 ком)
3. Наслон (1 ком)
4. Задње крило (1 ком)
5. Предње точкове (2 ком)
6. Задње точкове (2 ком)
7. Декоративни капачићи (4 ком)
8. Кључ (2 ком)
9. Пуњач (1 ком)
10. Даљински управљач (1 ком)

Проверите да ли су сви делови присутни.

1. УПУТСТВО ЗА МОНТАЖУ

УПОЗОРЕЊЕ! Уверите се да је прекидач за УКЉ./ИСКЉ. напајања искључен пре почетка монтаже аутомобила.

УПОЗОРЕЊЕ! Прецизно следите упутства и редослед монтаже приказане у тексту и илустрацијама овог приручника.

УПОЗОРЕЊЕ! Фиксирање неких делова праћено је звуком “клик”.

УПОЗОРЕЊЕ! Проверавајте сигурност сваког прикључка након завршетка сваког корака!

Потребан алат: Крстасти одвијач (није укључен) и кључеви из комплета.

1. Уклоните заштитне чахуре.

ВАЖНО! уверите се да матице остану на осовинама.

2. Кључевима (8) из комплета одвијте матице са предње осовине.
3. Монтирајте два предња точка (5) и затегните матіce са обе стране помоћу приложених кључева, затим поставите декоративне капаче (7) на точкове.
4. Исеците стезне траке, затим кључевима (8) из комплета одвијте матице са задње осовине.
5. Монтирајте два задња точка (6) и затегните матіce са обе стране помоћу приложених кључева (8), затим поставите декоративне капаче (7) на точкове.
6. Подигните седиште, затим убаците наслон (3) у шасију.
7. Причврстите наслон са две вијке помоћу одвијача.
8. Поставите спојлер (4) на предвиђено место на шасији и лагано притисните да се закључа.
9. Притисните дугме на стубу волана и убаците волан (2) у отвор на шасији; чућете клик кад се закључа.
10. Повисите кључ (а) испод седишта да бисте повезали батерију.

2. БАТЕРИЈЕ ЗА ВОЛАН

Да бисте користили функције волана, уметните батерије:

a) Отвртите вијак помоћу одвијача и уклоните поклопац одељка за батерије.

b) Уметните 2 батерије AA/1,5 V (LR6) у одељак, водећи рачуна о исправној поларности.

c) Вратите поклопац одељка за батерије и причврстите га вијком помоћу одвијача.

ФУНКЦИЈЕ И УПОТРЕБА АУТОМОБИЛА

3. КОНТРОЛЕ И ТАБЛО

Пре употребе аутомобила, одаберите режим вожње окретањем прекидача одвијачем у одговарајућем правцу (погледај Слику 3):

I – Режим даљинског управљања

II – Режим педале за гас

1. **УКЉУЧИВАЧ НАПАЈАЊА (ON/OFF):** Притисните дугме за укључивање или искључивање аутомобила.
2. **ПРЕКИДАЧ НИСКЕ/ВИСОКЕ БРЗИНЕ:**
   - Поставите на „LOW SPEED“ да се аутомобил креће спорије.
   - Поставите на „HIGH SPEED“ да се аутомобил креће брже.
3. **ПРЕКИДАЧ НАПРЕД/УНАЗАД:** Управља кретањем напред или уназад:
   - Померите на „FORWARD“ и притисните педалу за гас да бисте кренули напред.
   - Померите на „BACK“ и притисните педалу за гас да бисте кренули уназад.

УПОЗОРЕЊЕ! Увек зауставите аутомобил пре промене брзине или смера да бисте спречили оштећење мењача и мотора!

4. **РЕЖИМ ДАЉИНСКОГ УПРАВЉАЊА (I) ИЛИ ПЕДАЛЕ ЗА ГАС (II):** Окрените прекидач у положај I или II.
5. **ПЕДАЛА ЗА ГАС:** Притисните педалу да бисте покренули аутомобил. Ослободите педалу и аутомобил ће се постепено зауставити.
6. **МУЛТИФУНКЦИОНАЛНА ПАНЕЛА:**
   ① Индикатор стања батерије.
   ② Плеј/Пауз за мелодије.
   ③ USB порт.
   ④ Дуго за пуштање тренутне/претходне мелодије.
   ⑤ Дуго за смањење јачине звука.
   ⑥ Bluetooth дугме за повезивање са телефоном.
   ⑦ Дуго за повећање јачине звука.
   ⑧ Дуго за пуштање следеће мелодије или приче.

ТАСТЕРИ НА ВОЛАНУ: Притиском се оглашава звук сирене.

ПОЈАС У АУТО-СЕДИШТУ: Повежите два краја појаса у копчу. За отпуштање притисните средишњу батерију копче двом прста (Open).

4. УРЕЂАЈ ЗА ДАЉИНСКО УПРАВЉАЊЕ

Уређај за даљинско управљање произведен је у складу са захтевима Директиве 2014/53/ЕУ Европског парламента и Савета о радио-опреми. Сагласност је потврђена извештајима о испитивању, који су наведени у изјави о сагласности производа, са којом можете да се упознате на адреси **www.chipolino.com**.

УПОЗОРЕЊЕ! КОРИСТИ САМО ОДРАСЛА ОСОБА! ДАЉИНСКО УПРАВЉАЊЕ МОРА ОБАВЉАТИ ИСКЉУЧИВО ОДРАСЛА ОСОБА!

УГРАДЊА БАТЕРИЈА

Отвртите вијак (2) и уклоните поклопац одељка за батерије (1) (са задње стране уређаја). Уметните 2 AAA/1,5 V (LR03) батерије, водећи рачуна о поларитету. Вратите поклопац батеријског одељка и причврстите га вијком.

ФУНКЦИЈЕ

1. УПАРИВАЊЕ

a) Пре првог коришћења упарите уређај са аутомобилом.

b) Притисните дугме за упаривање (10) 3 секунде. Индикатор (6) ће почети да трепери.

c) Укључите напајање аутомобила. ЛЕД (6) ће остати стално упаљен – упаривање успешно. Ако ЛЕД настави да трепери, замените батерије и поновите кораке.

d) Ако се уређај не користи 10 секунди, улази у режим штедње енергије. Притисните било које дугме за реактивацију.

2. ДУГМИЋИ

P (7) - Дугме СТОП: Притиском се зауставља аутомобил – сви ЛЕД индикатори трепере. Притисните поново да настави вожњу.

S (4) - Дугме БРЗИНА: Притиском мења режим брзине (ниско, средње, високо). Режими се смењују редом: Ниско (1 ЛЕД), Средње (2 ЛЕД), Високо (3 ЛЕД).

Напомена: Брзину можете мењати само док се крећете напред.

Уназад само ниска брзина.

▲ (3) Дугме ЗА НАПРЕД.

▼ (5) Дугме ЗА УНАЗАД.

Притиском се аутомобил почиње споро да креће, па постепено убрзава до одабраног нивоа.

◀ (9) Дугме ЗА ЛЕВО.

▶ (8) Дугме ЗА ДЕСНО.

ЛИТИЈУМСКИМ БАТЕРИЈАМА

ДА БИ СЕ ИЗБЕГЛИ ПОЖАР, УДАР СТРУЈЕ, ЕКСПЛОЗИЈА ИЛИ ТРАЈНА ШТЕТА НА ПРОИЗВОДУ, МОРАЈУ СЕ ПОШТОВАТИ СЛЕДЕЋИ БЕЗБЕДНОСНИ ЗАХТЕВИ:

- ПУЊЕЊЕ СМЕ ЧАК ИЗВЕСТИ САМО ОДРАСЛА ОСОБА!
- Користите само батерију и пуњач који долазе у комплету. Не користите батерије или пуњаче различитих техничких карактеристика. Не користите батерију и пуњач за друге уређаје.
- Никада не модификујте електричне кола или везе.
- Не допуштајте директан контакт између контаката батерије (кратак спој).
- Батерија и њени делови не смеју доћи у контакт с течностима.
- Не пуњате поред извора топлоте или запаљивих материјала; пуњати **САМО** у добро проветреним, сувим просторима.
- **НИКАД** не подижите и не премиштајте батерију преко каблова или пуњача – може доћи до оштећења батерије или пожара.
- Не отварајте пуњач – унутрашњи каблови и везе могу изазвати удар струје.
- **НИКАД** не дозвољавајте дете да пуни или рукује батеријом.
- Пре пуњења, проверите батерију, пуњач, каблове и везе – не сме бити оштећено. Не пуњати ако нешто није у реду.
- **НЕ ДОЗВОЉАВАЈТЕ** деци да се играју са пуњачем или батеријом – то нису играчке.

5. ПУЊЕЊЕ ПУЊИВЕ БАТЕРИЈЕ

УПОЗОРЕЊЕ! ПУЊЕЊЕ И ПРИПУЊЕЊЕ БАТЕРИЈЕ МОЖЕ ОБАВЉАТИ САМО ОДРАСЛА ОСОБА!

Када аутомобил крене споро, допуните батерију. Батерију није потребно извађати из возила ради пуњења.

УПОЗОРЕЊЕ! Током пуњења држите пуњач и батерију ван домашаја деце. Деца не смеју додиривати батерију или пуњач!

- Пре прве употребе напуните батерију 9–10 сати, али не више од 15 сати.
- Након сваке употребе или најмање једном месечно, напуните батерију 9–10 сати, али не више од 15 сати.
- Током пуњења нормално је да се пуњач загреје – то није разлог за бригу.
- Користити само пуњач који је обезбедио произвођач за ову батерију.
- Ако приметите дим, необичан мирис или звук, одмах прекините пуњење и контактирајте продавца или овлашћени сервис.

Порт за пуњење налази се испод седишта:

5-1. Прикључите пуњач у порт за пуњење (1).

5-2. Повежите кабл пуњача (2) у мрежну утичницу.

ОСИГУРАЧ

Аутомобил је опремљен термичким осигурачем од 5 А испод седишта. Ако дође до претераног оптерећења мотора, електричног система или батерије, осигурач се аутоматски искључује и прекида напајање на око 15–20 секунди пре него што се поново активира. Ако се осигурач често активира и током нормалне употребе (без претераног оптерећења), потребна је провера и могући ремонт. Обратите се овлашћеном дилеру или сервисном центру.

Да бисте спречили активирање осигурача, придржавајте се следећих упутстава:

- ❖ НЕ ОПТЕРЕЋУЈТЕ возило преко максималног терета: до 30 kg.
- ❖ НЕ ВЕШАЈТЕ приколице или тешке предмете на задњи део возила.
- ❖ НЕ ВОЗИТЕ возило по стрмим површинама.
- ❖ НЕ ВОЗИТЕ возило по теренима где точкови могу да пролизгају, јер се мотор може прегрејати.
- ❖ НЕ ВОЗИТЕ возило на веома високим спољним температурама, јер може доћи до прегревања компоненти.
- ❖ НЕ МОДИФИКУЈТЕ електрични систем, јер модификације могу изазвати кратак спој и активирати осигурач.

ОТКЛАЊАЊЕ ПРОБЛЕМА

Ако вам је потребна помоћ, обратите се продавачу или овлашћеном сервису!

ПРОБЛЕМ	РЕШЕЊЕ
Аутомобил се не покреће	1. Проверите да ли је прекидач за напајање укључен, као и да ли су сви прикључци испод седишта и клеме батерије правилно повезани.
	2. Проверите осигурач (5А). Ако је дошло до преоптерећења или блокаде, осигурач је можда прекинуо струјни круг ради заштите мотора и плоче.
	3. Ако аутомобил није коришћен дуже време, батерија је вероватно празна и потребно је пуњење.
	4. Ако даљински управљач не може да покрене аутомобил, проверите да ли функција повезивања (сдвојавање) ради исправно.
	5. Проверите да ли су батерије у даљинском управљачу испражњене и, ако јесу, замените их новим.
Звуци или музика су тихи или се не репродукују	Проверите да ли батерија има довољно енергије. Ако не, у потпуности је напуните.

УПУТСТВА ЗА ОДРЖАВАЊЕ И НЕГУ

- Редовно проверавајте пластичне делове аутомобила да ли има пукотина или оштећења.
- Редовно подмазујте све ротирајуће и покретне делове.
- Чистите играчку меком памучном крпом или сунђером навлаженим водом или благим детерџентом.
- Не користите агресивна средства за чишћење која садрже абразивне честице, амонијак, избељивач или алкохол.
- Производ чувајте на чистом и сувом месту, даље од влаге и на безбедној удаљености од извора топлоте!
- Не излажите га директном утицају временских услова као што су сунце, киша, влага или нагле промене температуре.
- Не користите производ на блатњавим, песковитим или шљунковитим површинама, јер могу оштетити покретне делове.

„Formula E“ и **„Formula E лого“** су регистроване трговачке марке компаније Formula E. Сва права задржана.

MK

УПАТСТВО ЗА УПОТРЕБА

ВАЖНО! ПРОЧИТАЈТЕ ВНИМАТЕЛНО И ЧУВАЈТЕ ЗА ИДНА УПОТРЕБА!

ЗА ДА СЕ ОСИГУРИ БЕЗБЕДНА УПОТРЕБА НА ОВОЈ ПРОИЗВОД, СЛЕДЕТЕ ГИ СИТЕ ПРЕДУПРЕДУВАЊА, УПАТСТВА И ПРЕПОРАКИ ДАДЕНИ ВО ОВА УПАТСТВО ЗА КОРИСНИЦИ!

ВНИМАНИЕ! ПРЕДУПРЕДУВАЊА!

- ДА СЕ КОРИСТИ ИСКЛУЧИВО ПОД НЕПОСРЕДЕН НАДЗОР НА ВОЗРАСЕН! НИКОГАШ НЕ ГО ОСТАВАЈТЕ ДЕТЕТО БЕЗ НАДЗОР!
- ИГРАЧКАТА НЕ Е ПРИКЛАДНА ЗА ДЕЦА ПОМАЛИ ОД 3 ГОДИНИ!
- ОВАА ИГРАЧКА НЕМА КОЧНИЦА!
- НЕ ГО ПРЕОПТЕРЕТУВАЈТЕ ПРОИЗВОДОТ! КОНСТРУКЦИЈАТА НА ИГРАЧКАТА ОБЕЗБЕДУВА БЕЗБЕДНОСТ ЗА ДЕЦА СО ТЕЖИНА ДО МАКСИМУМ 30 КГ!
- ОВОЈ ПРОИЗВОД НЕ Е ПРЕВОЗНО СРЕДСТВО!
- НЕ КОРИСТЕТЕ НА ПАТИШТА ПРЕДВИДЕНИ ЗА СООБРАЌАЈ!
- ЧУВАЈТЕ ГО ПРОИЗВОДОТ ДАЛЕКУ ОД ОГАН!
- ПРЕД УПОТРЕБА, ПРОВЕРЕТЕ ЈА ИСРАВНОСТА НА СИТЕ ДЕЛОВИ НА ИГРАЧКАТА И СТАБИЛНОСТА НА СКЛОПУВАЊЕТО. ОСОБЕНО ВНИМАНИЕ ОБРНЕТЕ НА ЕЛЕКТРИЧНАТА ИНСТАЛАЦИЈА, ЕЛЕКТРИЧНИТЕ ДЕЛОВИ, КАБЛИТЕ И КОНТАКТИТЕ.
- Наменето за деца на возраст од 3 до 5 години!
- Оваа играчка мора да се користи со зголемено внимание! Потребни се вештини за да се избегнат судири, паѓања или повреди на детето или трети лица!
- УВЕРЕТЕ СЕ ДЕКА ДЕТЕТО Е ОБУЧЕНО ДА ГО УПРАВУВА ВОЗИЛОТО, ДА ГО ПОКРЕНУВА И ЗАПИРА И ДЕКА Е ЗАПОЗНАТО СО ПРАВИЛАТА ЗА БЕЗБЕДНА УПОТРЕБА!
- Не користете ја играчката истовремено со две деца!
- Склопување на производот да се врши исклучиво од возрасен!
- Детето мора да носи обувки додека ја користи играчката! Се препорачува и носење кацига.
- Не дозволувајте на децата да ги допираат тркалата или да се наоѓаат блиску до нив додека возилото е во движење!
- Користете само преку ден и на добро осветлени места!
- Не дозволувајте детето да стои додека возилото се движи! Во спротивно постои ризик од повреда!
- Ако налепницата или дел од неа се одлепи, повторно залепете ја или отстранете ја за да избегнете голтање од страна на мали деца!
- Не користете го производот ако недостигаат делови или се оштетени!
- Не користете резервни делови што не се од производителот! Производителот не сноси одговорност за безбедноста ако се користат неоригинални или неодобрени делови!
- Не правете измени или модификации на конструкцијата! Доколку е потребно, консултирајте се со продавачот или овластен сервис!
- Не менувајте ја електричната инсталација и не додавајте други електрични компоненти! Ако има потреба, контактирајте го продавачот или овластен сервис!
- За полнење на батеријата користете го само полначот што доаѓа со оваа играчка. Користење на друг тип на полнач може да предизвика прегревање, оштетување на батеријата или ризик од пожар!
- Користете го производот само според неговата намена!

- Не дозволувајте присуство на деца под 3 години пред производот целосно да се склопи – постои ризик од пристап до мали делови!
- Не додавајте врвки или други конци за да избегнете ризик од задушување!
- Користете само на рамни, сигурни површини, далеку од сообраќај!
- Не користете во близина на скали, подвижни скали, прагови, испакнатини, базени, извори на топлина и сл.!
- Чувајте ја пластичната амбалажа далеку од деца за да избегнете ризик од задушување!

ВАЖНО! ПРЕДУПРЕДУВАЊА И УПАТСТВА ЗА РАБОТА СО БАТЕРИИ

- Секогаш затворете го лежиштето за батерии со капаче по вметнувањето на батеријата.
- Не дозволувајте деца да имаат пристап до батериите или да играат со нив!
- Ставете само батерии од наведениот тип и напон.
- Не користете различни типови и напони батерии или мешавина од нови и искористени батерии.
- Не ги краткоспојувајте контактните површини.
- Батериите ставете ги со точна поларност (+ и -).
- Отстранете ги оштетените или испразнетите батерии.
- Не полнете батерии што не се за полнење.
- Батерии за полнење треба да ги полни само возрасен.
- Пред полнење, отстранете ги батериите од производот.
- Извадете ги батериите ако производот нема да се користи.
- Не фрлајте батерии во отворен оган. Батериите не треба да се расклопуваат.
- За полнење користете го само адаптерот даден со оваа играчка.
- **ВНИМАНИЕ!** Отпадот што настанува од истрошени и неупотребливи батерии мора да се собира одделно. Забрането е нивно фрлање во контејнери за мешан комунален отпад. Фрлајте ги батериите само на за тоа предвидени места.

КАРАКТЕРИСТИКИ НА ПРОИЗВОДОТ

- Препорачана возраст: 3–5 години
- Максимално оптоварување: до 30 кг
- Полнечка батерија (Li-ion), 1 парче: 10.8V/3.1Ah
- Брзина на движење на автомобилот: 3–5 km/h
- Полнач: Влез: 100–240V, 50/60 Hz; Излез: 12V DC 1A
- Мотор: 2 x 30W
- Фреквенција на далечинскиот управувач: 2.4 GHz
- Време на полнење на батеријата:
  - Прво полнење (пред првата употреба): 9–10 h, но не повеќе од 15 h
  - Следни полнења: 9–10 h, но не повеќе од 15 h
- Осигурувач: 5 A
- Батерии за далечинскиот управувач (не се вклучени): 2 × 1,5 V AAA (LR03)
- Батерии за воланот (не се вклучени): 2 × 1,5 V AA (LR6)
- Димензии на возилото (Д × Ш × В), cm: 115 × 67 × 50
- Работна температура на околината: 0–40 °C

ГЛАВНИ ДЕЛОВИ

1. Шасија (1 комп.)
2. Волан (1 комп.)
3. Потпирач за грб (1 комп.)
4. Задно крило (1 комп.)
5. Предно тркало (2 комп.)
6. Задно тркало (2 комп.)
7. Декоративна капачка (4 комп.)
8. Клуч-одвртка (2 комп.)
9. Полнач (1 комп.)
10. Далечински управувач (1 комп.)

Ве молиме осигурајте се дека сите делови се присутни.

1. УПАТСТВО ЗА МОНТАЖА

ВНИМАНИЕ! Уверете се дека прекинувачот за ВКЛ./ИСКЛ. на напојувањето е ИСКЛУЧЕН пред да започнете со монтажа на автомобилот.

ВНИМАНИЕ! Точно следете ги инструкциите и редоследот на монтажа како што е прикажано во текстот и илустрациите во ова упатство.

ВНИМАНИЕ! Фиксирањето на некои делови е придружено со звук на „клик“.

ВНИМАНИЕ! Проверете ја стабилноста на секое фиксирање по извршување на секој чекор!

Потребни алатки: Крстеста шрафцигерка (не е вклучена) и клучевите обезбедени во сетот.

1. Отстранете ги заштитните втулки.

ВАЖНО! осигурајте се дека навртките остануваат на оските.

2. Со клучевите (8) од комплетот, одвртете ги навртките од предната оска.
3. Поставете ги двете предни тркала (5) и затегнете ги навртките од двете страни со помош на доставените клучеви, потоа поставете ги декоративните капачки (7) на тркалата.
4. Исечете ги кабелските врски, потоа со клучевите (8) од комплетот одвртете ги навртките од задната оска.
5. Поставете ги двете задни тркала (6) и затегнете ги навртките од двете страни со помош на доставените клучеви (8), потоа поставете ги декоративните капачки (7) на тркалата.
6. Подигнете го седиштето, потоа вметнете го потпирачот за грб (3) во шасијата.
7. Фиксирајте го потпирачот за грб со два завртки користејќи шрафцигер.
8. Поставете го спојлерот (4) на предвиденото место на шасијата и нежно притиснете за да се заклучи.
9. Притиснете го копчето на управувачката колона и вметнете го воланот (2) во отворањето на шасијата; ќе чуете клик кога ќе се заклучи.
10. Издолжете го клучот (a) под седиштето за да ја поврзете батеријата.

2. БАТЕРИИ ЗА ВОЛАНОТ

За да ги користите функциите на воланот, вметнете батерии:

a) Извртете го завртката со шрафцигер и отстранете го капакот на одделот за батерии.

b) Вметнете 2 батерии AA/1,5V (LR6) во одделот, внимавајќи на правилната поларност.

c) Вратете го капакот на одделот за батерии и зацврстете го со завртката користејќи шрафцигер.

ФУНКЦИИ И УПОТРЕБА НА ВОЗИЛОТО

3. КОНТРОЛИ И ВОЗАЧКА ТАБЛА

Пред прва употреба, изберете режим на возење со свртување на прекидачот одвивач во соодветната положба (види Слика 3):

I – Режим на далечинско управување

II – Режим на педала за гас

1. **ПРЕКИДАЧ НА ПРЕДАВАЊЕТО (ON/OFF):** Притиснете го копчето за вклучување/исклучување на напојувањето.
2. **ПРЕКИДАЧ НИСКА/ВИСОКА БРЗИНА:**
   - Поставете на „LOW SPEED“ за возилото да се движи со пониска брзина.
   - Поставете на „HIGH SPEED“ за возилото да се движи со повисока брзина.
3. **ПРЕКИДАЧ НАПРЕД/НАЗАД:** Управува со движењето напред или назад:
   - Свртете на „FORWARD“ и притиснете ја педалата за гас за да тргнете напред.
   - Свртете на „BACK“ и притиснете ја педалата за гас за да тргнете назад.

ВНИМАНИЕ! Секогаш запирајте го возилото пред да ја менувате брзината или насоката за да спречите оштетување на мењачот и моторите!

4. **РЕЖИМ ДАЛЕЧИНСКО (I) ИЛИ ПЕДАЛА ЗА ГАС (II):** Свртете го прекидачот во положба I или II.
5. **ПЕДАЛА ЗА ГАС:** Притиснете ја за движење; ослободете ја, и возилото ќе запре постепено.
6. **МУЛТИФУНКЦИОНАЛЕН ПАНЕЛ:**
   ①. Индикатор за полнење на батеријата.
   ②. Плеј/Пауза за мелодии.
   ③. USB-порт.
   ④. Копче за пуштање на тековна/претходна мелодија.
   ⑤. Копче за намалување јачина на звукот.
   ⑥. Bluetooth-копче за поврзување со телефон.

⑦. Копче за зголемување јачина на звукот

⑧. Копе за следна мелодија или приказна.

Бутони на кормилото: При натискане на бутоните се възпроизвежда звук от клаксон (Horn Button).

Колан на седалката на колата: Съединете двата накрайника на колана, за да го закопчаете (Buckle up). Натиснете с два пръста обединяващата тока, за да откопчаете колана (Open).

4. УРЕД ЗА ДАЛЕЧИНСКО УПРАВУВАЊЕ. ДАЛЕЧИНСКО УПРАВУВАЊЕ СО АВТОМОБИЛОТ

Уредот за далечинско управување е произведен во согласност со барањата на Директивата 2014/53/ЕУ на Европскиот парламент и Советот за радио-опрема. Согласноста е потврдена со тест извештаи наведени во декларацијата за усогласеност на производот, која можете да ја погледнете на следната адреса **www.chipolino.com**.

ВНИМАНИЕ! САМО ЗА КОРИСТЕЊЕ ОД ОДРАСЛИ! ДАЛЕЧИНСКОТО УПРАВУВАЊЕ МОРА ДА ГО ИЗВРШУВА САМО ОДРАСЛО ЛИЦЕ!

ВМЕТНУВАЊЕ БАТЕРИИ

Извртете го завртката (2) и отстранете го капакот на одделот за батерии (1) (на задната страна на уредот). Вметнете 2 AAA/1,5 V (LR03) батерии, внимавајќи на поларитетот. Вратете го капакот и зацврстете го со завртката (1).

ФУНКЦИИ

1. УПАРУВАЊЕ

a) Пред првото користење, упарете го уредот со возилото.

b) Притиснете го копчето за упарување (10) и држете 3 секунди. Индикаторот (6) ќе почне да трепка.

c) Вклучете го напојувањето на возилото. LED (6) ќе светне постојано, што означува успешно упарување. Ако продолжи да трепка, заменете ги батериите и повторете ги чекорите.

d) Ако не се користи 10 секунди, уредот влегува во режим на заштеда на енергија. Притиснете било кое копче за реактивирање.

2. ДУГМИЊА

P (7) - Дугме STOP: Притиснете за да го запрете возилото; сите LED индикатори ќе трепкаат. Повторно притискање за рестарт.

S (4) - Дугме SPEED: Притиснете за промена на брзината (ниска, средна, висока). Режимите се менуваат во овој редослед: Ниска (1 LED), Средна (2 LED), Висока (3 LED).

Напомена: Брзината се менува само при движење напред.

При возење наназад е достапна само ниска брзина.

▲ (3) Копче FORWARD.

▼ (5) Копче REVERSE.

Притискање ги активира движечките мотори полека, со постепено зголемување на брзината до избраниот ниво.

◀ (9) Копче LEFT.

▶ (8) Копче RIGHT.

ПРЕДУПРЕДУВАЊА ПРИ РАБОТА СО РЕЧНИ БАТЕРИИ

ЗА ДА СЕ ИЗБЕГНАТ ПОЖАР, ЕЛЕКТРИЧЕН УДАР, ЕКСПЛОЗИЈА ИЛИ ПЕРМАНЕНТНА ШТЕТА НА УРЕДОТ, ПОЧИТУВАЈТЕ ГИ ОВИЕ БЕЗБЕДНОСНИ УПАТСТВА:

- ПОЛНЕЊЕТО СМЕЕ ДА ГО ИЗВРШУВА САМО ВОЗРАСНО ЛИЦЕ!
- Користете само батерија и полнач од комплетот. Не користете други типови со различни технички карактеристики. Не ги користете батеријата и полначот за други уреди.
- Никогаш не модификувајте електрични кола или врски.
- Избегнувајте директен контакт меѓу терминалите на батеријата (краток спој).
- Батеријата и нејзините делови не смеат да дојдат во контакт со течности.
- Не полнете покрај извори на топлина или запаливи материјали. Полнете **САМО** во добро проветрени и суви простории.
- **НИКОГАШ** не ваѓите и не преместувајте ја батеријата преку каблите или полначот – тоа може да ја оштети батеријата или да предизвика пожар.
- Не отварајте го полначот – внатрешните кабли и врски може да предизвикаат електричен удар.
- **НИКОГАШ** не одобрувајте дете да работи со батеријата или да ја полни.

- ❖ Пред полнење, проверете дали батеријата, полначот, кабите и врските се без оштетувања. Не полнете ако нешто не е во ред.
- ❖ **НЕ ДОЗВОЛУВАЈТЕ** деца да се играат со полначот или со батеријата – ова не се играчки.

5. ПОЛНЕЊЕ НА ПОЛНИЛИВАТА БАТЕРИЈА

ВНИМАНИЕ! ПОЛНЕЊЕТО И ПРЕПОЛНУВАЊЕТО НА БАТЕРИЈАТА СМЕЕ ДА ГО ИЗВРШУВА САМО ВОЗРАСНО ЛИЦЕ!

Кога автомобилот почнува полека да се движи, полнете ја батеријата. Не е потребно да ја вадите батеријата од автомобилот за полнење.

ВНИМАНИЕ! Тргнете го полначот и батеријата надвор од дофат на децата за време на полнењето. Децата не смеат да го допираат батерииот или полначот!

- Пред првата употреба, полнете ја батеријата 9–10 часа, но не повеќе од 15 часа.
- По секоја употреба на автомобилот, или најмалку еднаш месечно, полнете ја батеријата 9–10 часа, но не повеќе од 15 часа.
- Нормално е полначот да се загрева за време на процесот на полнење. Ова не е причина за загриженост.
- Користете само полнач обезбеден од производителот за полнење на полниливата батерија на автомобилот.
- Доколку забележите чад, необични мириси, чудни звуци и сл., веднаш прекинете го полнењето и контактирајте го продавачот или овластениот сервисен центар.

Портата за полнење на автомобилот се наоѓа под седиштето.

5-1. Вклучете го полначот во приклучокот за полнење на автомобилот (1).

5-2. Поврзете го штекерот од полначот (2) во електричната мрежа.

ПРЕДПАЗИТЕЛ

Автомобилот е опремен со термички осигурувач 5 А, сместен под седиштето. Ако моторот, електричниот систем или батеријата се преоптоварат, осигурувачот автоматски прекинува струја, исклучувајќи го автомобилот околу 15–20 секунди пред да се ресетира. Ако осигурувачот често се прекинува при нормална употреба (без преоптоварување), може да биде потребен сервис. Контактирајте го продавачот или овластениот сервисен центар.

За да спречите осигурувачот да се активира:

- ❖ НЕ оптоварувајте го автомобилот. Максимално оптоварување: до 30 kg.
- ❖ НЕ закачувајте влечни предмети на задниот дел од автомобилот.
- ❖ НЕ возете го автомобилот по стрмни површини.
- ❖ НЕ возете го автомобилот по терени каде што тркалата може да пролизгаат, што може да предизвика прегревање на моторот.
- ❖ НЕ возете го автомобилот при многу високи надворешни температури, бидејќи тоа може да доведе до прегревање на компонентите.
- ❖ НЕ модифицирајте го електричниот систем, бидејќи тоа може да предизвика краток спој и активирање на осигурувачот.

РЕШАВАЊЕ НА ПРОБЛЕМИ

Ако ви е потребна помош, контактирајте со продавачот или овластен сервисен центар!

ПРОБЛЕМ	РЕШЕНИЕ
Автомобилот не се движи	1. Проверете дали прекинувачот за напојување, сите приклучоци под седиштето и клемите на батеријата се добро поврзани.
	2. Проверете го осигурувачот (5A). Ако автомобилот бил преоптоварен или заглавен, осигурувачот можеби ја прекинал струјата за да го заштити моторот и контролниот панел.
	3. Ако автомобилот не бил користен долго време, батеријата можеби е испразнета.
	4. Ако далечинскиот управувач не може да го стартува автомобилот, проверете дали функцијата за спарување работи правилно.
	5. Проверете дали батериите на далечинскиот управувач не се испразнети и, ако е потребно, заменете ги.
Звуците или музиката се слаби или не се репродуцираат	Проверете дали батеријата има доволно полнење. Ако не, наполнете ја целосно.

ПАТСТВА ЗА ОДРЖУВАЊЕ И НЕГА

- Редовно проверувајте ги пластичните делови на автомобилот за пукнатини или оштетувања.
- Подмачкувајте ги сите ротирачки/подвижни делови редовно.
- Чистете ја играчката со мека памучна крпа или сунѓер навлажнет со вода или благ детергент.
- Не користете агресивни средства за чистење што содржат абразивни честички, амонијак, белило или алкохол.
- Чувајте го производот на чисто, суво место, далеку од влага и на безбедно растојание од извори на топлина!
- Не го изложувајте на директни надворешни влијанија како што се сонце, дожд, влага или ненадејни температурни промени.
- Не користете го производот на калливи, песочни или каменливи површини, бидејќи тоа може да ги оштети подвижните делови.

„Formula E“ и **„лого на Formula E“** се регистрирани трговски марки на Formula E. Сите права задржани.

AL

UDHËZIME PËR PËRDORIM

E RËNDËSISHME! LEXONI ME KUJDES DHE RUANI PËR TË ARDHMEN!

PËR TË SIGURUAR PËRDORIMIN E SIGURT TË KËTIJ PRODUKTI, NDIQNI TË GJITHA PARALAJMËRIMET, UDHËZIMET DHE REKOMANDIMET E DHËNA NË KËTË MANUAL PËRDORIMI!

KUJDES! PARALAJMËRIME!

- TË PËRDORET VETËM NË PRANINË E NJË TË RRITURI! MOS E LINI KURRË FËMIJËN PA MBIKËQYRJE!
- LODRA NUK ËSHTË E PËRSHTATSHME PËR FËMIJË NËN MOSHËN 3 VJEÇ!
- KJO LODËR NUK KA FRENA!
- MOS E MBINGARKONI LODRËN! STRUKTURA E SAJ SIGURON SIGURI PËR FËMIJË ME PESHË MAKSIMALE DERI NË 30 KG!
- KY PRODUKT NUK ËSHTË MJET TRANSPORTI!
- MOS E PËRDORNI NË RRUGËT E DESTINUARA PËR QARKULLIMIN E AUTOMJETEVE!
- RUAJENI LARG ZJARRIT!
- PËRPARA PËRDORIMIT, KONTROLLONI NËSE TË GJITHA PJESËT JANË NË GJENDJE TË MIRË DHE MONTAZHI ËSHTË I QËNDRUESHËM. KUSHTONI VËMENDJE TË VEÇANTË RRYMËS ELEKTRIKE, PJESËVE ELEKTRIKE, TELAVE DHE KONTAKTEVE.
- Për fëmijë nga 3 deri në 5 vjeç!
- Kjo lodër duhet të përdoret me kujdes të shtuar! Kërkohen aftësi për të shmangur përplasjet, rëniet apo dëmtimet e fëmijës ose të të tjerëve!
- SIGUROHUNI QË FËMIJA ËSHTË I TRAJNUAR PËR TË DREJTUAR, NISUR DHE NDALUAR MJETIN, SI DHE NJOH RREGULLAT E PËRDORIMIT TË SIGURT!
- Mos lejoni që ta përdorin dy fëmijë njëkohësisht!
- Montimi i produktit duhet të bëhet vetëm nga një i rritur!
- Fëmija duhet të mbajë këpucë gjatë përdorimit të lodrës! Rekomandohet edhe përdorimi i helmetës.
- Mos lejoni që fëmijët të prekin rrotat ose të jenë pranë tyre gjatë lëvizjes!
- Përdorni vetëm gjatë ditës dhe në vende të ndriçuara mirë!
- Mos lejoni fëmijën të ngrihet në këmbë gjatë lëvizjes – ekziston rreziku i dëmtimit!
- Nëse një ngjitës ose pjesë e tij është shkëputur, ngjiteni përsëri ose hiqeni për të shmangur gëlltitjen nga fëmijët e vegjël!
- Mos e përdorni produktin nëse mungojnë pjesë ose janë të dëmtuara!
- Mos përdorni pjesë këmbimi që nuk janë dhënë nga prodhuesi! Prodhuesi nuk mban përgjegjësi për sigurinë nëse përdoren pjesë jo origjinale ose të paautorizuara!
- Mos bëni modifikime në strukturë! Nëse është e nevojshme, kontaktoni shitësin ose një servis të autorizuar për këshillë dhe riparim.
- Mos bëni ndryshime në instalimin elektrik dhe mos shtoni pjesë të tjera elektrike! Nëse është e nevojshme, kontaktoni shitësin ose një servis të autorizuar!
- Për karikimin e baterisë përdorni vetëm karikuesin e dhënë me lodrën. Përdorimi i një lloji tjetër karikuesi mund të shkaktojë mbinxehje, dëmtim të baterisë apo edhe zjarr!
- Përdorni produktin vetëm për qëllimin e tij!

- Mos lejoni praninë e fëmijëve nën 3 vjeç përpara se produkti të montohet plotësisht, për të shmangur rrezikun nga pjesët e vogla!
- Mos vendosni kordona shtesë në produkt për të shmangur rrezikun e mbytjes!
- Përdorni vetëm në sipërfaqe të sheshta, pa pjerrësi, të sigurta dhe larg rrugëve!
- Mos e përdorni afër shkallëve, shkallëve lëvizëse, pragjeve, cepave, pishinave, burimeve të nxehtësisë etj.!
- Mbajeni paketimin plastik larg fëmijëve për të shmangur rrezikun e mbytjes!

E RËNDËSISHME! PARALAJMËRIME DHE UDHËZIME PËR PUNËN ME BATERITË

- Gjithmonë mbyllni mbulesën e ndarjes së baterisë pas vendosjes së saj.
- Mos lejoni që fëmijët të kenë qasje te bateritë ose të luajnë me to!
- Vendosni vetëm bateri të llojit dhe tensionit të përshkruar.
- Mos përdorni bateri me lloj ose tension të ndryshëm, ose bateri të reja me të përdorura.
- Mos bashkoni kontaket e baterive (mos bëni qark të shkurtër).
- Vendosni bateritë me polaritetin e duhur (+ dhe -).
- Hiqni bateritë e dëmtuara ose të zbrazura.
- Mos i karikoni bateritë që nuk janë të rikarikueshme.
- Bateritë e rikarikueshme duhet të karikohen vetëm nga një i rritur.
- Hiqni bateritë e rikarikueshme nga produkti përpara karikimit.
- Hiqni bateritë kur produkti nuk do të përdoret për një kohë të gjatë.
- Mos i hidhni bateritë në zjarr. Bateritë nuk duhet të çmontohen.
- Për karikim, përdorni vetëm furnizuesin e energjisë që vjen me lodrën.
- **KUJDES!** Mbetjet nga bateritë e shpenzuara dhe të papërdorshme duhet të mblidhen veçmas. Ndalon hedhjen e tyre në kontejnerët e mbetjeve të përziera shtëpiake. Hidhni bateritë vetëm në vendet e posaçme për këtë qëllim.

KARAKTERISTIKAT E PRODUKTIT

- Mosha e rekomanduar: 3–5 vjeç
- Ngarkesa maksimale: deri në 30 kg
- Bateri e rikarikueshme (Li-ion), 1 copë: 10.8V/3.1Ah
- Shpejtësia e automjetit: 3–5 km/h
- Karikuesi: Hyrje: 100–240V, 50/60 Hz; Dalje: 12V DC 1A
- Motor: 2 x 30W
- Frekuenca e telekomandës: 2.4 GHz
- Koha e karikimit të baterisë:
  - Ngarkimi i parë (para përdorimit të parë): 9–10 h, por jo më shumë se 15 h
  - Ngarkimet e mëvonshme: 9–10 h, por jo më shumë se 15 h
- Siguresa (fuse): 5 A
- Bateritë për telekomandë (nuk përfshihen): 2 × 1,5 V AAA (LR03)
- Bateritë për timon (nuk përfshihen): 2 × 1,5 V AA (LR6)
- Përmasat e makinës (G × G × L), cm: 115 × 67 × 50
- Temperatura e punës së mjedisit: 0–40 °C

PJESËT KRYESORE

1. Karroceria (1 copë)
2. Timoni (1 copë)
3. Mbështetës kurrizi (1 copë)
4. Sperleri i pasmë (1 copë)
5. Rrota e përparme (2 copë)
6. Rrota e pasme (2 copë)
7. Kapak dekorativ (4 copë)
8. Çelës (2 copë)
9. Karikues (1 copë)
10. Telekomandë (1 copë)

Ju lutem sigurohuni që të gjitha pjesët të jenë të pranishme.

1. UDHËZIME PËR MONTIMIN

KUJDES! Sigurohuni që çelësi i ndezjes/fikjes të jetë në pozicionin OFF përpara se të filloni montimin e makinës.

KUJDES! Ndiqni saktësisht udhëzimet dhe renditjen e montimit siç paraqiten në tekstin dhe ilustrimet e këtij manuali.

KUJDES! Fiksimi i disa pjesëve do të shoqërohet me një tingull "klik".

KUJDES! Kontrolloni sigurinë e çdo fiksimi pas përfundimit të çdo hapi!

Veglat e nevojshme: kaçavidë kryq (nuk përfshihet) dhe çelësat që janë të përfshirë në paketim.

1. Hiqni bushat mbrojtëse.

E RËNDËSISHME! Sigurohuni që nut-at të mbeten në aks.

2. Me çelësat (8) nga kompleti, shkruani nut-at nga aksi i përparmë.

3. Montoni dy rrotat e përparme (5) dhe kontroni nut-at nga të dyja anët me çelësat e dhënë, pastaj vendosni kapakët dekorativë (7) mbi rrota.

4. Prini lidhëset me shirit kablli, pastaj shkruani nut-at nga aksi i pasëm me çelësat (8) nga kompleti.

5. Montoni dy rrotat e pasme (6) dhe kontroni nut-at nga të dyja anët me çelësat e dhënë (8), pastaj vendosni kapakët dekorativë (7) mbi rrota.

6. Ngrenë sediljen, pastaj fusni mbështetësin e kurrizit (3) në karroceri.

7. Siguroni mbështetësin e kurrizit me dy vidha duke përdorur një kaçavidë.

8. Vendosni sperlerin (4) në vendin e dedikuar në karroceri dhe shtypni lehtë për t'u fiksonuar.

9. Shtypni butonin në kolonën e timonit dhe fusni timonin (2) në hapjen e karrocerisë; do të dëgjoni një klik kur fiksonohet.

10. Tërhiqni çelësin (a) nën sedilje për të lidhur baterinë.

2. BATERITË PËR TIMONIN

Për të përdorur funksionet e timonit, vendosni bateritë:

a) Çisni vidën me kaçavidë dhe hiqni kapakun e kutisë së baterive.

b) Vendosni 2 bateri AA/1.5 V (LR6) në kutinë e baterive, duke siguruar polaritetin e saktë.

c) Rivendosni kapakun e kutisë së baterive dhe shtrëngoni vidën me kaçavidë.

FUNKSIONET DHE PËRDORIMI I MAKINËS

3. KONTROLLET E MAKINËS DHE PANELI I INSTRUMENTAVE

Para përdorimit të makinës, zgjidhni mënyrën e drejtimit duke kthyer çelësin me kaçavidë në drejtimin e duhur (Shih Figurën 3):

I – Modaliteti me telekomandë

II – Modaliteti me pedalë këmbësh

1. ÇELËSI I ENERGJISË (ON/OFF): Shtypni butonin për të ndezur ose fikur energjinë e makinës.

2. NDËRROGJESI SHPEJTËSIE E ULËT/E LARTË:

- Vendosni në "LOW SPEED" që makina të lëvizë me shpejtësi të ulët.
- Vendosni në "HIGH SPEED" që makina të lëvizë me shpejtësi të lartë.

3. NDËRROGJESI PËRPARA/MËPAS: Kontrollon lëvizjen përpara ose prapa të makinës:

- Shtyni ndërro gjësin në "FORWARD" dhe shtypni pedalën me këmbë për të lëvizur përpara.
- Shtyni ndërro gjësin në "BACK" dhe shtypni pedalën me këmbë për të lëvizur mbrapa.

PARALAJMËRIM! Gjithmonë ndalni makinën para se të ndryshoni shpejtësinë ose drejtimin, për të shmangur dëmtimin e kutive të ingranazheve dhe motorëve!

4. MODALITETI ME TELEKOMANDË (I) OSE PEDALË KËMBËSH (II): Ktheni çelësin me kaçavidë në pozicionin I ose II.

5. PEDALË KËMBËSH: Shtypni pedalën me këmbë për të lëvizur makinën. Lëshoni pedalën, dhe makina do të ndalet gradualisht.

6. PANELI MULTIFUNKSIONAL:

① Shfaqësi i nivelit të baterisë.

② Play/Pause për melodi.

③ Portë USB.

④ Buton për të luajtur melodinë aktuale/ë paraprakë.

⑤ Buton për uljen e volumit.

⑥ Buton Bluetooth për lidhje me telefonin.

⑦ Buton për ngritjen e volumit.

⑧ Buton për të luajtur melodinë ose historinë tjetër.

Butonat e timonit: Për shtypje, luhet zëri i sinjalit (horn).

Rrip Sigurie i Sediljes: Lidhni dy skajet e rripit për t'u lidhur. Shtypni kapakun qendror me dy gishta për ta çliruar (Open).

4. PAJISJA ME TELEKOMANDË. TELEKOMANDIMI I MAKINËS

Paisja për komandë nga distanca prodhohet në përputhje me kërkesat e Direktivës 2014/53/BE të Parlamentit Evropian dhe Këshillit për pajisjet radio. Përputhshmëria është e konfirmuar me raporte testimi të përfshira në deklaratën e përputhshmërisë së produktit, të cilën mund ta gjeni në **www.chipolino.com**.

PARALAJMËRIM! TË PËRDORRET VETËM NGA NJË I RITUR! TELEKOMANDIMI I MAKINËS DUHET TË OPEROHET EKSKLUZIVISHT NGA NJË I RITUR!

FUTJA E BATERIVE

Shfryni vidën (2) dhe hiqni kapakun e kutisë së baterive (1) (në pjesën e pasme të telekomandës). Vendosni 2 bateri AAA/1.5 V (LR03) duke respektuar polaritetin. Rivendosni kapakun (1) dhe shtrëngoni vidën.

FUNKSIONET

1. PËRPAJTIMI (PAIRING)

a) Para përdorimit të parë, përpajtoni telekomandën me makinën.

b) Shtypni butonin e përpajtimit (10) për 3 sekonda. Indikatori LED (6) do të fillojë të pulsojë.

c) Ndezni makinën. Indikatori LED (6) do të qëndrojë ndezur në mënyrë të vazhdueshme, duke treguar përpajtimin e suksesshëm. Nëse nuk realizohet përpajtimi (LED vazhdon të pulsojë), ndërroni bateritë dhe përsëritni hapat.

d) Nëse telekomanda nuk përdoret për 10 sekonda, hyn në modalitet kursimi energjie. Shtypni cilindo buton për ta zgjuar.

2. BUTONAT

P (7) - Butoni STOP: Shtypni për të ndalur makinën; të gjitha LED-ët do të pulsojnë. Shtypni sërish për të rifilluar lëvizjen.

S (4) - Butoni i Shpejtësisë: Çdo shtypje ndryshon shpejtësinë në mënyrë ciklike: e ulët (1 LED), mesatare (2 LED), e lartë (3 LED).

Nota: Shpejtësia ndryshohet vetëm gjatë lëvizjes përpara.

Kur prapësohet, makina lëviz vetëm me shpejtësi të ulët.

▲ (3) Butoni FORWARD.

▼ (5) Butoni REVERSE.

При натискане на един от бутоните колата ще започне да се движи бавно и постепенно ще увеличи скоростта си до зададената.

◀ (9) Butoni LEFT.

▶ (8) Butoni RIGHT.

ARALAJMËRIME PËR PËRDORIMIN E BATERIVE TË RISHKARGUESHME

PËR TË SHMANGUR ZJARRIN, RREZIKUN NGA SHOKU ELEKTRIK, EKSPLOZIONIN OSE DËMTIMIN E PËRMENDOR TË PRODUKTIT, PËRCILNI DHE MBANI KËTO UDHËZIME SIGURIE:

- MBUSHJA LEJOHET VETËM NGA NJË I RITUR!
- Përdorni vetëm baterinë rimbushëse dhe karikuesin e përfshirë. Mos përdorni tipe tjera baterish ose karikues me specifikime teknike të ndryshme. Mos përdorni baterinë ose karikuesin për produkte të tjera.
- Mos modifikoni kurrë qarkujt ose lidhjet elektrike.
- Shmangni kontaktin e drejtpërdrejtë midis terminaleve të baterisë (shkurtesë).
- Bateria dhe përbërësit e saj nuk duhet të vijnë në kontakt me lëngje.
- Mos karikoni pranë burimeve të nxehtësisë ose materialeve të ndezshme; karikoni **VETËM** në ambiente të thatë dhe të ventilueshme mirë.
- **KURRE** mos ngarkoni ose lëvizni baterinë me kabllot ose karikuesin – mund t'i dëmtoni ose të shkaktoni zjarr.
- Mos hapni karikuesin – kabllot dhe lidhjet e brendshme mund të shkaktojnë goditje elektrike.
- **KURRE** mos lejoni që një fëmijë të mbajë ose karikojë baterinë.
- Para karikimit, kontrolloni nëse ka konsum ose dëmtime tek bateria, karikuesi, kabllot dhe lidhjet. Mos karikoni nëse ndonjë pjesë është e dëmtuar.

❖ **MOS** lejoni MAJTË që fëmijët të luajnë me karikuesin ose baterinë – nuk janë lodra.

5. KARIKIMI I BATERISË SË RIKARIKUESHME

PARALAJMËRIM! KARIKIMI DHE RIKARIKIMI I BATERISË DUHET TË BËHET VETËM NGA NJË I RITUR!

Kur makina fillon të lëvizë ngadalë, rikarikoni baterinë. Nuk është e nevojshme të hiqni baterinë nga makina për ta karikuar.

PARALAJMËRIM! Mbani karikuesin dhe baterinë larg fëmijëve gjatë karikimit. Fëmijët nuk duhet të prekin as baterinë, as karikuesin!

- Para përdorimit të parë, karikoni baterinë për 9–10 orë, por jo më shumë se 15 orë.
- Pas çdo përdorimi të makinës, ose të paktën një herë në muaj, karikoni baterinë për 9–10 orë, por jo më shumë se 15 orë.
- Është normale që karikuesi të ngrohet gjatë procesit të karikimit. Kjo nuk përbën shkak shqetësimi.
- Përdorni vetëm karikuesin e përfshirë në paketim, të prodhuar nga vetë prodhuesi.
- Nëse vëreni tym, erë të pazakontë, zhurma të çuditshme etj., ndaloni menjëherë karikimin dhe kontaktoni shitësin ose një qendër të autorizuar shërbimi.

Porti i karikimit ndodhet nën sedilje.

5-1. Futni karikuesin në portin e karikimit të makinës (1).

5-2. Lidhni stekerin e karikuesit (2) në prizën e rrjetit elektrik.

SIGURUESI (FUSE)

Automjeti është i pajisur me një siguresë termike 5 A, e vendosur nën sedilje. Nëse motori, sistemi elektrik ose bateria mbingarkohen, siguresa fiket automatikisht, duke ndërprerë furnizimin me energji për rreth 15–20 sekonda përpara se të rivendoset. Nëse siguresa fiket shpesh gjatë përdorimit normal (pa mbingarkesë), automjeti mund të ketë nevojë për riparime. Kontaktoni shitësin ose një qendër të autorizuar servisi.

Për të shmangur fikjen e siguresës, ndiqni këto udhëzime:

❖ MOS E MBINGARKONI automjetin. Ngarkesa maksimale: deri në 30 kg.

❖ MOS VARNI objekte të tërheqjes në pjesën e pasme të automjetit.

❖ MOS VOZISNI automjetin në sipërfaqe të pjerrëta.

❖ MOS VOZISNI automjetin në terrene ku rrotat mund të rrëshqasin, pasi kjo mund të shkaktojë mbinxehje të motorit.

❖ MOS VOZISNI automjetin në temperatura të jashtme shumë të larta, pasi komponentët mund të mbinxehën.

❖ MOS MODIFIKONI sistemin elektrik, pasi kjo mund të shkaktojë shkurtim qarku dhe të shkaktojë fikjen e siguresës.

ZGJIDHJA E PROBLEMEVE

Nëse keni nevojë për ndihmë, ju lutemi kontaktoni shitësin tuaj ose një qendër të autorizuar shërbimi!

PROBLEM	ZGJIDHJA E PROBLEMIT
Makina nuk lëviz	1. Sigurohuni që çelësi i ndezjes, të gjitha prizat nën sedilje dhe terminalet e baterisë të jenë të lidhura siç duhet.
	2. Kontrolloni siguresën (5A). Nëse makina është mbingarkuar ose bllokuar, siguresa mund të ketë ndërprerë automatikisht qarkun për të mbrojtur motorin dhe pllakën e kontrollit.
	3. Nëse makina nuk është përdorur për një kohë të gjatë, bateria mund të ketë nevojë për karikim.
	4. Nëse telekomanda nuk e nis makinën, kontrolloni nëse funksioni i lidhjes (pairing) punon siç duhet.
	5. Kontrolloni nëse bateritë e telekomandës janë të shteruara dhe, nëse është e nevojshme, zëvendësojini me të reja.

PROBLEM	ZGJIDHJA E PROBLEMIT
Zërat ose muzika janë të ulët ose nuk luhen fare	Kontrolloni nëse bateria ka mjaftueshëm karikim. Nëse jo, karikojeni plotësisht baterinë.

UDHËZIME PËR MIRËMBAJTJE DHE KUJDES

- Kontrolloni rregullisht pjesët plastike të makinës për çarje ose thyerje.
- Lubrifikoni rregullisht pjesët lëvizëse.
- Pastroni lodrën me një peshqir pambuku të butë ose një sfungjer të lagur me ujë ose detergjent të lehtë.
- Mos e pastroni me produkte agresive që përmbajnë grimca gërryese, amoniak, zbardhues ose alkool.
- Ruani produktin në një vend të pastër dhe të thatë, larg lagështisë dhe burimeve të nxehtësisë! Mos e ekspozoni direkt ndaj elementeve të mjedisit – diell, shi, lagështi, ose ndryshime të papritura të temperaturës!
- Mos e përdorni produktin në sipërfaqe me baltë, rërë ose zhavorr, pasi mund të dëmtojnë pjesët lëvizëse.

„Formula E“ dhe **„logoja e Formula E“** janë marka të regjistruara të Formula E. Të gjitha të drejtat e rezervuara.

GR

ΟΔΗΓΙΕΣ ΧΡΗΣΗΣ

ΣΗΜΑΝΤΙΚΟ! ΔΙΑΤΗΡΊΗΣΤΕ ΤΟ ΓΙΑ ΜΕΛΛΟΝΤΙΚΉ ΑΝΑΦΟΡΆ: ΔΙΑΒΆΣΤΕ ΠΡΟΣΕΚΤΙΚΆ!

ΓΙΑ ΝΑ ΔΙΑΣΦΑΛΊΣΕΤΕ ΤΗΝ ΑΣΦΑΛΉ ΧΡΉΣΗ ΑΥΤΟΎ ΤΟΥ ΠΡΟΪΌΝΤΟΣ ΑΚΟΛΟΥΘΉΣΤΕ ΌΛΕΣ ΤΙΣ ΠΡΟΕΙΔΟΠΟΙΉΣΕΙΣ, ΤΙΣ ΟΔΗΓΊΕΣ ΚΑΙ ΤΙΣ ΣΥΣΤΆΣΕΙΣ ΠΟΥ ΔΊΝΟΝΤΑΙ ΣΕ ΑΥΤΌ ΤΟ ΕΓΧΕΙΡΊΔΙΟ ΧΡΉΣΗΣ!

ΠΡΟΣΟΧΗ! ΠΡΟΕΙΔΟΠΟΙΗΣΕΙΣ!

- ΝΑ ΧΡΗΣΙΜΟΠΟΙΕΙΤΑΙ ΜΟΝΟ ΥΠΟ ΤΗΝ ΑΜΕΣΗ ΕΠΙΒΛΕΨΗ ΕΝΗΛΙΚΟΥ! ΜΗΝ ΑΦΗΝΕΤΕ ΠΟΤΕ ΤΟ ΠΑΙΔΙ ΑΝΕΠΙΤΗΡΗΤΟ!
- ΤΟ ΠΑΙΧΝΙΔΙ ΔΕΝ ΕΙΝΑΙ ΚΑΤΑΛΛΗΛΟ ΓΙΑ ΠΑΙΔΙΑ ΚΑΤΩ ΤΩΝ 3 ΕΤΩΝ!
- ΑΥΤΟ ΤΟ ΠΑΙΧΝΙΔΙ ΔΕΝ ΔΙΑΘΕΤΕΙ ΦΡΕΝΑ!
- ΜΗΝ ΥΠΕΡΦΟΡΤΩΝΕΤΕ ΤΟ ΠΑΙΧΝΙΔΙ! Η ΚΑΤΑΣΚΕΥΗ ΤΟΥ ΠΑΙΧΝΙΔΙΟΥ ΕΞΑΣΦΑΛΙΖΕΙ ΑΣΦΑΛΕΙΑ ΓΙΑ ΠΑΙΔΙΑ ΜΕ ΜΕΓΙΣΤΟ ΒΑΡΟΣ ΕΩΣ 30 ΚΙΛΑ!
- ΑΥΤΟ ΤΟ ΠΡΟΪΟΝ ΔΕΝ ΕΙΝΑΙ ΜΕΣΟ ΜΕΤΑΦΟΡΑΣ!
- ΝΑ ΜΗΝ ΧΡΗΣΙΜΟΠΟΙΕΙΤΑΙ ΣΕ ΔΡΟΜΟΥΣ ΜΕ ΚΥΚΛΟΦΟΡΙΑ ΟΧΗΜΑΤΩΝ!
- ΚΡΑΤΗΣΤΕ ΜΑΚΡΙΑ ΑΠΟ ΤΗ ΦΩΤΙΑ!
- ΠΡΙΝ ΤΗ ΧΡΗΣΗ, ΕΛΕΓΞΤΕ ΤΗ ΛΕΙΤΟΥΡΓΙΑ ΟΛΩΝ ΤΩΝ ΜΕΡΩΝ ΤΟΥ ΠΑΙΧΝΙΔΙΟΥ ΚΑΙ ΤΗ ΣΤΑΘΕΡΟΤΗΤΑ ΤΗΣ ΣΥΝΑΡΜΟΛΟΓΗΣΗΣ. ΔΩΣΤΕ ΙΔΙΑΙΤΕΡΗ ΠΡΟΣΟΧΗ ΣΤΟ ΗΛΕΚΤΡΙΚΟ ΚΥΚΛΩΜΑ, ΤΑ ΗΛΕΚΤΡΙΚΑ ΜΕΡΗ, ΤΑ ΚΑΛΩΔΙΑ ΚΑΙ ΤΙΣ ΕΠΑΦΕΣ.
- Κατάλληλο για παιδιά από 3 έως 5 ετών!
- Αυτό το παιχνίδι πρέπει να χρησιμοποιείται με ιδιαίτερη προσοχή! Απαιτούνται δεξιότητες για την αποφυγή συγκρούσεων, πτώσεων ή τραυματισμών του παιδιού ή τρίτων!
- ΒΕΒΑΙΩΘΕΙΤΕ ΟΤΙ ΤΟ ΠΑΙΔΙ ΕΧΕΙ ΕΚΠΑΙΔΕΥΤΕΙ ΝΑ ΟΔΗΓΕΙ, ΝΑ ΞΕΚΙΝΑ ΚΑΙ ΝΑ ΣΤΑΜΑΤΑ ΚΑΙ ΟΤΙ ΓΝΩΡΙΖΕΙ ΤΟΥΣ ΚΑΝΟΝΕΣ ΑΣΦΑΛΟΥΣ ΧΡΗΣΗΣ!
- Να μην χρησιμοποιείται ταυτόχρονα από δύο παιδιά!
- Η συναρμολόγηση του προϊόντος πρέπει να γίνεται μόνο από ενήλικα!
- Το παιδί πρέπει να φοράει παπούτσια κατά τη χρήση του παιχνιδιού! Συνιστάται επίσης η χρήση κράνους.
- Μην αφήνετε τα παιδιά να αγγίζουν τους τροχούς ή να βρίσκονται κοντά τους όταν το όχημα κινείται!
- Χρησιμοποιείτε μόνο κατά τη διάρκεια της ημέρας και σε καλά φωτισμένους χώρους!
- Μην επιτρέπετε στο παιδί να στέκεται όρθιο κατά την κίνηση – υπάρχει κίνδυνος τραυματισμού!
- Αν κάποιο αυτοκόλλητο ή μέρος του έχει ξεκολλήσει, ξανακολλήστε το ή αφαιρέστε το για να αποφευχθεί η κατάποση από μικρά παιδιά!
- Μην χρησιμοποιείτε το προϊόν αν λείπουν ή έχουν φθαρεί μέρη!
- Μην χρησιμοποιείτε ανταλλακτικά ή άλλα εξαρτήματα που δεν παρέχονται από τον κατασκευαστή! Ο κατασκευαστής δεν φέρει ευθύνη για την ασφάλεια σε περίπτωση χρήσης μη εγκεκριμένων ανταλλακτικών!
- Μην τροποποιείτε τη δομή του προϊόντος! Επικοινωνήστε με τον προμηθευτή ή εξουσιοδοτημένο σέρβις για συμβουλές ή επισκευή.
- Μην κάνετε τροποποιήσεις στο ηλεκτρικό κύκλωμα και μην προσθέτετε άλλα ηλεκτρικά εξαρτήματα! Αν χρειάζεται, επικοινωνήστε με τον προμηθευτή ή εξουσιοδοτημένο σέρβις!
- Για τη φόρτιση της μπαταρίας χρησιμοποιείτε μόνο τον φορτιστή που παρέχεται με το παιχνίδι. Η χρήση διαφορετικού φορτιστή μπορεί να προκαλέσει υπερθέρμανση, βλάβη στη μπαταρία ή ακόμα και κίνδυνο πυρκαγιάς!
- Χρησιμοποιείτε το προϊόν μόνο σύμφωνα με τη χρήση του!

- Μην αφήνετε παιδιά κάτω των 3 ετών κοντά στο προϊόν πριν ολοκληρωθεί πλήρως η συναρμολόγηση, για να αποφευχθεί η πρόσβαση σε μικρά εξαρτήματα!
- Μην προσθέτετε κορδόνια ή σχοινιά στο προϊόν – υπάρχει κίνδυνος πνιγμού!
- Χρησιμοποιείτε μόνο σε επίπεδες, ασφαλείς επιφάνειες μακριά από δρόμους!
- Μην χρησιμοποιείτε κοντά σε σκάλες, κυλιόμενες σκάλες, σκαλοπάτια, προεξοχές, πισίνες, πηγές θερμότητας κ.λπ.!
- Κρατήστε τη συσκευασία από πλαστικό μακριά από τα παιδιά για να αποφύγετε τον κίνδυνο πνιγμού!

ΣΗΜΑΝΤΙΚΟ! ΠΡΟΕΙΔΟΠΟΙΗΣΕΙΣ ΚΑΙ ΟΔΗΓΙΕΣ ΓΙΑ ΤΗ ΧΡΗΣΗ ΜΠΑΤΑΡΙΩΝ

- Πάντα να ασφαλίζετε τη θήκη της μπαταρίας με το καπάκι μετά την τοποθέτηση.
- Μην επιτρέπετε την πρόσβαση παιδιών στις μπαταρίες ή να παίζουν με αυτές!
- Τοποθετήστε μόνο μπαταρίες του αναφερόμενου τύπου και τάσης.
- Μην χρησιμοποιείτε διαφορετικούς τύπους ή τάσεις μπαταριών ή καινούριες με χρησιμοποιημένες μαζί.
- Μην βραχυκυκλώνετε τους πόλους.
- Οι μπαταρίες πρέπει να τοποθετούνται με τη σωστή πολικότητα (+ και -).
- Αφαιρέστε τις φθαρμένες ή εξαντλημένες μπαταρίες.
- Μην φορτίζετε μη επαναφορτιζόμενες μπαταρίες.
- Οι επαναφορτιζόμενες μπαταρίες πρέπει να φορτίζονται μόνο από ενήλικες.
- Αφαιρέστε τις επαναφορτιζόμενες μπαταρίες πριν τη φόρτιση.
- Αφαιρέστε τις μπαταρίες όταν δεν χρησιμοποιείται το προϊόν.
- Μην πετάτε τις μπαταρίες στη φωτιά. Μην τις αποσυναρμολογείτε.
- Για τη φόρτιση χρησιμοποιείτε μόνο τον τροφοδοτικό που παρέχεται με το παιχνίδι.
- **ΠΡΟΣΟΧΗ!** Τα απόβλητα από εξαντλημένες και μη χρησιμοποιήσιμες μπαταρίες πρέπει να συλλέγονται ξεχωριστά. Απαγορεύεται η απόρριψή τους σε κάδους οικιακών απορριμμάτων. Απορρίψτε τις μπαταρίες μόνο στα προβλεπόμενα σημεία συλλογής.

ΧΑΡΑΚΤΗΡΙΣΤΙΚΑ ΠΡΟΪΟΝΤΟΣ

- Κατάλληλη ηλικία: 3–5 ετών
- Μέγιστο φορτίο: έως 30 kg
- Επαναφορτιζόμενη μπαταρία (Li-ion), 1 τεμ.: 10.8V/3.1Ah
- Ταχύτητα οχήματος: 3–5 km/h
- Φορτιστής: Είσοδος: 100–240V, 50/60 Hz; Έξοδος: 12V DC 1A
- Κινητήρας: 2 x 30W
- Συχνότητα τηλεχειριστηρίου: 2.4 GHz
- Χρόνος φόρτισης μπαταρίας:
  - Πρώτη φόρτιση (πριν από την πρώτη χρήση): 9–10 h, αλλά όχι πάνω από 15 h
  - Επακόλουθες φορτίσεις: 9–10 h, αλλά όχι πάνω από 15 h
- Ασφάλεια: 5 A
- Μπαταρίες για τηλεχειριστήριο (δεν περιλαμβάνονται): 2 × 1,5 V AAA (LR03)
- Μπαταρίες για τιμόνι (δεν περιλαμβάνονται): 2 × 1,5 V AA (LR6)
- Διαστάσεις οχήματος (Μ × Π × Υ), εκ.: 115 × 67 × 50
- Θερμοκρασία λειτουργίας περιβάλλοντος: 0–40 °C

ΚΥΡΙΑ ΜΕΡΗ

1. Σασί (1 τεμ.)
2. Τιμόνι (1 τεμ.)
3. Πλάτη (1 τεμ.)
4. Πίσω φτερό (1 τεμ.)
5. Εμπρόσθιος τροχός (2 τεμ.)
6. Οπίσθιος τροχός (2 τεμ.)
7. Διακοσμητικό καπάκι (4 τεμ.)
8. Κλειδί (2 τεμ.)
9. Φορτιστής (1 τεμ.)
10. Τηλεχειριστήριο (1 τεμ.)

Παρακαλώ βεβαιωθείτε ότι όλα τα μέρη είναι παρόντα.

1. ΟΔΗΓΙΕΣ ΣΥΝΑΡΜΟΛΟΓΗΣΗΣ

ΠΡΟΕΙΔΟΠΟΙΗΣΗ! Βεβαιωθείτε ότι ο διακόπτης λειτουργίας ON/OFF είναι στη θέση OFF πριν ξεκινήσετε τη συναρμολόγηση του αυτοκινήτου.

ΠΡΟΕΙΔΟΠΟΙΗΣΗ! Ακολουθήστε ακριβώς τις οδηγίες και τη σειρά συναρμολόγησης όπως παρουσιάζονται στο κείμενο και στις εικόνες αυτού του εγχειριδίου.

ΠΡΟΕΙΔΟΠΟΙΗΣΗ! Η στερέωση ορισμένων εξαρτημάτων συνοδεύεται από ήχο «κλικ».

ΠΡΟΕΙΔΟΠΟΙΗΣΗ! Ελέγχετε την ασφάλεια κάθε στερέωσης μετά την ολοκλήρωση κάθε βήματος!

Απαιτούμενα εργαλεία: Σταυροκατσάβιδο (δεν περιλαμβάνεται) και τα παρεχόμενα κλειδιά στη συσκευασία.

1. Αφαιρέστε τα προστατευτικά κάλυμματα.

ΣΗΜΑΝΤΙΚΟ! βεβαιωθείτε ότι τα παξιμάδια παραμένουν στους άξονες.

2. Με τα κλειδιά (8) του κιτ, ξεβιδώστε τα παξιμάδια από τον εμπρόσθιο άξονα.

3. Τοποθετήστε τους δύο εμπρόσθιους τροχούς (5) και σφίξτε τα παξιμάδια και στις δύο πλευρές με τα παρεχόμενα κλειδιά, στη συνέχεια τοποθετήστε τα διακοσμητικά καπάκια (7) στους τροχούς.

4. Κόψτε τους δεματικούς ιμάντες, στη συνέχεια ξεβιδώστε τα παξιμάδια από τον οπίσθιο άξονα με τα κλειδιά (8) του κιτ.

5. Τοποθετήστε τους δύο οπίσθιους τροχούς (6) και σφίξτε τα παξιμάδια και στις δύο πλευρές με τα παρεχόμενα κλειδιά (8), στη συνέχεια τοποθετήστε τα διακοσμητικά καπάκια (7) στους τροχούς.

6. Ανασηκώστε το κάθισμα, στη συνέχεια εισάγετε την πλάτη (3) στο σασί.

7. Στερεώστε την πλάτη με δύο βίδες χρησιμοποιώντας κατσαβίδι.

8. Τοποθετήστε το πίσω φτερό (4) στην προβλεπόμενη υποδοχή του σασί και πατήστε ελαφρά για να ασφαλίσει.

9. Πατήστε το κουμπί στη στήλη του τιμονιού και εισάγετε το τιμόνι (2) στο άνοιγμα του σασί· θα ακούσετε ένα κλικ όταν ασφαλίσει.

10. Τραβήξτε το κλειδί (a) που βρίσκεται κάτω από το κάθισμα για να συνδέσετε την μπαταρία.

2. ΜΠΑΤΑΡΙΕΣ ΓΙΑ ΤΟ ΤΙΜΟΝΙ

Για να χρησιμοποιήσετε τις λειτουργίες του τιμονιού, τοποθετήστε μπαταρίες:

a) Ξεβιδώστε τη βίδα με ένα κατσαβίδι και αφαιρέστε το κάλυμμα της θήκης μπαταριών.

b) Τοποθετήστε 2 μπαταρίες AA/1,5V (LR6) στη θήκη, προσέχοντας την πολικότητα.

c) Επανατοποθετήστε το κάλυμμα και ασφαλίστε το με τη βίδα.

ΛΕΙΤΟΥΡΓΙΕΣ ΚΑΙ ΧΡΗΣΗ ΤΟΥ ΑΥΤΟΚΙΝΗΤΟΥ

3. ΕΛΕΓΧΟΙ ΚΑΙ ΠΙΝΑΚΑΣ ΕΛΕΓΧΟΥ ΤΟΥ ΟΧΗΜΑΤΟΣ

ΕΛΕΓΧΟΙ ΚΑΙ ΠΙΝΑΚΑΣ ΕΛΕΓΧΟΥ ΤΟΥ ΟΧΗΜΑΤΟΣ

Πριν χρησιμοποιήσετε το αυτοκίνητο, επιλέξτε τη λειτουργία οδήγησης περιστρέφοντας τον διακόπτη με ένα κατσαβίδι (βλ. Εικ. 3):

I – Λειτουργία τηλεχειρισμού

II – Λειτουργία με πεντάλ

1. ΔΙΑΚΌΠΤΗΣ ΤΡΟΦΟΔΟΣΊΑΣ (ON/OFF): Πατήστε το κουμπί για να ενεργοποιήσετε ή να απενεργοποιήσετε το αυτοκίνητο.

2. ΔΙΑΚΌΠΤΗΣ ΧΑΜΗΛΉΣ/ΥΨΗΛΉΣ ΤΑΧΎΤΗΤΑΣ:

- Τοποθετήστε το διακόπτη στη θέση «LOW SPEED» για να κινείται το αυτοκίνητο με χαμηλή ταχύτητα.
- Τοποθετήστε το διακόπτη στη θέση «HIGH SPEED» για να κινείται το αυτοκίνητο με υψηλή ταχύτητα.

3. ΔΙΑΚΌΠΤΗΣ ΕΜΠΡΌΣ/ΠΊΣΩ: Ελέγχει την κίνηση του αυτοκινήτου προς τα εμπρός ή προς τα πίσω:

- Ρυθμίστε το διακόπτη στη θέση «FORWARD» (Εμπρός), πατήστε το πεντάλ και το αυτοκίνητο θα κινηθεί προς τα εμπρός.
- Ρυθμίστε το διακόπτη στη θέση «BACK» (Πίσω), πατήστε το πεντάλ και το αυτοκίνητο θα κινηθεί προς τα πίσω.

ΠΡΟΣΟΧΗ! Σταματάτε πάντα το αυτοκίνητο πριν αλλάξετε ταχύτητα ή κατεύθυνση για να αποφύγετε ζημιές στο κιβώτιο ταχυτήτων και στους κινητήρες!

4. ΔΙΑΚΌΠΤΗΣ ΤΗΛΕΧΕΙΡΙΣΜΟΎ (I) Ή ΠΕΝΤΆΛ (II): Χρησιμοποιήστε κατσαβίδι για να γυρίσετε το διακόπτη στη θέση I για τηλεχειρισμό ή στη θέση II για έλεγχο με το πεντάλ.

5. ΠΕΝΤΆΛ: Πατήστε το πεντάλ για να κινηθεί το αυτοκίνητο. Αφήστε το πεντάλ και το αυτοκίνητο θα σταματήσει σταδιακά.

6. ΠΟΛΥΛΕΙΤΟΥΡΓΙΚΌΣ ΠΊΝΑΚΑΣ:

① Ένδειξη φόρτισης μπαταρίας.

② Κουμπί Αναπαραγωγή/Παύση για μελωδίες.

③ Θύρα USB.

④ Κουμπί προηγούμενης μελωδίας.

⑤ Κουμπί μείωσης έντασης ήχου.

⑥ Κουμπί Bluetooth για σύνδεση με το τηλέφωνό σας.

⑦ Κουμπί αύξησης έντασης ήχου.

⑧ Κουμπί επόμενης μελωδίας ή αφήγησης.

Κουμπιά τιμονιού: Πατώντας τα κουμπιά, ακούγεται ήχος κόρνας.

Ζώνη ασφαλείας: Συνδέστε τα δύο άκρα της ζώνης για να την κουμπώσετε (Buckle up). Πατήστε την κεντρική αγκράφα με δύο δάχτυλα για να την ξεκουμπώσετε (Open).

4. ΣΥΣΚΕΥΗ ΤΗΛΕΧΕΙΡΙΣΜΟΥ ΤΗΛΕΧΕΙΡΙΣΜΟΣ ΤΟΥ ΑΥΤΟΚΙΝΗΤΟΥ

Η συσκευή τηλεχειρισμού κατασκευάζεται σύμφωνα με τις απαιτήσεις της Οδηγίας 2014/53/ΕΕ του Ευρωπαϊκού Κοινοβουλίου και του Συμβουλίου σχετικά με τον ραδιοεξοπλισμό. Η συμμόρφωση πιστοποιείται μέσω εκθέσεων δοκιμών που αναφέρονται στη δήλωση συμμόρφωσης του προϊόντος, η οποία είναι διαθέσιμη στη διεύθυνση **www.chipolino.com**.

ΠΡΟΣΟΧΗ! ΝΑ ΧΡΗΣΙΜΟΠΟΙΕΙΤΑΙ ΜΟΝΟ ΑΠΟ ΕΝΗΛΙΚΑ! Ο ΤΗΛΕΧΕΙΡΙΣΜΟΣ ΤΟΥ ΑΥΤΟΚΙΝΗΤΟΥ ΝΑ ΠΡΑΓΜΑΤΟΠΟΙΕΙΤΑΙ ΑΠΟΚΛΕΙΣΤΙΚΑ ΑΠΟ ΕΝΗΛΙΚΑ!

ΕΙΣΑΓΩΓΗ ΜΠΑΤΑΡΙΩΝ

Ξεβιδώστε τη βίδα (2) και αφαιρέστε το κάλυμμα (1) της θήκης μπαταριών (που βρίσκεται στο πίσω μέρος της συσκευής τηλεχειρισμού). Τοποθετήστε 2 μπαταρίες AAA/1,5V (LR03), τηρώντας τη σωστή πολικότητα. Στερεώστε τη θήκη μπαταριών με το κάλυμμα (1).

ΛΕΙΤΟΥΡΓΙΕΣ

1. ΣΥΖΕΥΞΗ

a) Πριν από την πρώτη χρήση, πρέπει να συνδέσετε το τηλεχειριστήριο με το αυτοκίνητο.

b) Πατήστε και κρατήστε πατημένο το κουμπί σύζευξης (10) για 3 δευτερόλεπτα. Η ένδειξη LED (6) θα αρχίσει να αναβοσβήνει.

c) Ενεργοποιήστε την τροφοδοσία του αυτοκινήτου. Η ένδειξη LED (6) θα παραμείνει αναμμένη συνεχώς, υποδεικνύοντας ότι η σύζευξη ήταν επιτυχής. Αν η σύζευξη αποτύχει (η ένδειξη LED αναβοσβήνει), αντικαταστήστε τις μπαταρίες και επαναλάβετε τα παραπάνω βήματα.

d) Αν το τηλεχειριστήριο δεν χρησιμοποιηθεί για 10 δευτερόλεπτα, θα μεταβεί σε λειτουργία εξοικονόμησης ενέργειας. Πατήστε οποιοδήποτε κουμπί για να το ενεργοποιήσετε ξανά.

2. ΚΟΥΜΠΙΑ

P (7) - Κουμπί στάσης: Πατήστε το κουμπί για να σταματήσετε το αυτοκίνητο. Όλες οι ενδείξεις LED θα αναβοσβήνουν. Πατήστε ξανά για να συνεχίσετε την κίνηση.

S (4) - Κουμπί ταχύτητας: Πατήστε το κουμπί για να αλλάξετε ταχύτητα (χαμηλή, μεσαία, υψηλή). Οι ταχύτητες αλλάζουν κυκλικά: Χαμηλή ταχύτητα (1 LED αναμμένο), Μεσαία ταχύτητα (2 LED αναμμένα), Υψηλή ταχύτητα (3 LED αναμμένα).

Σημείωση: Η ταχύτητα μπορεί να αλλάξει μόνο κατά την κίνηση ΠΡΟΣ ΤΑ ΕΜΠΡΟΣ.

Κατά την οπισθοπορεία, το αυτοκίνητο κινείται μόνο με χαμηλή ταχύτητα.

▲ (3) Κουμπί ΕΜΠΡΌΣ.

▼ (5) Κουμπί ΠΊΣΩ.

Πατώντας ένα κουμπί, το αυτοκίνητο ξεκινά αργά και αυξάνει σταδιακά την ταχύτητά του μέχρι την καθορισμένη.

◀ (9) Κουμπί ΑΡΙΣΤΕΡΆ.

▶ (8) Κουμπί ΔΕΞΙΆ.

ΠΡΟΕΙΔΟΠΟΙΗΣΕΙΣ ΓΙΑ ΤΗ ΧΡΗΣΗ ΕΠΑΝΑΦΟΡΤΙΖΟΜΕΝΩΝ ΜΠΑΤΑΡΙΩΝ

ΓΙΑ ΝΑ ΑΠΟΦΥΓΕΤΕ ΠΥΡΚΑΓΙΑ, ΗΛΕΚΤΡΙΚΟ ΣΟΚ, ΕΚΡΗΞΗ Ή ΜΟΝΙΜΗ ΒΛΑΒΗ ΣΤΟ ΠΡΟΪΟΝ, ΠΡΕΠΕΙ ΝΑ ΑΚΟΛΟΥΘΗΣΕΤΕ ΤΙΣ ΠΑΡΑΚΑΤΩ ΟΔΗΓΙΕΣ ΑΣΦΑΛΕΙΑΣ:

- ❖ Η ΦΟΡΤΙΣΗ ΠΡΕΠΕΙ ΝΑ ΠΡΑΓΜΑΤΟΠΟΙΕΙΤΑΙ ΜΟΝΟ ΑΠΟ ΕΝΗΛΙΚΑ!
- ❖ Χρησιμοποιήστε μόνο την επαναφορτιζόμενη μπαταρία και τον φορτιστή που περιλαμβάνονται στο σετ. Μην χρησιμοποιείτε άλλους τύπους μπαταριών ή φορτιστών με διαφορετικές τεχνικές προδιαγραφές. Μην χρησιμοποιείτε την μπαταρία και τον φορτιστή με άλλα προϊόντα.
- ❖ Μην τροποποιείτε ποτέ τα ηλεκτρικά κυκλώματα ή τις συνδέσεις.
- ❖ Αποφύγετε την άμεση επαφή μεταξύ των ακροδεκτών της μπαταρίας (βραχυκύκλωμα).

- ❖ Η μπαταρία και τα εξαρτήματά της δεν πρέπει να έρχονται σε επαφή με υγρά.
- ❖ Μην φορτίζετε κοντά σε πηγές θερμότητας ή εύφλεκτα υλικά. Φορτίστε **ΜΟΝΟ** σε καλά αεριζόμενο και ξηρό περιβάλλον.
- ❖ **ΜΗΝ** σηκωνετε ή μετακινειτε την μπαταρια μεσω των καλωδιων ή του φορτιστη – μπορεί να προκληθεί ζημιά ή φωτιά.
- ❖ Μην ανοίγετε τον φορτιστή – τα εσωτερικά καλώδια μπορεί να προκαλέσουν ηλεκτροπληξία.
- ❖ **ΜΗΝ** επιτρεπετε ποτε σε παιδι να χειριζεται ή να φορτιζει την μπαταρια.
- ❖ Πριν από τη φόρτιση, ελέγξτε για φθορά ή ζημιά στην μπαταρία, τον φορτιστή, τα καλώδια και τις συνδέσεις. Μην φορτίζετε εάν υπάρχει οποιαδήποτε ζημιά.
- ❖ **ΜΗΝ** επιτρεπετε ποτε σε παιδια να παιζουν με τον φορτιστη ή την μπαταρια – δεν ειναι παιχνιδια.

5. ΦΟΡΤΙΣΗ ΕΠΑΝΑΦΟΡΤΙΖΟΜΕΝΗΣ ΜΠΑΤΑΡΙΑΣ

ΠΡΟΣΟΧΗ! Η ΦΟΡΤΙΣΗ ΚΑΙ Η ΕΠΑΝΑΦΟΡΤΙΣΗ ΤΗΣ ΜΠΑΤΑΡΙΑΣ ΠΡΕΠΕΙ ΝΑ ΓΙΝΕΤΑΙ ΑΠΟΚΛΕΙΣΤΙΚΑ ΑΠΟ ΕΝΗΛΙΚΑ!

Όταν το αυτοκίνητο αρχίσει να κινείται αργά, φορτίστε την μπαταρία. Δεν είναι απαραίτητο να αφαιρέσετε

την μπαταρία από το αυτοκίνητο για φόρτιση.

ΠΡΟΣΟΧΗ! Η φόρτιση πρέπει να γίνεται μόνο από ενήλικα. Ο φορτιστής και η μπαταρία πρέπει να φυλάσσονται μακριά από παιδιά. Τα παιδιά δεν πρέπει να αγγίζουν την μπαταρία ή τον φορτιστή!

- Πριν από την πρώτη χρήση, φορτίστε την μπαταρία για 9-10 ώρες, αλλά όχι περισσότερο από 15 ώρες.
- Μετά από κάθε χρήση του αυτοκινήτου ή τουλάχιστον μία φορά τον μήνα, φορτίστε την μπαταρία για 9-10 ώρες, αλλά όχι περισσότερο από 15 ώρες.
- Κατά τη διάρκεια της φόρτισης, ο φορτιστής μπορεί να ζεσταθεί. Αυτό είναι απολύτως φυσιολογικό και δεν υπάρχει λόγος ανησυχίας.
- Για να φορτίσετε την μπαταρία, χρησιμοποιήστε μόνο τον φορτιστή που παρέχεται από τον κατασκευαστή.
- Εάν παρατηρήσετε καπνό, μυρωδιά, ήχους κ.λπ., διακόψτε αμέσως τη φόρτιση και επικοινωνήστε με τον πωλητή ή ένα εξουσιοδοτημένο κέντρο σέρβις.

Η υποδοχή φόρτισης αυτοκινήτου βρίσκεται κάτω από το κάθισμα.

5-1 - Συνδέστε τον φορτιστή στην υποδοχή φόρτισης αυτοκινήτου (1).

5-2 - Συνδέστε το βύσμα του φορτιστή (2) στην πρίζα.

ΑΣΦΑΛΕΙΑ

Το αυτοκίνητο είναι εξοπλισμένο με θερμική ασφάλεια 5A, η οποία βρίσκεται κάτω από το κάθισμα. Αν ο κινητήρας, το ηλεκτρικό σύστημα ή η μπαταρία υπερφορτωθούν, η ασφάλεια απενεργοποιείται αυτόματα, διακόπτοντας την τροφοδοσία του αυτοκινήτου για περίπου 15-20 δευτερόλεπτα πριν ενεργοποιηθεί ξανά. Αν η ασφάλεια απενεργοποιείται συχνά κατά τη φυσιολογική χρήση του αυτοκινήτου (χωρίς υπερφόρτωση), πιθανόν το αυτοκίνητο χρειάζεται επισκευή. Επικοινωνήστε με τον αντιπρόσωπο ή ένα εξουσιοδοτημένο συνεργείο. Για να αποτρέψετε την απενεργοποίηση της ασφάλειας, ακολουθήστε τις παρακάτω οδηγίες:

- ❖ ΜΗΝ υπερφορτώνετε το αυτοκίνητο. Μέγιστο φορτίο: έως 30 kg.
- ❖ ΜΗΝ κρεμάτε αντικείμενα για ρυμούλκηση στο πίσω μέρος του αυτοκινήτου.
- ❖ ΜΗΝ οδηγείτε το αυτοκίνητο σε απότομες επιφάνειες.
- ❖ ΜΗΝ οδηγείτε το αυτοκίνητο σε εδάφη όπου οι τροχοί μπορεί να γλιστρήσουν, καθώς αυτό μπορεί να προκαλέσει υπερθέρμανση του κινητήρα.
- ❖ ΜΗΝ χρησιμοποιείτε το αυτοκίνητο όταν η εξωτερική θερμοκρασία είναι πολύ υψηλή, καθώς αυτό μπορεί να οδηγήσει σε υπερθέρμανση των εξαρτημάτων.
- ❖ ΜΗΝ τροποποιείτε το ηλεκτρικό σύστημα, καθώς αυτό μπορεί να προκαλέσει βραχυκύκλωμα και να απενεργοποιήσει την ασφάλεια.

ΑΝΤΙΜΕΤΩΠΙΣΗ ΠΡΟΒΛΗΜΑΤΩΝ

Εάν χρειάζεστε βοήθεια, παρακαλούμε επικοινωνήστε με τον πωλητή σας ή με ένα εξουσιοδοτημένο κέντρο σέρβις!

ΠΡΟΒΛΗΜΑ	ΛΥΣΗ
Το αυτοκίνητο δεν κινείται	1. Βεβαιωθείτε ότι ο διακόπτης λειτουργίας, όλα τα βύσματα κάτω από το κάθισμα και οι πόλοι της μπαταρίας είναι σωστά συνδεδεμένοι.
	2. Ελέγξτε την ασφάλεια (5A). Εάν το αυτοκίνητο υπερφορτωθεί ή μπλοκαριστεί, η ασφάλεια μπορεί να έχει διακόψει αυτόματα το κύκλωμα για την προστασία του κινητήρα και της πλακέτας ελέγχου.
	3. Αν το αυτοκίνητο δεν έχει χρησιμοποιηθεί για μεγάλο χρονικό διάστημα, ίσως η μπαταρία χρειάζεται φόρτιση.
	4. Αν το τηλεχειριστήριο δεν μπορεί να εκκινήσει το αυτοκίνητο, ελέγξτε αν η λειτουργία συγχρονισμού (pairing) λειτουργεί σωστά.
	5. Ελέγξτε αν οι μπαταρίες του τηλεχειριστηρίου έχουν εξαντληθεί και αντικαταστήστε τις με καινούριες, εάν χρειάζεται.
Οι ήχοι ή η μουσική είναι χαμηλοί ή δεν ακούγονται	Ελέγξτε αν η μπαταρία έχει επαρκή φόρτιση. Αν όχι, φορτίστε πλήρως την μπαταρία.

ΟΔΗΓΙΕΣ ΣΥΝΤΗΡΗΣΗΣ ΚΑΙ ΦΡΟΝΤΙΔΑΣ

- ❖ Ελέγχετε τακτικά τα πλαστικά μέρη του αυτοκινήτου για ρωγμές ή σπασίματα.
- ❖ Λιπάνετε τα περιστρεφόμενα μέρη τακτικά.
- ❖ Καθαρίστε το παιχνίδι με ένα μαλακό βαμβακερό πανί ή σφουγγάρι, βρεγμένο με νερό ή ήπιο απορρυπαντικό.
- ❖ Μην καθαρίζετε με επιθετικά προϊόντα που περιέχουν λειαντικό σωματίδια, αμμωνία, χλωρίνη ή αλκοόλ.
- ❖ Αποθηκεύστε το προϊόν σε ένα καθαρό και ξηρό μέρος, μακριά από την υγρασία και πηγές θερμότητας! Μην το εκθέτετε άμεσα σε περιβαλλοντικούς παράγοντες – ήλιο, βροχή, υγρασία ή απότομες αλλαγές θερμοκρασίας!
- ❖ Μην χρησιμοποιείτε το προϊόν σε λασπώδεις, αμμώδεις ή χαλικώδεις επιφάνειες, καθώς μπορεί να καταστρέψουν τα κινούμενα μέρη.

«Formula E» και **«λογότυπο Formula E»** είναι καταχωρημένα εμπορικά σήματα της Formula E. Όλα τα δικαιώματα διατηρούνται.

RO

INSTRUCTIUNI DE FOLOSIRE

IMPORTANT! PĂSTRAȚI PENTRU REFERINȚE VIITOARE: CITIȚI CU ATENȚIE!

PENTRU A ASIGURA UTILIZAREA ÎN SIGURANȚĂ A ACESTUI PRODUS, URMAȚI TOATE AVERTISMENTELE, INSTRUCȚIUNILE ȘI RECOMANDĂRILE DATE ÎN ACEST MANUAL DE UTILIZARE!

ATENȚIE! AVERTISMENTE!

- A SE UTILIZA NUMAI SUB SUPRAVEGHEREA DIRECTĂ A UNUI ADULT! NU LĂSAȚI NICIODATĂ COPILUL NESUPRAVEGHEAT!
- JUCĂRIA NU ESTE POTRIVITĂ PENTRU COPII SUB 3 ANI!
- ACEASTĂ JUCĂRIE NU ARE FRÂNĂ!
- NU SUPRAÎNCĂRCAȚI JUCĂRIA! STRUCTURA ACESTEIA ASIGURĂ SIGURANȚA PENTRU COPII CU GREUTATEA MAXIMĂ DE 30 KG!
- ACEST PRODUS NU ESTE UN MIJLOC DE TRANSPORT!
- NU UTILIZAȚI PE DRUMURI DESTINATE CIRCULAȚIEI VEHICULELOR!
- A SE ȚINE DEPARTE DE FOC!
- ÎNAINTE DE UTILIZARE, VERIFICAȚI FUNCȚIONAREA TUTUROR COMPONENTELOR ȘI STABILITATEA MONTĂRII. ACORDAȚI ATENȚIE SPECIALĂ CIRCUITELOR ELECTRICE, COMPONENTELOR ELECTRICE, CABLURILOR ȘI CONTACTELOR.
- Potrivit pentru copii cu vârsta între 3 și 5 ani!
- Această jucărie trebuie utilizată cu o atenție sporită! Sunt necesare abilități pentru a evita coliziunile, căderile sau rănirea copilului sau a altor persoane!
- ASIGURAȚI-VĂ CĂ COPILUL ESTE INSTRUIT SĂ CONDUCĂ, SĂ PORNEASCĂ ȘI SĂ OPREASCĂ MAȘINA ȘI CĂ CUNOAȘTE REGULILE DE UTILIZARE ÎN SIGURANȚĂ!
- Nu permiteți utilizarea de către doi copii în același timp!
- Asamblarea trebuie realizată doar de un adult!
- Copilul trebuie să poarte încălțăminte în timpul utilizării jucăriei! Se recomandă și utilizarea unei căști.
- Nu permiteți copiilor să atingă roțile sau să fie aproape de ele atunci când jucăria este în mișcare!
- Utilizați doar pe timpul zilei și în locuri bine iluminate!
- Nu permiteți copilului să stea în picioare în timpul deplasării – există risc de accidentare!
- Dacă un autocolant sau o parte a acestuia se dezlipește, lipiți-l la loc sau îndepărtați-l pentru a evita înghițirea de către copiii mici!
- Nu utilizați produsul dacă are piese lipsă sau deteriorate!
- Nu utilizați piese de schimb care nu sunt furnizate de producător! Producătorul nu este responsabil pentru siguranță în cazul utilizării pieselor neoriginale sau neautorizate!
- Nu modificați structura produsului! În caz de nevoie, contactați vânzătorul sau un service autorizat!
- Nu modificați instalația electrică și nu adăugați alte componente electrice! Contactați vânzătorul sau un service autorizat pentru consultanță sau reparații!
- Pentru încărcarea bateriei, utilizați doar încărcătorul furnizat cu jucăria. Utilizarea altui tip de încărcător poate duce la supraîncălzire, deteriorarea bateriei sau chiar risc de incendiu!
- Utilizați produsul numai conform destinației!
- Nu permiteți accesul copiilor sub 3 ani până când produsul nu este complet asamblat – există pericolul accesării pieselor mici!
- Nu adăugați șnururi sau alte legături care pot cauza pericol de strangulare!

- Utilizați doar pe suprafețe plane, fără pantă, sigure și departe de drumuri!
- Nu utilizați în apropierea scărilor, scărilor rulante, pragurilor, marginilor, piscinelor, surselor de căldură etc.!
- Țineți ambalajul din plastic departe de copii pentru a evita riscul de sufocare!

IMPORTANT! AVERTISMENTE ȘI INSTRUCȚIUNI PRIVIND UTILIZAREA BATERIILOR

- Asigurați întotdeauna compartimentul bateriei cu capacul după introducere.
- Nu permiteți accesul copiilor la baterii și nu le lăsați să se joace cu ele!
- Introduceți doar baterii de tipul și tensiunea indicate.
- Nu utilizați baterii de tipuri sau tensiuni diferite, sau baterii noi împreună cu cele uzate.
- Nu scurtcircuitați contactele.
- Introduceți bateriile cu polaritatea corectă (+ și -).
- Îndepărtați bateriile deteriorate sau descărcate.
- Nu reîncărcați baterii care nu sunt reîncărcabile.
- Bateriile reîncărcabile trebuie încărcate doar de către un adult.
- Scoateți bateriile reîncărcabile din produs înainte de încărcare.
- Scoateți bateriile dacă produsul nu este folosit.
- Nu aruncați bateriile în foc. Nu le demontați.
- Folosiți doar adaptorul furnizat cu această jucărie pentru încărcare.
- **ATENȚIE!** Deșeurile provenite din baterii epuizate și inutilizabile trebuie colectate separat. Este interzisă aruncarea lor în containere pentru deșeuri menajere mixte. Aruncați bateriile doar în locurile special amenajate.

CARACTERISTICI ALE PRODUSULUI

- Vârsta recomandată: 3–5 ani
- Sarcină maximă: până la 30 kg
- Baterie reîncărcabilă (Li-ion), 1 bucată: 10.8V/3.1Ah
- Viteza de deplasare: 3–5 km/h
- Încărcător: Intrare: 100–240V, 50/60 Hz; Ieșire: 12V DC 1A
- Motor: 2 x 30W
- Frecvența telecomenzii: 2.4 GHz
- Timp de încărcare al bateriei:
  - Prima încărcare (înainte de prima utilizare): 9–10 h, dar nu mai mult de 15 h
  - Încărcări ulterioare: 9–10 h, dar nu mai mult de 15 h
- Siguranță: 5 A
- Baterii pentru telecomandă (nu sunt incluse): 2 × 1,5 V AAA (LR03)
- Baterii pentru volan (nu sunt incluse): 2 × 1,5 V AA (LR6)
- Dimensiuni vehicul (L × l × Î), cm: 115 × 67 × 50
- Temperatură de funcționare a mediului ambiant: 0–40 °C

PIESE PRINCIPALE

1. Caroserie (1 buc)
2. Volan (1 buc)
3. Spătar (1 buc)
4. Aripă spate (1 buc)
5. Roată față (2 buc)
6. Roată spate (2 buc)
7. Capace decorative (4 buc)
8. Cheie fixă (2 buc)
9. Încărcător (1 buc)
10. Telecomandă (1 buc)

Vă rugăm să vă asigurați că toate piesele sunt prezente.

1. INSTRUCȚIUNI DE ASAMBLARE

AVERTISMENT! Asigurați-vă că comutatorul de pornire/oprire este în poziția OFF înainte de a începe asamblarea mașinii.

AVERTISMENT! Urmați exact instrucțiunile și ordinea de asamblare așa cum sunt prezentate în textul și ilustrațiile acestui manual.

AVERTISMENT! Fixarea anumitor piese este însoțită de un sunet de „click”.

AVERTISMENT! Verificați siguranța fiecărei fixări după finalizarea fiecărui pas!

Unelte necesare: șurubelniță tip cruce (neinclusă) și cheile furnizate în set.

1. Îndepărtați bucșele de protecție.

IMPORTANT! asigurați-vă că piulițele rămân pe axe.

2. Cu cheile fixe (8) din trusă, desfaceți piulițele de pe axul față.
3. Montați cele două roți față (5) și strângeți piulițele pe ambele părți cu cheile furnizate, apoi așezați capacele decorative (7) pe roți.
4. Tăiați colierele de cablu, apoi desfaceți piulițele de pe axul spate cu cheile fixe (8) din trusă.
5. Montați cele două roți spate (6) și strângeți piulițele pe ambele părți cu cheile furnizate (8), apoi așezați capacele decorative (7) pe roți.
6. Ridicați scaunul, apoi introduceți spătarul (3) în caroserie.
7. Fixați spătarul cu două șuruburi folosind o șurubelniță.
8. Poziționați aripa spate (4) în locul destinat din caroserie și apăsați ușor pentru a o bloca.
9. Apăsați butonul de pe coloana volanului și introduceți volanul (2) în orificiul caroseriei; veți auzi un clic când se fixează.
10. Scoateți cheia (a) de sub scaun pentru a conecta bateria.

2. BATERII PENTRU VOLAN

Pentru a utiliza funcțiile volanului, introduceți baterii:

a) Deșurubați șurubul cu o șurubelniță și scoateți capacul compartimentului pentru baterii.

b) Introduceți 2 baterii AA/1,5V (LR6) în compartiment, respectând polaritatea indicată.

c) Reinstalați capacul compartimentului pentru baterii și fixați-l cu șurubul.

FUNCȚII ȘI UTILIZARE A MAȘINII

3. CONTROLUL ȘI PANOURILE DE COMANDĂ ALE MAȘINII

Înainte de a utiliza mașina, selectați modul de control rotind comutatorul cu o șurubelniță (vezi Fig. 3):

I – Mod telecomandă

II – Mod pedală

1. **COMUTATOR DE ALIMENTARE (ON/OFF):** Apăsați butonul pentru a porni sau opri mașina.
2. **COMUTATOR VITEZĂ MICĂ/MARE:**
   - Setează comutatorul pe poziția „LOW SPEED“ pentru ca mașina să se deplaseze cu viteză mică.
   - Setează comutatorul pe poziția „HIGH SPEED“ pentru ca mașina să se deplaseze cu viteză mare.
3. **COMUTATOR ÎNAINTE/ÎNAPOI:** Controlează mișcarea mașinii înainte sau înapoi:
   - Setează comutatorul pe „FORWARD“ (Înainte), apasă pedala și mașina va merge înainte.
   - Setează comutatorul pe „BACK“ (Înapoi), apasă pedala și mașina va merge înapoi.

ATENȚIE! Opriți întotdeauna mașina înainte de a schimba viteza sau direcția pentru a evita deteriorarea cutiei de viteze și a motoarelor!

4. **COMUTATOR TELECOMANDĂ (I) SAU CONTROL CU PEDALA (II):** Rotește comutatorul cu o șurubelniță spre poziția I pentru control cu telecomanda sau spre poziția II pentru control cu pedala.
5. **PEDALĂ:** Apăsați pedala pentru a porni mașina. Eliberați pedala și mașina se va opri treptat.
6. **PANOU MULTIFUNCȚIONAL:**
   ① Indicator nivel încărcare baterie.
   ② Buton Redare/Pauză pentru melodii.
   ③ Port USB.
   ④ Buton melodia anterioară.
   ⑤ Buton pentru reducerea volumului.
   ⑥ Buton Bluetooth pentru conectarea cu telefonul dvs.
   ⑦ Buton pentru creșterea volumului.

⑧ Buton pentru următoarea melodie sau poveste.

Butoane de pe volan: Apăsând butoanele, se aude sunetul claxonului.

Centură de siguranţă: Conectaţi cele două capete ale centurii pentru a o închide (Buckle up). Apăsaţi catarama centrală cu două degete pentru a o desface (Open).

4. DISPOZITIV DE TELECOMANDĂ. TELECOMANDA MAŞINII

Dispozitivul de telecomandă este fabricat în conformitate cu cerințele Directivei 2014/53/UE a Parlamentului European și a Consiliului privind echipamentele radio. Conformitatea este certificată prin rapoarte de testare menționate în declarația de conformitate a produsului, disponibilă la **www.chipolino.com**.

ATENȚIE! A SE UTILIZA DOAR DE CĂTRE UN ADULT! TELECOMANDA MAȘINII TREBUIE OPERATĂ EXCLUSIV DE UN ADULT!

INSTALAREA BATERIILOR

Deșurubați șurubul (2) și îndepărtați capacul (1) al compartimentului pentru baterii (situat pe partea din spate a dispozitivului de telecomandă). Introduceți 2 baterii AAA/1,5V (LR03), respectând polaritatea indicată. Fixați capacul (1) al compartimentului pentru baterii.

FUNCȚII

1. PERECHE

a) Înainte de prima utilizare, trebuie să conectați telecomanda la mașină.

b) Apăsați și mențineți apăsat butonul de împerechere (10) timp de 3 secunde. Indicatorul LED (6) va începe să clipească.

c) Porniți alimentarea mașinii. Indicatorul LED (6) va rămâne aprins continuu, indicând că împerecherea a avut succes. Dacă împerecherea eșuează (indicatorul LED continuă să clipească), înlocuiți bateriile și repetați pașii de mai sus.

d) Dacă telecomanda nu este utilizată timp de 10 secunde, aceasta va trece în modul de economisire a energiei. Apăsați un buton pentru a o reactiva.

2. BUTON

P (7) - Buton de oprire: Apăsați acest buton pentru a opri mașina. Toți indicatorii LED vor clipi. Apăsați din nou pentru a reporni mișcarea.

S (4) - Buton pentru viteză: Apăsați butonul pentru a schimba viteza (mică, medie sau mare). Ordinea vitezelor: Viteză mică (1 indicator LED aprins), Viteză medie (2 indicatoare LED aprinse), Viteză mare (3 indicatoare LED aprinse).

Notă: Viteza poate fi schimbată doar în timpul mișcării ÎNAINTE.

În marșarier, mașina poate funcționa doar la viteză mică.

▲ (3) Buton pentru ÎNAINTE: Apăsați pentru a muta mașina înainte.

▼ (5) Buton pentru ÎNAPOI: Apăsați pentru a muta mașina înapoi.

Când apăsați un buton, mașina va începe să se miște încet și va crește treptat viteza până la nivelul setat.

◀ (9) Buton pentru STÂNGA: Apăsați pentru avira spre stânga.

▶ (8) Buton pentru DREAPTA: Apăsați pentru a vira spre dreapta.

AVERTISMENTE PENTRU UTILIZAREA BATERIILOR REÎNCĂRCABILE

PENTRU A EVITA INCENDIILE, ȘOCURILE ELECTRICE, EXPLOZIILE SAU DETERIORAREA PERMANENTĂ A PRODUSULUI, TREBUIE SĂ RESPECTAȚI URMĂTOARELE INSTRUCȚIUNI DE SIGURANȚĂ:

- ÎNCĂRCAREA TREBUIE EFECTUATĂ DOAR DE CĂTRE UN ADULT!
- Folosiți doar bateria reîncărcabilă și încărcătorul incluse în pachet. Nu folosiți alte tipuri de baterii sau încărcătoare cu specificații tehnice diferite. Nu folosiți bateria și încărcătorul cu alte produse.
- Nu modificați niciodată circuitele electrice sau conexiunile.
- Evitați contactul direct între bornele bateriei (scurtcircuit).
- Bateria și componentele sale nu trebuie să intre în contact cu lichide.
- Nu încărcați lângă surse de căldură sau materiale inflamabile. Încărcați **DOAR** în spații bine ventilate și uscate.
- **NU** ridicați și nu mutați bateria prin cabluri sau încărcător – acest lucru poate duce la deteriorarea bateriei sau la incendiu.

- ❖ Nu deschideți încărcătorul. Cablurile și conexiunile interne pot provoca șocuri electrice.
- ❖ **NU** permiteți niciodată ca un copil să manevreze sau să încarce bateria.
- ❖ Înainte de încărcare, verificați dacă bateria, încărcătorul, cablurile și conexiunile sunt deteriorate. Nu încărcați dacă observați defecte.
- ❖ **NU** lăsați copiii să se joace cu încărcătorul sau bateria – nu sunt jucării.

5. ÎNCĂRCAREA BATERIEI REÎNCĂRCABILE

ATENȚIE! ÎNCĂRCAREA ȘI REÎNCĂRCAREA BATERIEI REÎNCĂRCABILE TREBUIE EFECTUATE EXCLUSIV DE UN ADULT!

Reîncărcați bateria atunci când mașina începe să se deplaseze mai încet. Nu este necesar să scoateți bateria din mașină pentru încărcare.

ATENȚIE! Încărcarea trebuie efectuată doar de un adult. Încărcătorul și bateria trebuie păstrate departe de copii. Copiii nu trebuie să atingă bateria sau încărcătorul!

- Înainte de prima utilizare, încărcați bateria timp de 9-10 ore, dar nu mai mult de 15 ore.
- După fiecare utilizare a mașinii sau cel puțin o dată pe lună, încărcați bateria timp de 9-10 ore, dar nu mai mult de 15 ore.
- În timpul încărcării, încărcătorul se poate încălzi. Acest lucru este normal și nu trebuie să vă îngrijoreze.
- Pentru încărcarea bateriei, utilizați doar încărcătorul furnizat de producător.
- Dacă observați fum, miros, sunete neobișnuite etc., opriți imediat încărcarea și contactați vânzătorul sau un service autorizat.

Portul de încărcare al mașinii este situat sub scaun.

5-1 - Conectați încărcătorul la portul de încărcare al mașinii (1).

5-2 - Conectați priza încărcătorului (2) la rețeaua electrică.

SIGURANȚĂ

Mașina este echipată cu o siguranță termică de 5A, situată sub scaun. Dacă motorul, sistemul electric sau bateria sunt suprasolicitate, siguranța se declanșează automat, întrerupând alimentarea mașinii timp de aproximativ 15-20 de secunde, înainte de a se reactiva. Dacă siguranța se declanșează frecvent în timpul utilizării normale a mașinii (fără suprasolicitare), este posibil ca mașina să necesite reparații. Contactați dealerul sau un service autorizat.

Pentru a preveni declanșarea siguranței, urmați aceste indicații:

- ❖ NU supraîncărcați mașina. Greutatea maximă:
- ❖ până la 30 kg.
- ❖ NU agățați obiecte pentru remorcare pe partea din spate a mașinii.
- ❖ NU conduceți mașina pe suprafețe abrupte.
- ❖ NU conduceți mașina pe terenuri unde roțile pot derapa, deoarece acest lucru poate provoca supraîncălzirea motorului.
- ❖ NU utilizați mașina atunci când temperatura exterioară este foarte ridicată, deoarece acest lucru poate supraîncălzi componentele.
- ❖ NU modificați sistemul electric, deoarece poate provoca un scurtcircuit și siguranța să se declanșeze.

REZOLVAREA PROBLEMELOR

Dacă aveți nevoie de ajutor, contactați distribuitorul sau un service autorizat!

PROBLEMĂ	SOLUȚIE
Mașina nu se deplasează	1. Asigurați-vă că întrerupătorul de alimentare, toate mufele de sub scaun și bornele bateriei sunt conectate corect.
	2. Verificați siguranța (5A). Dacă mașina a fost supraîncărcată sau blocată, siguranța poate fi declanșată automat pentru a proteja motorul și placa de control.
	3. Dacă mașina nu a fost utilizată o perioadă lungă de timp, este posibil ca bateria să necesite reîncărcare.
	4. Dacă telecomanda nu poate porni mașina, verificați dacă funcția de împerechere funcționează corect.
Mașina nu se deplasează	5. Verificați dacă bateriile din telecomandă sunt descărcate și, dacă este necesar, înlocuiți-le cu unele noi.
Sunetele sau muzica sunt slabe sau nu se aud	Verificați dacă bateria este suficient încărcată. Dacă nu, reîncărcați complet bateria.

INSTRUCȚIUNI DE ÎNTREȚINERE ȘI ÎNGRIJIRE

- Inspectați regulat piesele din plastic ale mașinii pentru fisuri sau deteriorări.
- Lubrifiati în mod regulat toate piesele rotative/mobile.
- Curățați jucăria folosind o cârpă moale din bumbac sau un burete umezit cu apă sau detergent slab.
- Nu folosiți produse de curățare agresive care conțin substanțe abrazive, amoniac, înălbitor sau alcool.
- Depozitați produsul într-un loc curat și uscat, ferit de umezeală și la o distanță sigură de sursele de căldură!
- Nu expuneți produsul la condiții de mediu directe precum lumina solară, ploaie, umiditate sau variații bruște de temperatură.
- Nu utilizați produsul pe suprafețe noroioase, nisipoase sau cu pietriș, deoarece acestea pot deteriora piesele mobile.

„Formula E” și **„logo-ul Formula E”** sunt mărci înregistrate ale Formula E. Toate drepturile rezervate.

PT

INSTRUÇÕES DE UTILIZAÇÃO

IMPORTANTE! CONSERVAR PARA REFERÊNCIA FUTURA: LER COM ATENÇÃO!

PARA GARANTIR A UTILIZAÇÃO SEGURA DESTE PRODUTO SIGA TODOS OS AVISOS, INSTRUÇÕES E RECOMENDAÇÕES DADAS NESTE MANUAL DO UTILIZADOR!

ATENÇÃO! AVISOS!

- UTILIZAR APENAS SOB SUPERVISÃO DIRETA DE UM ADULTO! NUNCA DEIXE A CRIANÇA SEM SUPERVISÃO!
- O BRINQUEDO NÃO É ADEQUADO PARA CRIANÇAS MENORES DE 3 ANOS!
- ESTE BRINQUEDO NÃO POSSUI TRAVÕES!
- NÃO SOBRECARREGUE O BRINQUEDO! A ESTRUTURA DO BRINQUEDO GARANTE SEGURANÇA PARA CRIANÇAS COM PESO MÁXIMO DE ATÉ 30 KG!
- ESTE PRODUTO NÃO É UM MEIO DE TRANSPORTE!
- NÃO UTILIZAR EM VIAS DESTINADAS AO TRÁFEGO DE VEÍCULOS!
- MANTER LONGE DO FOGO!
- ANTES DE UTILIZAR, VERIFIQUE SE TODAS AS PEÇAS ESTÃO FUNCIONANDO CORRETAMENTE E SE A MONTAGEM ESTÁ ESTÁVEL. DÊ ATENÇÃO ESPECIAL AO CIRCUITO ELÉTRICO, COMPONENTES ELÉTRICOS, CABOS E CONECTORES.
- Indicado para crianças de 3 a 5 anos!
- Este brinquedo deve ser usado com cuidado redobrado! São necessárias habilidades para evitar colisões, quedas ou lesões à criança ou a terceiros!
- CERTIFIQUE-SE DE QUE A CRIANÇA FOI INSTRUÍDA A OPERAR, INICIAR E PARAR O VEÍCULO, E QUE CONHECE AS REGRAS DE USO SEGURO!
- Não utilizar por duas crianças ao mesmo tempo!
- A montagem do produto deve ser feita apenas por um adulto!
- A criança deve usar calçado enquanto utiliza o brinquedo! Também é recomendado o uso de capacete.
- Não permita que as crianças toquem ou fiquem próximas das rodas enquanto o veículo estiver em movimento!
- Utilizar apenas durante o dia e em locais bem iluminados!
- Não permita que a criança fique de pé enquanto o brinquedo estiver em movimento – há risco de lesão!
- Se algum autocolante ou parte dele se soltar, cole-o novamente ou remova-o para evitar que seja engolido por crianças pequenas!
- Não utilize o produto se houver peças em falta ou danificadas!
- Não utilize peças sobressalentes que não sejam fornecidas pelo fabricante! O fabricante não se responsabiliza pela segurança em caso de uso de peças não originais ou não recomendadas!
- Não altere ou modifique a estrutura do produto! Em caso de necessidade, contacte o vendedor ou assistência técnica autorizada!
- Não altere a instalação elétrica nem adicione outros componentes elétricos! Em caso de necessidade, contacte o vendedor ou assistência técnica autorizada!
- Para carregar a bateria, utilize apenas o carregador fornecido com o brinquedo. O uso de outro tipo de carregador pode causar superaquecimento, danos à bateria ou até risco de incêndio!
- Utilize o produto apenas para o fim a que se destina!

- Não permita a presença de crianças com menos de 3 anos antes da montagem completa do produto, para evitar acesso a peças pequenas!
- Não adicione cordões ou fitas ao produto – risco de estrangulamento!
- Utilize apenas em superfícies planas, seguras e longe do tráfego rodoviário!
- Não utilize o produto próximo a escadas, escadas rolantes, degraus, saliências, piscinas, fontes de calor, etc.!
- Mantenha a embalagem plástica fora do alcance das crianças para evitar risco de asfixia!

IMPORTANTE! AVISOS E INSTRUÇÕES SOBRE O USO DE BATERIAS

- Certifique-se sempre de fechar o compartimento das baterias com a tampa após a inserção.
- Não permita que crianças tenham acesso às baterias ou brinquem com elas!
- Use apenas baterias do tipo e voltagem indicadas.
- Não utilize baterias de tipos ou voltagens diferentes, nem misture baterias novas com usadas.
- Não faça curto-circuito nos contactos.
- Insira as baterias com a polaridade correta (+ e -).
- Remova as baterias danificadas ou descarregadas.
- Não recarregue baterias não recarregáveis.
- Baterias recarregáveis devem ser carregadas apenas por adultos.
- Retire as baterias recarregáveis antes de carregar.
- Remova as baterias quando o produto não estiver em uso.
- Não deite baterias no fogo. Não as desmonte.
- Para carregar, utilize apenas o adaptador fornecido com este brinquedo.
- **ATENÇÃO!** Os resíduos resultantes de baterias descarregadas e inutilizáveis devem ser recolhidos separadamente. É proibido descartá-los em contentores de lixo doméstico misto. Elimine as baterias apenas nos locais apropriados.

CARACTERÍSTICAS DO PRODUTO

- Idade recomendada: 3–5 anos
- Carga máxima: até 30 kg
- Bateria recarregável (Li-ion), 1 unidade: 10.8V/3.1Ah
- Velocidade do carro: 3–5 km/h
- Carregador: Entrada: 100–240V, 50/60 Hz; Saída: 12V DC 1A
- Motor: 2 x 30W
- Frequência do controlo remoto: 2.4 GHz
- Tempo de carregamento da bateria:
  - Primeira carga (antes do primeiro uso): 9–10 h, no máximo 15 h
  - Cargas subsequentes: 9–10 h, no máximo 15 h
- Fusível: 5 A
- Pilhas para o controle remoto (não incluídas): 2 × 1,5 V AAA (LR03)
- Pilhas para o volante (não incluídas): 2 × 1,5 V AA (LR6)
- Dimensões do carro (C × L × A), cm: 115 × 67 × 50
- Temperatura ambiente de operação: 0–40 °C

PEÇAS PRINCIPAIS

1. Carroçaria (1 un.)
2. Volante (1 un.)
3. Encosto (1 un.)
4. Aileron traseiro (1 un.)
5. Roda dianteira (2 un.)
6. Roda traseira (2 un.)
7. Tampa decorativa (4 un.)
8. Chave inglesa (2 un.)
9. Carregador (1 un.)
10. Controle remoto (1 un.)

Por favor, certifique-se de que todas as peças estejam presentes.

1. INSTRUÇÕES DE MONTAGEM

AVISO! Certifique-se de que o interruptor de ligar/desligar está na posição DESLIGADO (OFF) antes de iniciar a montagem do carro.

AVISO! Siga rigorosamente as instruções e a sequência de montagem conforme indicado no texto e nas ilustrações deste manual.

AVISO! A fixação de algumas peças é acompanhada por um som de "clique".

AVISO! Verifique a segurança de cada fixação após concluir cada passo!

Ferramentas necessárias: Chave de parafusos Phillips (não incluída) e as chaves fornecidas no conjunto.

1. Remova as buchas de proteção.

IMPORTANTE! Assegure-se de que as porcas permaneçam nos eixos.

2. Usando as chaves inglesas (8) do kit, desparafuse as porcas do eixo dianteiro.
3. Monte as duas rodas dianteiras (5) e aperte as porcas de ambos os lados com as chaves fornecidas; em seguida, encaixe as tampas decorativas (7) nas rodas.
4. Corte as abraçadeiras, depois desparafuse as porcas do eixo traseiro com as chaves inglesas (8) do kit.
5. Monte as duas rodas traseiras (6) e aperte as porcas de ambos os lados com as chaves fornecidas (8); em seguida, encaixe as tampas decorativas (7) nas rodas.
6. Levante o assento e, em seguida, insira o encosto (3) na carroçaria.
7. Prenda o encosto com dois parafusos usando uma chave de fenda.
8. Posicione o aileron traseiro (4) em seu encaixe na carroçaria e pressione levemente até travar.
9. Pressione o botão na coluna de direção e insira o volante (2) na abertura da carroçaria; você ouvirá um clique quando estiver travado.
10. Puxe a chave (a) localizada sob o assento para conectar a bateria.

2. PILHAS PARA O VOLANTE

Para usar as funções do volante, insira as pilhas:

a) Desaperte o parafuso com uma chave de fenda e remova a tampa do compartimento de pilhas.

b) Insira 2 pilhas AA/1,5V (LR6) no compartimento, respeitando a polaridade indicada.

c) Recoloque a tampa do compartimento de pilhas e aperte o parafuso.

FUNÇÕES E UTILIZAÇÃO DO CARRO

3. CONTROLOS E PAINEL DE CONTROLO DO CARRO

Antes de usar o carro, selecione o modo de controlo girando o interruptor com uma chave de fenda (ver Fig. 3):

I – Modo de controlo remoto

II – Modo de pedal

1. **INTERRUPTOR DE ALIMENTAÇÃO (ON/OFF):** Pressione o botão para ligar ou desligar o carro.
2. **INTERRUPTOR DE VELOCIDADE BAIXA/ ALTA:**
   - Coloque o interruptor na posição „LOW SPEED" para o carro se mover em baixa velocidade.
   - Coloque o interruptor na posição „HIGH SPEED" para o carro se mover em alta velocidade.
3. **INTERRUPTOR FRENTE/RÉ:** Controla o movimento do carro para frente ou para trás:
   - Coloque o interruptor na posição „FORWARD" (Frente), pressione o pedal e o carro se moverá para frente.
   - Coloque o interruptor na posição „BACK" (Ré), pressione o pedal e o carro se moverá para trás.

ATENÇÃO! Sempre pare o carro antes de mudar a velocidade ou direção para evitar danos à caixa de câmbio e aos motores!

4. **INTERRUPTOR DE CONTROLE REMOTO (I) OU CONTROLE PELO PEDAL (II):** Gire o interruptor com uma chave de fenda para a posição I para controle remoto ou para a posição II para controle com o pedal.
5. **PEDAL:** Pressione o pedal para fazer o carro se mover. Solte o pedal e o carro irá parar gradualmente.
6. **PAINEL MULTIFUNCIONAL:**

   ① Indicador de Carga da Bateria.

   ② Botão Reproduzir/Pausar para melodias.

   ③ Entrada USB.

   ④ Botão da Melodia Anterior.

   ⑤ Botão para Diminuir o Volume.

⑥ Botão Bluetooth para conectar ao seu telefone.

⑦ Botão para Aumentar o Volume.

⑧ Botão para Próxima Melodia ou Conto.

Botões no volante: Ao pressionar os botões, soa um som de buzina.

Cinto de segurança: Conecte as duas extremidades do cinto para prendê-lo (Buckle up). Pressione a fivela central com dois dedos para soltá-lo (Open).

4. DISPOSITIVO DE CONTROLO REMOTO. CONTROLO REMOTO DO CARRO

O dispositivo de controlo remoto é fabricado em conformidade com os requisitos da Diretiva 2014/53/UE do Parlamento Europeu e do Conselho relativa a equipamentos de rádio. A conformidade é certificada por relatórios de teste refletidos na declaração de conformidade do produto, disponível em **www.chipolino.com**.

ATENÇÃO! UTILIZAR APENAS POR UM ADULTO! O CONTROLO REMOTO DO CARRO DEVE SER OPERADO EXCLUSIVAMENTE POR UM ADULTO!

COLOCAÇÃO DAS PILHAS

Desaperte o parafuso (2) e remova a tampa (1) do compartimento das pilhas (localizado na parte traseira do dispositivo de controlo remoto). Insira 2 pilhas AAA/1,5V (LR03), respeitando a polaridade correta. Fixe a tampa (1) no compartimento das pilhas.

FUNÇÕES

1. EMPARELHAMENTO

a) Antes da primeira utilização, é necessário emparelhar o controlo remoto com o carro.

b) Pressione e mantenha pressionado o botão de emparelhamento (10) por 3 segundos. O indicador LED (6) começará a piscar.

c) Ligue a alimentação do carro. O indicador LED (6) ficará aceso continuamente, indicando que o emparelhamento foi bem-sucedido. Se o emparelhamento falhar (o indicador LED continua a piscar), substitua as pilhas e repita os passos acima.

d) Se o controlo remoto ficar inativo por 10 segundos, ele entrará em modo de economia de energia. Pressione qualquer botão para reativá-lo.

2. BOTÕES

P (7) - Botão de Paragem: Pressione o botão para parar o carro. Todos os indicadores LED piscarão. Pressione novamente para retomar o movimento.

S (4) - Botão de Velocidade: Pressione o botão para alterar a velocidade (baixa, média ou alta). As velocidades alternam da seguinte forma: Velocidade baixa (1 indicador LED aceso), Velocidade média (2 indicadores LED acesos), Velocidade alta (3 indicadores LED acesos).

Nota: A velocidade só pode ser alterada durante o movimento PARA A FRENTE.

Em marcha-atrás, o carro opera apenas em velocidade baixa.

▲ (3) Botão para FRENTE: Pressione para mover o carro para frente.

▼ (5) Botão para TRÁS: Pressione para mover o carro para trás.

Ao pressionar um botão, o carro começará a moverse lentamente e aumentará gradualmente a velocidade até ao nível definido.

◀ (9) Botão para ESQUERDA: Pressione para virar à esquerda.

▶ (8) Botão para DIREITA: Pressione para virar à direita.

AVISOS PARA O USO DE BATERIAS RECARREGÁVEIS

PARA EVITAR INCÊNDIOS, CHOQUES ELÉTRICOS, EXPLOSÕES OU DANOS PERMANENTES AO PRODUTO, SIGA ESTAS PRECAUÇÕES DE SEGURANÇA:

- O CARREGAMENTO DEVE SER FEITO APENAS POR UM ADULTO!
- Use apenas a bateria recarregável e o carregador incluídos no conjunto. Não use baterias ou carregadores de outros tipos ou com especificações diferentes. Não utilize a bateria ou o carregador com outros produtos.
- Nunca modifique os circuitos elétricos ou conexões.
- Evite o contato direto entre os terminais da bateria (curto-circuito).

- ❖ A bateria e seus componentes não devem entrar em contato com líquidos.
- ❖ Não carregue perto de fontes de calor ou materiais inflamáveis. Carregue **SOMENTE** em locais bem ventilados e secos.
- ❖ **NUNCA** levante ou transporte a bateria pelos cabos ou pelo carregador – isso pode causar danos ou incêndio.
- ❖ Não abra o carregador. Os cabos e conexões internas podem causar choques elétricos.
- ❖ **NUNCA** permita que uma criança manuseie ou carregue a bateria.
- ❖ Antes de carregar, verifique se há danos ou desgaste na bateria, no carregador, nos cabos e nas conexões. Não carregue se houver qualquer defeito.
- ❖ **NUNCA** deixe crianças brincarem com o carregador ou a bateria – eles não são brinquedos.

5. CARREGAMENTO DA BATERIA RECARREGÁVEL

ATENÇÃO! O CARREGAMENTO E O RECARREGAMENTO DA BATERIA RECARREGÁVEL DEVEM SER REALIZADOS EXCLUSIVAMENTE POR UM ADULTO!

Recarregue a bateria quando o carro começar a se mover lentamente. Não é necessário remover a bateria do carro para carregá-la.

ATENÇÃO! O carregamento deve ser realizado apenas por um adulto. O carregador e a bateria devem ser mantidos fora do alcance das crianças. As crianças não devem tocar na bateria ou no carregador!

- Antes do primeiro uso, carregue a bateria por 9-10 horas, mas não mais do que 15 horas.
- Após cada uso do carro, ou pelo menos uma vez por mês, carregue a bateria por 9-10 horas, mas não mais do que 15 horas.
- Durante o carregamento, o carregador pode aquecer. Isso é completamente normal e não é motivo de preocupação.
- Para carregar a bateria, utilize apenas o carregador fornecido pelo fabricante.
- Se notar fumaça, cheiro ou ruídos estranhos, interrompa imediatamente o carregamento e entre em contato com o vendedor ou com uma assistência técnica autorizada.

A porta de carregamento do carro está localizada debaixo do assento.

5-1 - Conecte o carregador à porta de carregamento do carro (1).

5-2 - Ligue o plugue do carregador (2) à tomada elétrica.

FUSÍVEL

O carro está equipado com um fusível térmico de 5A, localizado debaixo do banco. Se o motor, o sistema elétrico ou a bateria forem sobrecarregados, o fusível desliga-se automaticamente, cortando a alimentação do carro durante cerca de 15-20 segundos antes de se reiniciar. Se o fusível desligar frequentemente durante o uso normal do carro (sem sobrecarga), pode ser necessário reparar o carro. Entre em contato com o revendedor ou uma oficina autorizada.

Para evitar que o fusível desligue, siga estas instruções:

- ❖ NÃO sobrecarregue o carro. Carga máxima: até 30 kg.
- ❖ NÃO pendure objetos para reboque na parte traseira do carro.
- ❖ NÃO conduza o carro em superfícies inclinadas.
- ❖ NÃO conduza o carro em terrenos onde as rodas possam patinar, pois isso pode causar sobreaquecimento do motor.
- ❖ NÃO conduza o carro quando a temperatura exterior estiver muito alta, pois isso pode causar sobreaquecimento dos componentes.
- ❖ NÃO modifique o sistema elétrico, pois isso pode causar um curto-circuito e desligar o fusível.

RESOLUÇÃO DE PROBLEMAS

Se precisar de assistência, contacte o seu revendedor ou um centro de assistência autorizado!

PROBLEMA	SOLUÇÃO
O carro não se move	1. Certifique-se de que o interruptor, todas as fichas sob o assento e os terminais da bateria estão corretamente conectados.
	2. Verifique o fusível (5A). Se o carro estiver sobrecarregado ou bloqueado, o fusível pode ter cortado automaticamente o circuito para proteger o motor e a placa de controlo.
	3. Se o carro não tiver sido utilizado durante muito tempo, a bateria pode precisar de ser recarregada.
	4. Se o comando remoto não conseguir ligar o carro, verifique se a função de emparelhamento está a funcionar corretamente.
	5. Verifique se as pilhas do comando remoto estão descarregadas e substitua-as por novas, se necessário.
Sons ou música fracos ou ausentes	Verifique se a bateria tem carga suficiente. Caso contrário, recarregue-a completamente.

INSTRUÇÕES DE MANUTENÇÃO E CUIDADOS

- Inspecione regularmente as peças plásticas do carro quanto a fissuras ou quebras.
- Lubrifique regularmente todas as peças rotativas/móveis.
- Limpe o brinquedo com um pano de algodão macio ou esponja humedecida com água ou detergente suave.
- Não utilize produtos de limpeza agressivos que contenham abrasivos, amoníaco, lixívia ou álcool.
- Armazene o produto num local limpo e seco, afastado da humidade e a uma distância segura de fontes de calor!
- Não exponha o produto a condições ambientais diretas como luz solar, chuva, humidade ou variações bruscas de temperatura.
- Não utilize o produto em superfícies lamacentas, arenosas ou de gravilha, pois estas podem danificar as peças móveis.

«Formula E» e **«logótipo da Formula E»** são marcas registadas da Formula E. Todos os direitos reservados.

NL

GEBRUIKSAANWIJZING

BELANGRIJK! BEWAREN VOOR TOEKOMSTIG GEBRUIK: ZORGVULDIG LEZEN!

OM EEN VEILIG GEBRUIK VAN DIT PRODUCT TE GARANDEREN, VOLGT U ALLE WAARSCHUWINGEN, INSTRUCTIES EN AANBEVELINGEN IN DEZE GEBRUIKERSHANDLEIDING OP!

LET OP! WAARSCHUWINGEN!

- ALLEEN GEBRUIKEN ONDER DIRECT TOEZICHT VAN EEN VOLWASSENE! LAAT HET KIND NOOIT ONBEGELEID ACHTER!
- DEZE SPEELGOED IS NIET GESCHIKT VOOR KINDEREN ONDER DE 3 JAAR!
- DIT SPEELGOED HEEFT GEEN REM!
- LAAD HET SPEELGOED NIET TE VEEL! DE CONSTRUCTIE VAN HET SPEELGOED GARANDEERT VEILIGHEID VOOR KINDEREN TOT EEN MAXIMAAL GEWICHT VAN 30 KG!
- DIT PRODUCT IS GEEN VERVOERMIDDEL!
- GEBRUIK NIET OP WEGEN VOOR GEMOTORISEERD VERKEER!
- BUITEN BEREIK VAN VUUR HOUDEN!
- CONTROLEER VOOR GEBRUIK OF ALLE ONDERDELEN GOED WERKEN EN OF DE MONTAGE STABIEL IS. BESTEED SPECIALE AANDACHT AAN HET ELEKTRISCHE CIRCUIT, DE ELEKTRISCHE ONDERDELEN, KABELS EN CONTACTEN.
- Geschikt voor kinderen van 3 tot 5 jaar!
- Dit speelgoed moet met extra voorzichtigheid worden gebruikt! Vaardigheden zijn vereist om botsingen, vallen of verwondingen van het kind of derden te voorkomen!
- ZORG ERVOOR DAT HET KIND GEÏNSTRUEERD IS OM DE AUTO TE BEDIENEN, TE STARTEN EN TE STOPPEN EN DE VEILIGHEIDSREGELS KENT!
- Niet door twee kinderen tegelijk gebruiken!
- Montage dient uitsluitend door een volwassene te worden uitgevoerd!
- Het kind moet schoenen dragen tijdens het gebruik van het speelgoed! Het dragen van een helm wordt aanbevolen.
- Laat kinderen de wielen niet aanraken of in de buurt zijn wanneer het voertuig in beweging is!
- Alleen overdag gebruiken en op goed verlichte plaatsen!
- Laat het kind niet staan tijdens het rijden – er is gevaar voor letsel!
- Als een sticker of deel ervan loskomt, plak deze opnieuw of verwijder deze om inslikken door jonge kinderen te voorkomen!
- Gebruik het product niet als er onderdelen ontbreken of beschadigd zijn!
- Gebruik geen vervangende onderdelen of andere componenten die niet door de fabrikant zijn geleverd! De fabrikant is niet verantwoordelijk voor de veiligheid bij gebruik van niet-originele onderdelen!
- Wijzig de constructie niet! Neem bij twijfel contact op met de verkoper of een erkende service!
- Wijzig het elektrische systeem niet en voeg geen andere elektrische onderdelen toe! Neem bij problemen contact op met de verkoper of een erkende service!
- Gebruik voor het opladen van de batterij alleen de bijgeleverde oplader. Gebruik van een andere oplader kan oververhitting, schade aan de batterij of brandgevaar veroorzaken!
- Gebruik het product alleen voor het beoogde doel!
- Laat kinderen jonger dan 3 jaar niet in de buurt voordat het product volledig is gemonteerd – er is gevaar voor kleine onderdelen!

- Voeg geen extra koorden of linten toe aan het product – verstikkingsgevaar!
- Alleen gebruiken op vlakke, veilige oppervlakken, ver weg van het verkeer!
- Niet gebruiken in de buurt van trappen, roltrappen, drempels, richels, zwembaden, warmtebronnen, enz.!
- Houd de plastic verpakking uit de buurt van kinderen om verstikkingsgevaar te voorkomen!

BELANGRIJK! WAARSCHUWINGEN EN INSTRUCTIES VOOR HET GEBRUIK VAN BATTERIJEN

- Beveilig het batterijcompartiment altijd met het klepje na het plaatsen van de batterij.
- Laat kinderen niet bij de batterijen komen of ermee spelen!
- Gebruik alleen batterijen van het aangegeven type en voltage.
- Gebruik geen verschillende types of voltages of meng geen nieuwe en gebruikte batterijen.
- Maak geen kortsluiting op de contacten.
- Plaats de batterijen met de juiste polariteit (+ en -).
- Verwijder beschadigde of lege batterijen.
- Laad geen niet-oplaadbare batterijen op.
- Oplaadbare batterijen mogen alleen door volwassenen worden opgeladen.
- Verwijder oplaadbare batterijen uit het product vóór het opladen.
- Verwijder batterijen als het product niet wordt gebruikt.
- Gooi batterijen niet in het vuur. Batterijen mogen niet worden gedemonteerd.
- Gebruik alleen de meegeleverde adapter om op te laden.
- **LET OP!** Afval van lege en onbruikbare batterijen moet apart worden ingezameld. Het is verboden om ze in het huishoudelijk afval te gooien. Gooi batterijen alleen weg op aangewezen inzamelpunten.

PRODUCTKENMERKEN

- Aanbevolen leeftijd: 3–5 jaar
- Maximale belasting: tot 30 kg
- Oplaadbare batterij (Li-ion), 1 stuk: 10.8V/3.1Ah
- Snelheid van het voertuig: 3–5 km/h
- Oplader: Ingang: 100–240V, 50/60 Hz; Uitgang: 12V DC 1A
- Motor: 2 x 30W
- Frequentie afstandsbediening: 2.4 GHz
- Oplaadtijd van de batterij:
  - Eerste keer opladen (voor eerste gebruik): 9–10 uur, maar niet meer dan 15 uur
  - Volgende oplaadbeurten: 9–10 uur, maar niet meer dan 15 uur
- Zekering: 5 A
- Batterijen voor afstandsbediening (niet inbegrepen): 2 × 1,5 V AAA (LR03)
- Batterijen voor stuur (niet inbegrepen): 2 × 1,5 V AA (LR6)
- Afmetingen voertuig (L × B × H), cm: 115 × 67 × 50
- Bedrijfstemperatuur omgeving: 0–40 °C

HOOFDONDERDELEN

1. Carrosserie (1 st.)
2. Stuur (1 st.)
3. Rugleuning (1 st.)
4. Achtervleugel (1 st.)
5. Voorwiel (2 st.)
6. Achterwiel (2 st.)
7. Decoratieve dop (4 st.)
8. Steeksleutel (2 st.)
9. Oplader (1 st.)
10. Afstandsbediening (1 st.)

Controleer of alle onderdelen aanwezig zijn.

1. ONTAGE-INSTRUCTIES

WAARSCHUWING! Zorg ervoor dat de AAN/UIT-schakelaar in de UIT-stand staat voordat u begint met het monteren van de auto.

WAARSCHUWING! Volg de instructies en de volgorde van montage exact zoals weergegeven in de tekst en illustraties van deze handleiding.

WAARSCHUWING! Het vastklikken van sommige onderdelen gaat gepaard met een hoorbare klik.

WAARSCHUWING! Controleer na elke stap of alle verbindingen goed vastzitten!

Benodigde gereedschappen: kruiskopschroevendraaier (niet inbegrepen) en de meegeleverde steeksleutels.

1. Verwijder de beschermende busjes.

BELANGRIJK! Zorg dat de moeren op de assen blijven.

2. Draai met de steeksleutels (8) uit de set de moeren van de vooras los.
3. Plaats de twee voorwielen (5) en draai de moeren aan beide zijden vast met de meegeleverde sleutels, plaats daarna de decoratieve doppen (7) op de wielen.
4. Knip de kabelbinders door en draai vervolgens met de steeksleutels (8) uit de set de moeren van de achteras los.
5. Plaats de twee achterwielen (6) en draai de moeren aan beide zijden vast met de meegeleverde sleutels (8), plaats daarna de decoratieve doppen (7) op de wielen.
6. Til de zitting op en schuif de rugleuning (3) in de carrosserie.
7. Bevestig de rugleuning met twee schroeven met een schroevendraaier.
8. Plaats de achtervleugel (4) in de daarvoor bestemde opening in de carrosserie en duw lichtjes om te vergrendelen.
9. Druk op de knop op de stuurkolom en steek het stuur (2) in de opening van de carrosserie; je hoort een klik als het vastklikt.
10. Trek de sleutel (a) onder de zitting naar buiten om de batterij aan te sluiten.

2. BATTERIJEN VOOR HET STUUR

Om de functies van het stuur te gebruiken, plaatst u de batterijen:

a) Draai de schroef los met een schroevendraaier en verwijder het batterijvakdeksel.

b) Plaats 2 AA/1,5V (LR6) batterijen in het batterijvak, let op de aangegeven polariteit.

c) Plaats het batterijvakdeksel terug en draai de schroef vast.

FUNCTIES EN GEBRUIK VAN DE AUTO

3. BESTURING EN BEDIENINGSPANEEL VAN DE AUTO

Kies voordat u de auto gebruikt de bedieningsmodus door de schakelaar met een schroevendraaier te draaien (zie fig. 3):

I – Afstandsbedieningmodus

II – Pedalenmodus

1. **AAN/UIT-SCHAKELAAR (ON/OFF):** Druk op de knop om de auto in te schakelen of uit te schakelen.
2. **SCHAKELAAR LAGE/HOGE SNELHEID:**
   - Zet de schakelaar in de „LOW SPEED“-positie om de auto met een lage snelheid te laten rijden.
   - Zet de schakelaar in de „HIGH SPEED“-positie om de auto met een hoge snelheid te laten rijden.
3. **VOORUIT/ACHTERUIT-SCHAKELAAR:** Regelt de beweging van de auto naar voren of naar achteren:
   - Zet de schakelaar op „FORWARD“ (Vooruit), druk op het pedaal en de auto zal vooruit rijden.
   - Zet de schakelaar op „BACK“ (Achteruit), druk op het pedaal en de auto zal achteruit rijden.

WAARSCHUWING! Stop de auto altijd voordat u de snelheid of rijrichting wijzigt, om schade aan de versnellingsbak en motoren te voorkomen!

4. **SCHAKELAAR AFSTANDSBEDIENING (I) OF PEDALENBEDIENING (II):** Draai de schakelaar met een schroevendraaier naar positie I voor bediening met de afstandsbediening of naar positie II voor bediening met het pedaal.
5. **VOETPEDAAL:** Druk op het pedaal om de auto te laten bewegen. Laat het pedaal los en de auto zal geleidelijk stoppen.
6. **MULTIFUNCTIONEEL PANEEL:**

   ① Batterijlaadstatus-indicator.

   ② Afspelen/Pauze-knop voor melodieën.

③ USB-poort.

④ Knop Vorige Melodie.

⑤ Knop Volume Verlagen.

⑥ Bluetooth-knop om te koppelen met uw telefoon.

⑦ Knop Volume Verhogen.

⑧ Knop Volgende Melodie of Verhaal.

Knoppen op het stuur: Door op de knoppen te drukken, klinkt de claxon.

Veiligheidsgordel: Verbind de twee uiteinden van de riem om deze vast te maken (Buckle up). Druk met twee vingers op de centrale gesp om deze los te maken (Open).

4. AFSTANDSBEDIENING AFSTANDSBEDIENING VAN DE AUTO

Het apparaat voor afstandsbediening is vervaardigd in overeenstemming met de eisen van Richtlijn 2014/53/EU van het Europees Parlement en de Raad inzake radioapparatuur. De conformiteit is gecertificeerd door testrapporten, zoals vermeld in de conformiteitsverklaring van het product, beschikbaar op **www.chipolino.com**.

WAARSCHUWING! ALLEEN TE GEBRUIKEN DOOR EEN VOLWASSENE! DE AFSTANDSBEDIENING VAN DE AUTO MAG

UITSLUITEND DOOR EEN VOLWASSENE WORDEN BEDIEND!

BATTERIJEN PLAATSEN

Draai de schroef (2) los en verwijder het batterijvakdeksel (1) (aan de achterkant van de afstandsbediening). Plaats 2 AAA/1,5V (LR03)-batterijen, waarbij u de juiste polariteit volgt. Bevestig het batterijvak met het deksel (1).

FUNCTIES

1. KOPPELEN

a) Voor het eerste gebruik moet u de afstandsbediening koppelen aan de auto.

b) Druk op de koppelknop (10) en houd deze 3 seconden ingedrukt. De LED-indicator (6) begint te knipperen.

c) Zet de auto aan. De LED-indicator (6) blijft continu branden, wat aangeeft dat de koppeling is gelukt.

Als het koppelen mislukt (de LED-indicator blijft knipperen), vervang de batterijen en herhaal bovenstaande stappen.

d) Als de afstandsbediening 10 seconden niet wordt gebruikt, schakelt deze over naar energiebesparingsmodus. Druk op een knop om deze weer te activeren.

2. KNOPPEN

P (7) - Stopknop: Druk op de stopknop om de auto te stoppen. Alle LED-indicatoren knipperen. Druk nogmaals om de auto weer in beweging te zetten.

S (4) - Snelheidsknop: Druk op de knop om de snelheid te wijzigen (laag, gemiddeld of hoog). De snelheden veranderen in de volgende volgorde: Lage snelheid (1 LED-indicator), Gemiddelde snelheid (2 LED-indicatoren), Hoge snelheid (3 LED-indicatoren). Opmerking: De snelheid kan alleen worden gewijzigd bij VOORUIT rijden.

Bij achteruit rijden werkt de auto alleen op lage snelheid.

▲ (3) VOORUIT-knop.

▼ (5) ACHTERUIT-knop.

Bij het indrukken van een knop begint de auto langzaam te rijden en verhoogt geleidelijk de snelheid tot het ingestelde niveau.

◀ (9) LINKS-knop.

▶ (8) RECHTS-knop.

WAARSCHUWINGEN VOOR HET GEBRUIK VAN OPLAADBARE BATTERIJEN

OM BRAND, ELEKTRISCHE SCHOKKEN, EXPLOSIES OF PERMANENTE SCHADE AAN HET PRODUCT TE VOORKOMEN, DIENT U DE VOLGENDE VEILIGHEIDS-VOORSCHRIFTEN IN ACHT TE NEMEN:

- ❖ HET OPLADEN MAG ALLEEN DOOR EEN VOLWASSENE GEBEUREN!
- ❖ Gebruik alleen de oplaadbare batterij en oplader die bij de set zijn inbegrepen. Gebruik geen andere batterijen of opladers met verschillende technische specificaties. Gebruik de batterij en oplader niet met andere producten.
- ❖ Wijzig nooit de elektrische circuits of verbindingen.

- ❖ Voorkom direct contact tussen de polen van de batterij (kortsluiting).
- ❖ De batterij en de onderdelen ervan mogen niet in contact komen met vloeistoffen.
- ❖ Laad niet op in de buurt van warmtebronnen of brandbare materialen. Laad **ALLEEN** op in goed geventileerde en droge ruimtes.
- ❖ til of verplaats de batterij **NOOIT** aan de kabels of oplader – dit kan schade of brand veroorzaken.
- ❖ Open de oplader niet – interne bedrading kan elektrische schokken veroorzaken.
- ❖ **LAAT** nooit een kind de batterij vasthouden of opladen.
- ❖ Controleer vóór het opladen of de batterij, oplader, kabels en verbindingen niet beschadigd zijn. Laad niet op bij schade aan een onderdeel.
- ❖ **LAAT** kinderen nooit spelen met de oplader of batterij – het zijn geen speelgoed.

5. HET OPLADEN VAN DE OPLAADBARE BATTERIJ

LET OP! HET OPLADEN EN HET HEROPLADEN VAN DE BATTERIJ MAG ALLEEN WORDEN UITGEVOERD DOOR EEN VOLWASSENE! Laad de batterij op zodra de auto langzamer begint te rijden. Het is niet nodig om de batterij uit de auto te verwijderen om deze op te laden.

LET OP! Het opladen mag alleen worden uitgevoerd door een volwassene. De oplader en de batterij moeten buiten het bereik van kinderen worden gehouden. Kinderen mogen de batterij of oplader niet aanraken!

- Laad de batterij vóór het eerste gebruik 9-10 uur op, maar niet langer dan 15 uur.
- Na elk gebruik van de auto, of minstens één keer per maand, moet de batterij 9-10 uur worden opgeladen, maar niet langer dan 15 uur.
- Tijdens het opladen kan de oplader warm worden. Dit is volkomen normaal en geen reden tot bezorgdheid.
- Gebruik uitsluitend de door de fabrikant meegeleverde oplader om de batterij op te laden.
- Als u rook, een geur, geluiden, enz. opmerkt, stop dan onmiddellijk met opladen en neem contact op met de verkoper of een erkend servicecentrum.

De oplaadpoort van de auto bevindt zich onder de stoel.

5-1 - Sluit de oplader aan op de oplaadpoort van de auto (1).

5-2 - Steek de stekker van de oplader (2) in het stopcontact.

ZEKERING

De auto is uitgerust met een thermische zekering van 5A, die zich onder de stoel bevindt. Als de motor, het elektrische systeem of de accu overbelast raakt, schakelt de zekering automatischuit, waardoor de stroomtoevoer naar de auto ongeveer 15-20 seconden wordt onderbroken voordat deze weer inschakelt. Als de zekering vaak uitschakelt tijdens normaal gebruik van de auto (zonder overbelasting), heeft de auto mogelijk reparatie nodig. Neem contact op met de dealer of een erkende service. Om te voorkomen dat de zekering uitschakelt, volgt u deze aanwijzingen:

- ❖ OVERBELAST de auto NIET. Maximale belasting: tot 30 kg.
- ❖ HANG GEEN objecten om te slepen aan de achterkant van de auto.
- ❖ RIJ NIET met de auto op steile oppervlakken.
- ❖ RIJ NIET op terrein waar de wielen kunnen slippen, omdat dit kan leiden tot oververhitting van de motor.
- ❖ RIJ NIET met de auto als de buitentemperatuur erg hoog is, omdat dit de onderdelen kan oververhitten.
- ❖ WIJZIG het elektrische systeem NIET, omdat dit een kortsluiting kan veroorzaken en de zekering kan doen uitschakelen.

PROBLEMEN OPLOSSEN

Als u hulp nodig hebt, neem dan contact op met de verkoper of een erkende servicecentrum!

PROBLEEM	OPLOSSING
De auto rijdt niet	1. Controleer of de aan/uit-schakelaar, alle stekkers onder de zitting en de accupolen goed zijn aangesloten.
	2. Controleer de zekering (5A). Als de auto is overbelast of geblokkeerd, kan de zekering automatisch zijn onderbroken om de motor en besturingsprint te beschermen.
	3. Als de auto lange tijd niet is gebruikt, moet de batterij mogelijk worden opgeladen.
	4. Als de afstandsbediening de auto niet kan starten, controleer dan of de koppelingsfunctie correct werkt.
	5. Controleer of de batterijen van de afstandsbediening leeg zijn en vervang ze indien nodig.
Geluiden of muziek zijn zacht of afwezig	Controleer of de batterij voldoende is opgeladen. Laad de batterij zo nodig volledig op.

ONDERHOUDS- EN VERZORGINGSINSTRUCTIES

- Controleer regelmatig de kunststof onderdelen van de auto op scheuren of beschadigingen.
- Smeer alle draaiende/bewegende onderdelen regelmatig.
- Reinig het speelgoed met een zachte katoenen doek of spons, licht bevochtigd met water of een mild reinigingsmiddel.
- Gebruik geen agressieve schoonmaakmiddelen die schuurmiddelen, ammoniak, bleekmiddel of alcohol bevatten.
- Bewaar het product op een schone, droge plaats, uit de buurt van vocht en op veilige afstand van warmtebronnen!
- Stel het niet bloot aan directe omgevingsomstandigheden zoals zonlicht, regen, vochtigheid of plotselinge temperatuursveranderingen.
- Gebruik het product niet op modderige, zanderige of grindachtige oppervlakken, omdat deze de bewegende onderdelen kunnen beschadigen.

„Formula E” en **„Formula E-logo”** zijn geregistreerde handelsmerken van Formula E. Alle rechten voorbehouden.

CZ

NÁVOD K POUŽITÍ

DŮLEŽITÉ! USCHOVEJTE PRO BUDOUCÍ POUŽITÍ: ČTĚTE POZORNĚ!

ABYSTE ZAJISTILI BEZPEČNÉ POUŽÍVÁNÍ TOHOTO PRODUKTU, DODRŽUJTE VŠECHNA VAROVÁNÍ, POKYNY A DOPORUČENÍ UVEDENÁ V TOMTO NÁVODU K POUŽITÍ!

POZOR! UPOZORNĚNÍ!

- POUŽÍVAT POUZE POD PŘÍMÝM DOHLEDEM DOSPĚLÉ OSOBY! NIKDY NENECHÁVEJTE DÍTĚ BEZ DOZORU!
- HRAČKA NENÍ VHODNÁ PRO DĚTI MLADŠÍ 3 LET!
- TATO HRAČKA NEMÁ BRZDU!
- NEPŘETĚŽUJTE HRAČKU! KONSTRUKCE HRAČKY ZAJIŠŤUJE BEZPEČNOST PRO DĚTI DO MAXIMÁLNÍ HMOTNOSTI 30 KG!
- TENTO PRODUKT NENÍ DOPRAVNÍ PROSTŘEDEK!
- NEPOUŽÍVEJTE NA VOZOVKÁCH URČENÝCH PRO MOTOROVÁ VOZIDLA!
- UCHOVÁVEJTE MIMO DOSAH OHNĚ!
- PŘED POUŽITÍM ZKONTROLUJTE FUNKČNOST VŠECH ČÁSTÍ HRAČKY A STABILITU MONTÁŽE. ZVLÁŠTNÍ POZORNOST VĚNUJTE ELEKTRICKÉMU OBVODU, ELEKTRICKÝM SOUČÁSTKÁM, KABELŮM A SPOJŮM.
- Určeno pro děti ve věku od 3 do 5 let!
- Tato hračka musí být používána s mimořádnou opatrností! K předejití kolizím, pádům nebo zraněním dítěte či jiných osob jsou nutné určité dovednosti!
- UJISTĚTE SE, ŽE DÍTĚ JE SCHOPNO HRAČKU OVLÁDAT, SPUSTIT A ZASTAVIT A ZNÁ PRAVIDLA BEZPEČNÉHO POUŽÍVÁNÍ!
- Nesmí být používána dvěma dětmi současně!
- Montáž produktu musí provádět pouze dospělá osoba!
- Dítě musí během používání hračky nosit obuv! Doporučuje se také použití přilby.
- Nedovolte dětem dotýkat se kol nebo být v jejich blízkosti během pohybu!
- Používejte pouze přes den a na dobře osvětlených místech!
- Nedovolte dítěti stát během jízdy – hrozí nebezpečí zranění!
- Pokud se nálepka nebo její část odlepí, znovu ji přilepte nebo odstraňte, aby ji malé dítě nepolklo!
- Nepoužívejte produkt, pokud zjistíte chybějící nebo poškozené části!
- Nepoužívejte náhradní díly ani komponenty, které nebyly dodány výrobcem! Výrobce nenese odpovědnost za bezpečnost v případě použití neoriginálních nebo neschválených dílů!
- Neprovádějte úpravy konstrukce! V případě potřeby kontaktujte prodejce nebo autorizovaný servis!
- Neprovádějte změny na elektrickém systému a nepřidávejte jiné elektrické součástky! V případě potřeby kontaktujte prodejce nebo autorizovaný servis!
- K nabíjení baterie používejte pouze nabíječku dodanou s hračkou. Použití jiného typu nabíječky může způsobit přehřátí, poškození baterie nebo dokonce požár!
- Používejte produkt pouze k určenému účelu!
- Nedovolte přítomnost dětí mladších 3 let před úplným sestavením produktu – hrozí riziko požití malých částí!
- Na produkt nepřidávejte další šňůry ani pásky – hrozí nebezpečí udušení!

- Používejte pouze na rovných, bezpečných a od provozu vzdálených plochách!
- Nepoužívejte v blízkosti schodů, eskalátorů, prahů, vyvýšenin, bazénů, tepelných zdrojů apod.!
- Plastový obal uchovávejte mimo dosah dětí, abyste předešli riziku udušení!

DŮLEŽITÉ! VAROVÁNÍ A POKYNY K POUŽÍVÁNÍ BATERIÍ

- Vždy zajistěte bateriový prostor víčkem po vložení baterie.
- Nepovolujte dětem přístup k bateriím ani si s nimi hrát!
- Používejte pouze baterie určeného typu a napětí.
- Nepoužívejte baterie různých typů nebo napětí ani nové s použitými.
- Nezkratujte kontakty.
- Vkládejte baterie se správnou polaritou (+ a -).
- Odstraňte poškozené nebo vybité baterie.
- Nenabíjejte baterie, které nejsou určeny k dobíjení.
- Dobíjecí baterie smí nabíjet pouze dospělý.
- Dobíjecí baterie musí být před nabíjením vyjmuty z výrobku.
- Vyjměte baterie, pokud výrobek nebudete používat.
- Nevhazujte baterie do ohně. Baterie se nesmí rozebírat.
- K nabíjení používejte pouze napájecí adaptér dodaný s touto hračkou.
- **UPOZORNĚNÍ!** Odpad z vybitých a nepoužitelných baterií musí být sbírán odděleně. Je zakázáno je vyhazovat do směsného komunálního odpadu. Baterie vyhazujte pouze na určených místech.

SPECIFIKACE PRODUKTU

- Doporučený věk: 3–5 let
- Maximální zatížení: do 30 kg
- Dobíjecí baterie (Li-ion), 1 ks: 10.8V/3.1Ah
- Rychlost vozidla: 3–5 km/h
- Nabíječka: Vstup: 100–240V, 50/60 Hz; Výstup: 12V DC 1A
- Motor: 2 x 30W
- Frekvence dálkového ovládání: 2,4 GHz
- Doba nabíjení baterie:
  - První nabití (před prvním použitím): 9–10 h, maximálně 15 h
  - Následující nabíjení: 9–10 h, maximálně 15 h
- Pojistka: 5 A
- Baterie pro dálkový ovladač (není součástí): 2 × 1,5 V AAA (LR03)
- Baterie pro volant (není součástí): 2 × 1,5 V AA (LR6)
- Rozměry vozidla (D × Š × V), cm: 115 × 67 × 50
- Provozní teplota okolí: 0–40 °C

HLAVNÍ ČÁSTI

1. Karoserie (1 ks)
2. Volant (1 ks)
3. Opěradlo (1 ks)
4. Zadní křídlo (1 ks)
5. Přední kolo (2 ks)
6. Zadní kolo (2 ks)
7. Dekorativní krytka (4 ks)
8. Klíč (2 ks)
9. Nabíječka (1 ks)
10. Dálkový ovladač (1 ks)

Prosím, zkontrolujte, že jsou všechny díly přítomny.

1. NÁVOD K MONTÁŽI

UPOZORNĚNÍ! Před zahájením montáže vozidla se ujistěte, že je vypínač napájení v poloze VYPNUTO.

UPOZORNĚNÍ! Dodržujte pokyny a pořadí montáže přesně tak, jak je uvedeno v textu a na obrázcích této příručky.

UPOZORNĚNÍ! Upevnění některých dílů je doprovázeno slyšitelným cvaknutím.

UPOZORNĚNÍ! Po dokončení každého kroku zkontrolujte, zda jsou všechny spoje bezpečně upevněny!

Potřebné nástroje: křížový šroubovák (není součástí balení) a přiložené montážní klíče.

1. Odstraňte ochranné pouzdra.

DŮLEŽITÉ! Ujistěte se, že matice zůstávají na osách.

2. Pomocí klíčů (8) z kompletu povolte matice přední osy.
3. Namontujte obě přední kola (5) a utáhněte matice na obou stranách dodanými klíči, poté nasaďte dekorativní krytky (7).
4. Odstřihněte sťahovací pásky a prostřednictvím klíčů (8) z kompletu povolte matice zadní osy.
5. Namontujte obě zadní kola (6) a utáhněte matice na obou stranách dodanými klíči (8), poté nasaďte dekorativní krytky (7).
6. Zvedněte sedadlo a vložte opěradlo (3) do karoserie.
7. Připevněte opěradlo dvěma šrouby pomocí šroubováku.
8. Umístěte zadní křídlo (4) do určeného otvoru v karoserii a lehce zatlačte, až zaskočí.
9. Stiskněte tlačítko na sloupku řízení a vložte volant (2) do otvoru; uslyšíte cvaknutí, jakmile se zajistí.
10. Vytáhněte klíč (a) pod sedadlem pro připojení baterie.

2. BATERIE PRO VOLANT

Chcete-li používat funkce volantu, vložte baterie:

a) Pomocí šroubováku vyšroubujte šroub a odstraňte kryt bateriového prostoru.

b) Vložte 2 baterie AA/1,5V (LR6) do prostoru pro baterie, přičemž dodržujte vyznačenou polaritu.

c) Vraťte kryt na místo a upevněte ho šroubem.

FUNKCE A POUŽITÍ AUTA

3. OVLÁDÁNÍ A PŘÍSTROJOVÁ DESKA AUTÍČKA

Před použitím autíčka zvolte režim ovládání otočením přepínače pomocí šroubováku (viz obr. 3):

I – Režim dálkového ovládání

II – Režim ovládání pedálem

1. **SPÍNAČ NAPÁJENÍ (ON/OFF):** Stiskněte tlačítko pro zapnutí nebo vypnutí auta.
2. **PŘEPÍNAČ NÍZKÉ/VYSOKÉ RYCHLOSTI:**
   - Nastavte přepínač do polohy „LOW SPEED“ pro pomalý pohyb auta.
   - Nastavte přepínač do polohy „HIGH SPEED“ pro rychlý pohyb auta.
3. **PŘEPÍNAČ VPŘED/VZAD:** Řídí pohyb auta vpřed nebo vzad:
   - Nastavte přepínač do polohy „FORWARD“ (Vpřed), stiskněte pedál a auto pojede dopředu.
   - Nastavte přepínač do polohy „BACK“ (Vzad), stiskněte pedál a auto pojede dozadu.

UPOZORNĚNÍ! Vždy zastavte auto před změnou rychlosti nebo směru, abyste předešli poškození převodovky a motorů!

4. **PŘEPÍNAČ DÁLKOVÉHO OVLÁDÁNÍ (I) NEBO OVLÁDÁNÍ PEDÁLEM (II):** Otočte přepínač pomocí šroubováku do polohy I pro dálkové ovládání nebo do polohy II pro ovládání pedálem.
5. **NOŽNÍ PEDÁL:** Stiskněte pedál, aby se auto rozjelo. Uvolněte pedál, aby auto postupně zastavilo.
6. **MULTIFUNKČNÍ PANEL:**

① Indikátor nabití baterie.

② Tlačítko Přehrát/Pauza pro melodie.

③ USB port.

④ Tlačítko předchozí melodie.

⑤ Tlačítko pro snížení hlasitosti.

⑥ Tlačítko Bluetooth pro připojení k vašemu telefonu.

⑦ Tlačítko pro zvýšení hlasitosti.

⑧ Tlačítko další melodie nebo příběhu.

Tlačítka na volantu: Po stisknutí tlačítek se ozve zvuk klaksonu.

Bezpečnostní pás: Spojte oba konce pásu, abyste jej zapnuli (Buckle up). Stiskněte centrální přezku dvěma prsty, abyste pás rozepnuli (Open).

4. ZAŘÍZENÍ PRO DÁLKOVÉ OVLÁDÁNÍ. DÁLKOVÉ OVLÁDÁNÍ AUTA

Dálkové ovládání je vyrobeno v souladu s požadavky směrnice 2014/53/EU Evropského parlamentu a Rady o rádiových zařízeních. Shoda je doložena zkušebními protokoly uvedenými v prohlášení o shodě produktu, které si můžete prohlédnout na adrese **www.chipolino.com**.

UPOZORNĚNÍ! POUŽÍVEJTE POUZE DOSPĚLÝMI! DÁLKOVÉ OVLÁDÁNÍ AUTA MUSÍ BÝT PROVÁDĚNO VÝHRADNĚ DOSPĚLOU OSOBOU!

VLOŽENÍ BATERIÍ

Odšroubujte šroub (2) a sejměte kryt (1) přihrádky na baterie (nachází se na zadní straně zařízení pro dálkové ovládání). Vložte 2 baterie typu AAA/1,5V (LR03) a dodržte správnou polaritu. Zajistěte přihrádku na baterie krytem (1).

FUNKCE

1. SPÁROVÁNÍ

a) Před prvním použitím musíte spárovat dálkové ovládání s autem.

b) Stiskněte a podržte tlačítko spárování (10) po dobu 3 sekund. LED indikátor (6) začne blikat.

c) Zapněte napájení auta. LED indikátor (6) se rozsvítí trvale, což znamená, že spárování bylo úspěšné. Pokud spárování selže (LED indikátor stále bliká), vyměňte baterie a opakujte výše uvedené kroky.

d) Pokud dálkové ovládání není používáno déle než 10 sekund, přejde do režimu úspory energie. Stiskněte libovolné tlačítko pro jeho opětovné aktivování.

2. TLAČÍTKA

P (7) - Tlačítko STOP: Stiskněte toto tlačítko pro zastavení auta. Všechny LED indikátory začnou blikat. Stiskněte znovu pro obnovení pohybu.

S (4) - Tlačítko rychlosti: Stiskněte tlačítko pro změnu rychlosti (nízká, střední, vysoká). Rychlosti se mění v tomto pořadí: Nízká rychlost (1 LED indikátor), Střední rychlost (2 LED indikátory), Vysoká rychlost (3 LED indikátory).

Poznámka: Rychlost lze měnit pouze při pohybu DOPŘEDU.

Při couvání auto funguje pouze na nízkou rychlost.

▲ (3) Tlačítko DOPŘEDU.

▼ (5) Tlačítko DOZADU.

Po stisknutí tlačítka se auto začne pohybovat pomalu a postupně zvyšuje rychlost na nastavenou úroveň.

◀ (9) Tlačítko DOLEVA.

▶ (8) Tlačítko DOPRAVA.

VAROVÁNÍ PŘI POUŽÍVÁNÍ DOBÍJECÍCH BATERIÍ

ABYSTE PŘEDEŠLI POŽÁRU, ÚRAZU ELEKTRICKÝM PROUDEM, EXPLOZI NEBO TRVALÉMU POŠKOZENÍ PRODUKTU, DODRŽUJTE NÁSLEDUJÍCÍ BEZPEČNOSTNÍ POKYNY:

- NABÍJENÍ MUSÍ PROVÁDĚT POUZE DOSPĚLÁ OSOBA!
- Používejte pouze dobíjecí baterii a nabíječku, které jsou součástí balení. Nepoužívejte jiné typy baterií nebo nabíječek s odlišnými technickými parametry. Nepoužívejte baterii a nabíječku s jinými výrobky.
- Nikdy neupravujte elektrické obvody nebo spojení.
- Zabraňte přímému kontaktu mezi svorkami baterie (zkrat).
- Baterie a její součásti nesmí přijít do styku s žádnou kapalinou.
- Nenabíjejte v blízkosti zdrojů tepla nebo hořlavých materiálů. Nabíjejte POUZE v dobře větraných a suchých prostorách.
- **NIKDY** nezvedávejte ani nepřenášejte baterii za kabely nebo nabíječku – může dojít k poškození nebo požáru.
- Neotevírejte nabíječku – vnitřní kabely mohou způsobit úraz elektrickým proudem.
- **NIKDY** nedovolte, aby dítě manipulovalo nebo nabíjelo baterii.
- Před nabíjením zkontrolujte, zda baterie, nabíječka, kabely a spojení nejsou poškozené. Nenabíjejte, pokud je některá část poškozená.
- **NEDOVOLTE** dětem hrát si s nabíječkou nebo baterií – nejsou to hračky.

5. NABÍJENÍ DOBÍJECÍ BATERIE

UPOZORNĚNÍ! NABÍJENÍ DOBÍJECÍ BATERIE SMÍ PROVÁDĚT POUZE DOSPĚLÁ OSOBA!

Dobijte baterii, když se auto začne pohybovat pomaleji. K nabíjení není nutné baterii z auta vyjímat.

UPOZORNĚNÍ! Dobíjení smí provádět pouze dospělá osoba. Nabíječka i baterie musí být uloženy mimo dosah dětí. Děti se nesmí dotýkat baterie ani nabíječky!

- Před prvním použitím nabíjejte baterii po dobu 9-10 hodin, ale ne déle než 15 hodin.
- Po každém použití auta, nebo alespoň jednou měsíčně, nabíjejte baterii 9-10 hodin, ale ne déle než 15 hodin.
- Během nabíjení se nabíječka může zahřát, což je zcela normální a není důvodem k obavám.
- K nabíjení baterie používejte pouze nabíječku dodanou výrobcem.
- Pokud zpozorujete kouř, zápach, hluk apod., okamžitě přerušte nabíjení a kontaktujte prodejce nebo autorizovaný servis.

Nabíjecí konektor auta se nachází pod sedadlem.

5-1 - Připojte nabíječku do nabíjecího konektoru auta (1).

5-2 - Zapojte zástrčku nabíječky (2) do elektrické sítě.

POJISTKA

Auto je vybaveno tepelnou pojistkou 5A, která se nachází pod sedadlem. Pokud je motor, elektrický systém nebo baterie přetížená, pojistka se automaticky vypne, čímž odpojí napájení auta na přibližně 15-20 sekund, než se znovu zapne. Pokud se pojistka často vypíná při běžném používání auta (bez přetížení), může být nutná oprava. Kontaktujte prodejce nebo autorizovaný servis.

Pro zabránění vypnutí pojistky dodržujte následující pokyny:

- ❖ NEPŘETĚŽUJTE auto. Maximální zatížení: do 30 kg.
- ❖ NEZAVĚŠUJTE předměty k tažení na zadní část auta.
- ❖ NEJEZDĚTE s autem na strmých površích.
- ❖ NEJEZDĚTE na terénu, kde by mohly kola prokluzovat, protože to může způsobit přehřátí motoru.
- ❖ NEPOUŽÍVEJTE auto, pokud je venkovní teplota velmi vysoká, protože to může způsobit přehřátí komponentů.
- ❖ NEMĚŇTE elektrický systém, protože by to mohlo způsobit zkrat a vypnutí pojistky.

ŘEŠENÍ PROBLÉMŮ

Pokud potřebujete pomoc, obraťte se na svého prodejce nebo autorizované servisní středisko!

PROBLÉM	ŘEŠENÍ
Auto se nepohybuje	1. Zkontrolujte, zda je vypínač zapnutý, všechny konektory pod sedadlem a póly baterie správně připojeny.
	2. Zkontrolujte pojistku (5 A). Pokud bylo auto přetíženo nebo zablokováno, pojistka mohla automaticky přerušit obvod k ochraně motoru a řídicí jednotky.
	3. Pokud nebylo auto delší dobu používáno, může být baterie vybitá a je třeba ji nabít.
	4. Pokud nelze auto spustit pomocí dálkového ovladače, zkontrolujte, zda funkce párování funguje správně.
	5. Zkontrolujte, zda nejsou vybité baterie v dálkovém ovladači, a vyměňte je za nové, pokud je to nutné.
Zvuk nebo hudba je slabá nebo se nepřehrává	Zkontrolujte, zda je baterie dostatečně nabitá. Pokud není, baterii zcela dobijte.

POKYNY PRO ÚDRŽBU A PÉČI

- Pravidelně kontrolujte plastové části auta, zda nejsou prasklé nebo poškozené.
- Pravidelně promazávejte všechny pohyblivé/otáčivé části.
- Hračku čistěte měkkým bavlněným hadříkem nebo houbou navlhčenou vodou nebo jemným čisticím prostředkem.
- Nepoužívejte agresivní čisticí prostředky obsahující abraziva, amoniak, bělidlo nebo alkohol.
- Ukládejte výrobek na čisté a suché místo, mimo vlhkost a v bezpečné vzdálenosti od zdrojů tepla!
- Nevystavujte výrobek přímým povětrnostním podmínkám, jako je sluneční záření, déšť, vlhkost nebo náhlé změny teplot.
- Nepoužívejte výrobek na blátivých, písčitých nebo štěrkových površích – tyto mohou poškodit pohyblivé části.

„Formula E“ a **„logo Formula E“** jsou registrované obchodní známky Formula E. Všechna práva vyhrazena.

GE

გამოყენების ინსტრუქცია

მნიშვნელოვანია! შეინახეთ მომავალი მითითებისთვის: წაიკითხეთ ყურადღებით!

ამ პროდუქტის უსაფრთხო გამოყენების უზრუნველსაყოფად მიჰყევით ყველა გაფრთხილებას, ინსტრუქციას და რეკომენდაციას, რომელიც მოცემულია ამ მომხმარებლის სახელმძღვანელოში!

ყურადღება! გაფრთხილებები!

- გამოიყენეთ მხოლოდ ზრდასრულის უშუალო მეთვალყურეობის ქვეშ! არასოდეს დატოვოთ თქვენი შვილი მეთვალყურეობის გარეშე!
- სათამაშო არ არის შესაფერისი 3 წლამდე ასაკის ბავშვებისთვის!
- ამ სათამაშოს არ აქვს მუხრუჭი!
- არ გადატვირთოთ სათამაშო! სათამაშოს დიზაინი უზრუნველყოფს უსაფრთხოებას 30 კგ-მდე წონის ბავშვისთვის!
- ეს პროდუქტი არ არის სატრანსპორტო საშუალება!
- არ გამოიყენოთ სატრანსპორტო საშუალებების გზაზე!
- მოარიდეთ ცეცხლს!
- გამოყენებამდე შეამოწმეთ სათამაშოს ყველა ნაწილი ვარგისიანობისა და სტაბილურობის თვალსაზრისით. განსაკუთრებული ყურადღებით შეამოწმეთ ელექტრო წრედი, ელექტრო ნაწილები, კაბელები და კონტაქტები.
- გამოიყენეთ 3-დან 5 წლამდე ასაკის ბავშვებისთვის!
- ეს სათამაშო სიფრთხილით უნდა იქნას გამოყენებული! მანქანაში ან მესამე პირებთან შეჯახების, დაცემის ან ბავშვის დაზიანებების თავიდან ასაცილებლად საჭიროა უნარ-ჩვევები!
- დარწმუნდით, რომ ბავშვი გაწვრთნილია მანქანის მართვაში, გადაადგილებასა და გაჩერებაში და იცნობს უსაფრთხო გამოყენების წესებს!
- არ გამოიყენოთ ერთდროულად ორმა ბავშვმა!
- პროდუქტი მხოლოდ ზრდასრულმა უნდა აკრიფოს!
- ბავშვმა სათამაშოს გამოყენებისას ფეხსაცმელი უნდა ატაროს! ასევე რეკომენდებულია ჩაფხუტის გამოყენება.
- არ მისცეთ ბავშვებს ბორბლებს შეხების ან მათთან ახლოს ყოფნის უფლება, როდესაც მანქანა მოძრაობს!
- გამოიყენეთ მხოლოდ დღისით და კარგად განათებულ ადგილებში!
- არ მისცეთ ბავშვს უფლება, მანქანის მართვის დროს ფეხზე დადგეს! წინააღმდეგ შემთხვევაში, არსებობს ბავშვის დაზიანების რისკი!
- თუ სტიკერი ან მისი ნაწილები ფხვიერია, უნდა მიაკრათ ან მოხსნათ ისე, რომ პატარა ბავშვებმა არ გადაყლაპონ!
- არ გამოიყენოთ პროდუქტი, თუ აღმოაჩენთ, რომ ნაწილები დაკარგულია ან დაზიანებულია!
- არ გამოიყენოთ სათადარიგო ნაწილები და სხვა კომპონენტები, რომლებიც მწარმოებლის მიერ არ არის მოწოდებული! მწარმოებელი არ იღებს პასუხისმგებლობას უსაფრთხოებაზე იმ შემთხვევაში, თუ გამოყენებული იქნება დამტკიცებული ტიპის ორიგინალი ან მის მიერ რეკომენდებული სათადარიგო ნაწილებისგან განსხვავებული სათადარიგო ნაწილები.
- არ შეიტანოთ ცვლილებები ან მოდიფიკაციები კონსტრუქციაში! საჭიროების შემთხვევაში, დაუკავშირდით დილერს ან ავტორიზებულ სერვის ცენტრს კონსულტაციისა და შეკეთებისთვის.
- არ შეიტანოთ ცვლილებები ელექტრო მონტაჟში ან არ დაამატოთ სხვა ელექტრო ნაწილები! საჭიროების შემთხვევაში, დაუკავშირდით გამყიდველს ან ავტორიზებულ სერვის ცენტრს რჩევისა და შეკეთებისთვის!
- აკუმულატორის დასატენად გამოიყენეთ მხოლოდ ამ სათამაშოსთან ერთად მოწოდებული დამტენი. სხვა ტიპის დამტენის გამოყენებამ შეიძლება გამოიწვიოს გადახურება, აკუმულატორის დაზიანება ან ხანძრის რისკიც კი!
- გამოიყენეთ პროდუქტი მხოლოდ მისი დანიშნულებისამებრ!

- ❖ არ დაუშვათ 3 წლამდე ასაკის ბავშვების იქ ყოფნა, სანამ სრულად არ ააწყობთ პროდუქტს, რათა თავიდან აიცილოთ მცირე და დაშლილ ნაწილებთან წვდომა!
- ❖ არ მიამაგროთ პროდუქტს დამატებითი კაბელები და თასმები, რათა თავიდან აიცილოთ დახრჩობის რისკი!
- ❖ გამოიყენეთ მხოლოდ ბრტყელ, თანაბარ და უსაფრთხო ადგილებში, რომლებიც მდებარეობს გზებიდან უსაფრთხო მანძილზე!
- ❖ არ გამოიყენოთ პროდუქტი კიბეებთან, ესკალატორებთან, ზღურბლებთან, გამოშვერილ ადგილებთან, აუზებთან, სითბოს წყაროებთან და ა.შ. ახლოს!
- ❖ დახრჩობის რისკის თავიდან ასაცილებლად, პლასტმასის შეფუთვა ბავშვებისთვის მიუწვდომელ ადგილას შეინახეთ!

მნიშვნელოვანია! გაფრთხილებები და ინსტრუქციები აკუმულატორების გამოყენების შესახებ

- ❖ აკუმულატორის ჩასმის შემდეგ, ყოველთვის დაამაგრეთ აკუმულატორის განყოფილება თავსახურით.
- ❖ არ მისცეთ ბავშვებს აკუმულატორებთან წვდომის ან მათთან თამაშის უფლება!
- ❖ ჩადეთ მხოლოდ მითითებული ტიპისა და ძაბვის აკუმულატორები.
- ❖ არ გამოიყენოთ სხვადასხვა ტიპისა და ძაბვის აკუმულატორები და არ შეურიოთ ახალი და მეორადი აკუმულატორები.
- ❖ არ მოახდინოთ კონტაქტების მოკლე ჩართვა.
- ❖ აკუმულატორები აკუმულატორის განყოფილებაში უნდა ჩასვათ სწორი პოლარობით (+ და -).
- ❖ ამოიღეთ დაზიანებული და დაცლილი აკუმულატორები.
- ❖ არ დატენოთ არადატენვადი აკუმულატორები.
- ❖ დატენვადი აკუმულატორები მხოლოდ ზრდასრულმა უნდა დატენოს.
- ❖ დატენვადი აკუმულატორები უნდა ამოიღოს პროდუქტიდან დატენვამდე.
- ❖ ამოიღეთ აკუმულატორები, როდესაც პროდუქტი არ გამოიყენება.
- ❖ არ გადააგდოთ აკუმულატორები ღია ცეცხლში. აკუმულატორები არ უნდა დაიშალოს.
- ❖ აკუმულატორის დასატენად გამოიყენეთ მხოლოდ ამ სათამაშოსთან ერთად მოწოდებული მოსახსნელი კვების წყარო.
- ❖ **გაფრთხილება!** დაცლილი და გამოუსადეგარი აკუმულატორების ნარჩენები ცალკე უნდა შეგროვდეს. აკრძალულია მათი საყოფაცხოვრებო ნარჩენების კონტეინერებში გადაყრა. აკუმულატორები გადააგდეთ მხოლოდ გამოყოფილ ადგილებში.

პროდუქტის სპეციფიკაცია

- ❖ ბავშვის შესაფერისი ასაკი: 3-5 წელი
- ❖ მაქსიმალური დატვირთვა: 30 კგ-მდე
- ❖ აკუმულატორი (Li-ion), 1 ცალი: 10.8V/3.1Ah
- ❖ მანქანის სიჩქარე: 3-5 კმ/სთ
- ❖ დამტენი: შემავალი: 100-240V, 50/60 Hz; გამომავალი: 12V DC 1A.
- ❖ ძრავა: 2 x 30W
- ❖ დისტანციური პულტის მუშაობის სიხშირე: 2.4 GHz
- ❖ აკუმულატორის დატენვის დრო:
  - • პირველი დატენა (პირველი გამოყენებამდე): 9–10 სთ, მაგრამ არ გადააჭარბოს 15 სთ
  - • შემდგომი დატენები: 9–10 სთ, მაგრამ არ გადააჭარბოს 15 სთ
- ❖ საცმი (ფუზი): 5 A
- ❖ დისტანციური მართვის ბატარეები (არ არის ჩართული): 2 × 1,5 V AAA (LR03)
- ❖ საჭის ბატარეები (არ არის ჩართული): 2 × 1,5 V AA (LR6)
- ❖ მანქანის განστάარნობები (მ × ს × გ), სმ: 115 × 67 × 50
- ❖ გარემოს სამუშაო ტემპერატურა: 0–40 °C

მთავარი ნაწილები

1. კორპუსი (1 ცალი)
2. საჭე (1 ცალი)
3. საზურგე (1 ცალი)
4. უკანა ფრთა (1 ცალი)
5. წინა ბორბალი (2 ცალი)
6. უკანა ბორბალი (2 ცალი)
7. დეკორატიული თავი (4 ცალი)
8. ღია გასაღები (2 ცალი)
9. დამტენი (1 ცალი)
10. დისტანციური მართვის პულტი (1 ცალი)

გთხოვთ, დარწმუნდეთ, რომ ყველა ნაწილი ხელმისაწვდომია.

1. აწყობის ინსტრუქციები

გაფრთხილება! დაწყებამდე დარწმუნდით, რომ ჩართვა/გამორთვის ჩამრთველი გამორთულია (OFF).

გაფრთხილება! ზუსტად დაიცავით ინსტრუქციები და აწყობის თანმიმდევრობა, როგორც ტექსტსა და ილუსტრაციებშია მოცემული.

გაფრთხილება! ზოგიერთი ნაწილის ფიქსაციას თან ახლავს დამახასიათებელი "კლიკის" ხმა.

გაფრთხილება! ყოველი ნაბიჯის დასრულების შემდეგ შეამოწმეთ, რამდენად მყარად არის დამაგრებული ნაწილები.

<u>საჭირო ხელსაწყოები:</u> ფილიპსის (ჯვრის) სახრახნისი (არ მოყვება კომპლექტს) და კომპლექტში არსებული გასაღებები.

1. მოაშორეთ დამცავი ბრონგულები.

მნიშვნელოვანი! დარწმუნდით, რომ ხრახნების თავები (ნუტები) დარჩენილია ღერძებზე.

2. კომპლექტში შემავალი ღია გასაღებით (8) გახსენით ხრახნების თავები წინა ღერძზე.

3. ამოაყენეთ ორივე წინა ბორბალი (5) და დააჭირეთ ხრახნების თავებს ორივე მხრიდან მოცემული გასაღებით, შემდეგ დააჭერეთ დეკორატიული თავები (7) ბორბლების თავზე.

4. გაჭერით კაბელის ზოლები, შემდეგ ამოაყენეთ ხრახნების თავები უკანა ღერძზე ღია გასაღებით (8).

5. ამოაყენეთ ორივე უკანა ბორბალი (6) და დააჭირეთ ხრახნების თავებს ორივე მხრიდან მოცემული გასაღებით (8), შემდეგ დააჭერეთ დეკორატიული თავები (7) ბორბლების თავზე.

6. აწიეთ სავარძელი, შემდეგ შეყავით საზურგე (3) კორპუსში.

7. დააფიქსირეთ საზურგე ორ ხრახნად თხილის გამოყენებით (შეფუვანა).

8. განათავსეთ უკანა ფრთა (4) კორპუსის შესაბამის აივნის ჩარჩოში და მსუბუქად დააჭირეთ, რათა ხრახნები ჩაეჭიდოს.

9. დააჭირეთ ღილაკს საჭეზე და შეაგრეთ საჭე (2) კორპუსის წვეროში; ჩართულ მდგომარეობაში გაიგებთ «კლიქს».

10. ამოაღეთ გასაღები (a) სავარძლის ქვეშ, რათა მიამაგროთ აკუმულატორი.

2. საჭის ბატარეები

საჭის ფუნქციების გამოსაყენებლად საჭიროა ბატარეების ჩასმა:

a) გახსენით ხრახნი ხრახნიანი გამოყენებით და ამოიღეთ ბატარეის განყოფილების საფარი.

b) ჩადეთ 2 AA/1.5V (LR6) ბატარეა ბატარეის განყოფილებაში, დაკვირვებით მონიშნულ პოლარობას.

c) მოათავსეთ ბატარეის განყოფილების საფარი და ხრახნიანი ხრახნიანი ხრახნიანი ხრახნიანი დამაგრებით.

მანქანის ფუნქციები და გამოყენება

3. საჭე და მანქანის მართვის პანელი

Преди използване на колата, изберете режима на მანქანის გამოყენებამდე აირჩიეთ მართვის რეჟიმი ხრახნიანი გადამრთველით შესაბამისი მიმართულებით (იხ. სურათი 3):

I - დისტანციური მართვა (დისტანციური მართვა)

II - ფეხის დროსელის რეჟიმი

1. დენის ჩამრთველი (ჩართვა /გამორთვა): დააჭირეთ ღილაკს მანქანის ჩართვის ან გამორთვისთვის.

2. დაბალი /მაღალი სიჩქარის შეცვლა:

- დააწკაპუნეთ გადამრთველზე „LOW SPEED“ პოზიციაზე, რათა მანქანამ დაბალი სიჩქარით იმოძრაოს.
- დააწკაპუნეთ გადამრთველზე "HIGH SPEED" პოზიციაზე, რათა მანქანა მოძრაობდეს მაღალი სიჩქარით.

3. FORWARD/REVERSE მოძრაობის გადამრთველი: აკონტროლებს მანქანის მოძრაობას წინ ან უკან:

- მოათავსეთ FORWARD/REVERSE გადამრთველი "Forward" პოზიციაზე, დააჭირეთ ფეხის პედლს და მანქანა დაიწყებს წინსვლას.
- მოათავსეთ FORWARD/REVERSE გადამრთველი „უკან“ პოზიციაზე, დააჭირეთ ფეხის პედლს და მანქანა დაიწყებს სვლას უკან.

ყურადღება! ყოველთვის გააჩერეთ მანქანა სიჩქარის ან მოძრაობის მიმართულების შეცვლისას, რათა თავიდან აიცილოთ გადაცემათა კოლოფები და ძრავები!

4. დისტანციური მართვის გადამრთველი (I) ან მანქანის პედლების კონტროლი (II): ჩამრთველი ხრახნიანი ხრახნით გადაატრიალეთ შესაბამისი I ან II მიმართულებით.

5. ფეხის პედალი: დააჭირეთ ფეხის პედლს და მანქანა გადავა, გაათავისუფლეთ პედალი და მანქანა ნელ-ნელაშეწყვეტს მოძრაობას.

6. მრავალფუნქციური პანელი:

① ბატარეის დატენვის ჩვენება.

② ზარის მელოდიების დაკვრა/პაუზა.

③ USB შეყვანა.

④ ღილაკი ზარის მელოდიის/წინა ზარის მელოდიის დასაკრავად.

⑤ ხმის შემცირების ღილაკი.

⑥ ღილაკი Bluetooth-ის ჩართვისა და ტელეფონთან დასაკავშირებლად.

⑦ ხმის გაზრდის ღილაკი.

⑧ ღილაკი ამბის/შემდეგი მელოდიის დასაკრავად.

ღილაკები საჭეზე: ღილაკების დაჭერისას ისმის ხმა რქიდან (Horn Button).

მანქანის უსაფრთხოების ღვედი: შეაერთეთ ქამრის ორი ბოლო მის დასამაგრებლად (Buckle up). დააჭირე ბალთას ორი თითით ქამრის გასახსნელად (გახსნა).

4. დისტანციური მართვის მოწყობილობა. ავტომობილის დისტანციური მართვა

დისტანციური მართვის მოწყობილობა დამზადებულია რადიოაპარატურის შესახებ ევროპარლამენტისა და საბჭოს 2014/53/EU დირექტივის მოთხოვნების შესაბამისად. შესაბამისობა დადასტურებულია პროდუქტის შესაბამისობის დეკლარაციაში ასახული ტესტის ანგარიშებით, რომელთა ნახვაც შესაძლებელია **www.chipolino.com**-ზე.

გაფრთხილება! მხოლოდ ზრდასრულთათვის! ავტომობილის პულტი მხოლოდ ზრდასრულმა უნდა მართოს!

ბატარეების დაყენება

გახსენით ხრახნი (2) და ამოიღეთ ბატარეის განყოფილების საფარი (1) (დისტანციური მართვის უკანა მხარეს). ჩადეთ 2 ბატარეა, ტიპის AAA/1.5V (LR03), მითითებული პოლარობის შესაბამისად. დამაგრეთ ბატარეის განყოფილება საფარით (1).

ფუნქციები

1. და წყვილება

a) პირველ გამოყენებამდე დისტანციური მართვის პულტი უნდა დააკავშიროთ მანქანას.

b) დააჭირეთ დაწყვილების ღილაკს (10) 3 წამის განმავლობაში. ინდიკატორის შუქი (6) დაიწყებს ციმციმს.

c) ჩართეთ მანქანის დენი, LED ინდიკატორის შუქი (6) დაიწყებს განუწყვეტლივ ნათებას, რაც მიუთითებს, რომ დაწყვილება წარმატებით დასრულდა. თუ დაწყვილება წარუმატებელია (LED ინდიკატორის შუქი ანათებს), შეცვალეთ ბატარეები და გაიმეორეთ ზემოთ მოცემული ნაბიჯები.

d) როდესაც 10 წამის განმავლობაში არ იყენებთ დისტანციურ პულტს, ის გადადის ენერგიის დაზოგვის რეჟიმში. დააჭირეთ მასზე ღილაკს ხელახლა გასააქტიურებლად.

2. ღილაკები

P (7) - გაჩერების ღილაკი: დააჭირეთ STOP ღილაკს მანქანის გასაჩერებლად - ყველა ინდიკატორი შუქი ანათებს. დააჭირეთ ისევ გადასაადგილებლად.

S (4) - სიჩქარის ღილაკი: დააჭირეთ სიჩქარის ღილაკს სიჩქარის შესაცვლელად (დაბალი ან მაღალი). სიჩქარე იცვლება თანმიმდევრულად ყოველი დაჭერით, შესაბამისად დაბალი (1 LED განათება), საშუალო (2 LED განათება), მაღალი (3 LED განათება).

შენიშვნა: სიჩქარის შეცვლა შესაძლებელია მხოლოდ წინ გადაადგილებისას.

საპირისპიროდ, მანქანის მართვა შესაძლებელია მხოლოდ დაბალი სიჩქარით.

▲ (3) ღილაკი წინ გადასაადგილებლად.

▼ (5) BACK ღილაკი.

ერთ-ერთი ღილაკზე დაჭერით მანქანა დაიწყებს ნელა მოძრაობას და თანდათან გაზრდის სიჩქარეს დადგენილ სიჩქარემდე.

◀ (9) მარცხნივ მოძრაობის ღილაკი.

▶ (8) მარჯვენა მოძრაობის ღილაკი.

აკუმულატორის დამუშავების გაფრთხილებები

ხანძრის, ელექტროშოკის, აფეთქების ან პროდუქტის მუდმივი დაზიანების თავიდან ასაცილებლად, თქვენ უნდა დაიცვათ შემდეგი უსაფრთხოების მოთხოვნები:

❖ დატენვა უნდა განახორციელოს მხოლოდ ზრდასრულმა!

❖ გამოიყენეთ კომპლექტში მოთავსებული აკუმულატორი და დამტენი. არ გამოიყენოთ სხვა ტიპის ან განსხვავებული ტექნიკური პარამეტრების მქონე აკუმულატორები და დამტენები. არ გამოიყენოთ აკუმულატორი და დამტენი სხვა პროდუქტებისთვის.

- ❖ არასდროს შეცვალოთ ელექტრული წრედები და შეერთებები.
- ❖ არ დაუშვათ აკუმულატორის ტერმინალებს შორის პირდაპირი კონტაქტი (მოკლე ჩართვა).
- ❖ აკუმულატორი და მისი კომპონენტები არ უნდა შევიდეს კონტაქტში სითხესთან.
- ❖ არ დატენოთ სითბოს წყაროებთან ან აალებადი მასალების მახლობლად. დატენეთ მხოლოდ კარგად ვენტილირებად და მშრალ ადგილას.
- ❖ არასდროს ასწიოთ ან გადაიტანოთ აკუმულატორი კაბელებით ან დამტენით. ამან შეიძლება დააზიანოს აკუმულატორი ან გამოიწვიოს ხანძარი.
- ❖ არ გახსნათ დამტენი. ყუთში არსებულმა კაბელებმა და შეერთებებმა შეიძლება გამოიწვიოს ელექტროშოკი.
- ❖ არასდროს არ მისცეთ ბავშვს აკუმულატორის დაჭერა ან დატენვის უფლება.
- ❖ აკუმულატორის დატენვამდე შეამოწმეთ აკუმულატორი, დამტენი, კაბელები და შეერთებები ცვეთაზე ან დაზიანებაზე. არ დატენოთ აკუმულატორი, თუ რომელიმე ნაწილი დაზიანებულია.
- ❖ არასოდეს მისცეთ ბავშვებს დამტენითა და აკუმულატორით თამაშის უფლება; ისინი სათამაშოები არ არიან.

5. აკუმულატორული ბატარეის დატენვა

ყურადღება! ბატარეის დატენვა და დატენვა მხოლოდ ზრდასრულმა უნდა შეასრულოს! როდესაც მანქანა ნელა დაიწყებს მოძრაობას, დატენეთ ბატარეა. ბატარეის დასატენად არ არის აუცილებელი მისი მანქანიდან ამოღება.

ყურადღება! ბატარეა მხოლოდ ზრდასრულმა უნდა დატენოს! შეინახეთ დამტენი და ბატარეა ბავშვებისთვის მიუწვდომელ ადგილას! ბავშვები არ უნდა შეეხონ ბატარეას და დამტენს!

- პირველ გამოყენებამდე დატენეთ ბატარეა 9-10 საათის განმავლობაში, მაგრამ არა უმეტეს 15 საათისა.
- მანქანის ყოველი გამოყენების შემდეგ ან თვეში ერთხელ მაინც დატენეთ ბატარეა 9-10 საათის განმავლობაში, მაგრამ არა უმეტეს 15 საათისა.
- ბატარეის დატენვისას დამტენი შეიძლება გათბება, რაც სრულიად ნორმალურია და შეშფოთების მიზეზი არ არის.
- მანქანის ბატარეის დასატენად გამოიყენეთ მხოლოდ მწარმოებლის მიერ მოწოდებული დამტენი.
- თუ კვამლის, სუნის, ხმის და ა.შ სუნი იგრძნობთ, შეწყვიტეთ ბატარეის დატენვა და დაუკავშირდით თქვენს დილერს ან უფლებამოსილ სერვის ცენტრს.

მანქანის დამტენი ბუდე მდებარეობს სავარძლის ქვეშ.

5-1 - შეაერთეთ დამტენი მანქანის დატენვის პორტში (1).

5-2 - შეაერთეთ დამტენი (2) ქსელში.

მფარველი

მანქანა აღჭურვილია სავარძლის ქვეშ მდებარე 5A თერმული დაუკრავით. თუ ძრავა, ელექტრო სისტემა და ბატარეა გადატვირთულია, დაუკრავენ ავტომატურად გამოირთვება, რაც ასევე გამორთავს მანქანას 15-20 წამის განმავლობაში, სანამ ისევ ჩაირთვება. თუ მანქანის ნორმალური გამოყენებისას დაუკრავენ ხშირად იშლება (გადატვირთვის გარეშე), მანქანას სავარაუდოდ შეკეთება სჭირდება. დაუკავშირდით დილერს ან ავტორიზებულ სერვის ცენტრს.

იმისათვის, რომ თავიდან აიცილოთ დაუკრავენ, მიჰყევით ინსტრუქციას:

- ❖ არ გადატვირთოთ მანქანა. მაქსიმალური დატვირთვა - 30 კგ-მდე.
- ❖ არ ჩამოკიდოთ საგნები მანქანის უკანა მხარეს ბუქსირებისთვის.
- ❖ არ მართოთ მანქანა ციცაბო ზედაპირებზე.
- ❖ არ მართოთ მანქანა იმ რელიეფზე, სადაც ბორბლები შეიძლება სრიალდეს, რადგან ამან შეიძლება გამოიწვიოს ძრავის გადახურება.
- ❖ არ მართოთ მანქანა, როდესაც გარეთ ტემპერატურა ძალიან მაღალია. ამან შეიძლება გამოიწვიოს
- ❖ ნაწილების გადახურება.
- ❖ არ შეცვალოთ ელექტრო სისტემა. ამან შეიძლება გამოიწვიოს მოკლე ჩართვა და დაუკრავენ.

პრობლემების აღმოფხვრა

თუ დახმარება დაგჭირდებათ, გთხოვთ დაუკავშირდეთ თქვენს გამყიდველს ან ავტორიზებულ სერვის ცენტრს!

პრობლემა	გადაწყვეტა
მანქანა არ მოძრაობს	1. დარწმუნდით, რომ ჩართვა/გამორთვის ღილაკი, სავარძლის ქვეშ არსებული ყველა შეერთება და ბატარეის ტერმინალები სწორად არის შეერთებული.
	2. შეამოწმეთ ფიუზი (5A). თუ მანქანა გადატვირთულია ან დაბლოკილია, ფიუზმა შესაძლოა ავტომატურად გათიშოს სქემა ძრავისა და მართვის ბარათის დასაცავად.
	3. თუ მანქანა დიდი ხანია არ გამოგიყენებიათ, ბატარეას შეიძლება სჭირდებოდეს დამუხტვა.
	4. თუ დისტანციური მართვით მანქანის დაქოქვა შეუძლებელია, შეამოწმეთ, მუშაობს თუ არა შეწყვილების (პარინგის) ფუნქცია სწორად.
	5. გადაამოწმეთ, ხომ არ ამოიწურა დისტანციური მართვის პულტის ბატარეები და საჭიროების შემთხვევაში შეცვალეთ ისინი ახალი ელემენტებით.
ხმები ან მუსიკა დაბალია ან არ ისმის	შეამოწმეთ, აქვს თუ არა ბატარეას საკმარისი დამუხტვა. თუ ბატარეა დაუცლელია, სრულად დამუხტეთ იგი.

მოვლისა და შენახვის ინსტრუქციები

- ❖ რეგულარულად შეამოწმეთ მანქანის პლასტმასის ნაწილები ბზარებსა და დაზიანებაზე.
- ❖ წარმადად სცხეთ ზეთი ყველა მოძრავ და მბრუნავ ნაწილზე.
- ❖ სათამაშო გაწმინდეთ რბილი ბამბის ნაჭრით ან ღრუბელით, რომელიც ოდნავაა ნოტიო წყლით ან მსუბუქი სარეცხი საშუალებით.
- ❖ არ გამოიყენოთ ძლიერი ქიმიური საშუალებები, რომლებიც შეიცავს აბრაზივებს, ამიაკს, ქლორს ან სპირტს.
- ❖ შეინახეთ პროდუქტი სუფთა, მშრალ გარემოში, ტენიანობისგან და სითბოს წყაროებისგან მოშორებით!
- ❖ არ გააჩეროთ პირდაპირი გარემო პირობების ქვეშ, როგორიცაა მზის სხივები, წვიმა, ტენიანობა ან უეცარი ტემპერატურული ცვალებადობა.
- ❖ არ გამოიყენოთ პროდუქტი ტალახიან, ქვიშის ან ხრეშიან ზედაპირებზე – შეიძლება გამოიწვიოს მოძრავი ნაწილების დაზიანება.

„Formula E” და **„Formula E ლოგო”** არის Formula E-ის რეგისტრირებული სავაჭრო ნიშნები. ყველა უფლება დაცულია.

Производител/ Manufacturer/ Gyártó/ Fabricante/ Produttore/ Hersteller/ Fabricant/ Proizvođač/ Производач/ Производител/ Prodhues/ Κατασκευαστής/ Producător/ Fabricante/ Fabrikant/ Výrobce/ მწარმოებელი:

NINGBO PRINCE TOYS CO., LTD, ADD: NO. 777 EAST TAOYUAN ROAD, GUANHAIWEI TOWN, CIXI CITY, ZHEJIANG PROVINCE, CHINA

Вносител/ Importer/ Importør/ Importador/ Importatore/ Importeur/ Uvoznik/ Увозник/ Импортьор/ Εισαγωγέας/ Importator/ Импортер/ Dovozce/ იმპორტიორი:

ЧИПОЛИНО ЕООД
България, Пловдив, ул. „Голямоконарско шосе” №1; тел.: +350 32 600 889

CHIPOLINO LTD.
1 Goliamokonarsko Shosse Str, Plovdiv, BULGARIA; tel.: +350 32 600 889

www.chipolino.com